КРАСНОЯРСК
ГРАЖДАНПРОЕКТ
ТЕРРИТОРИАЛЬНЫЙ ГРАДОСТРОИТЕЛЬНЫЙ ИНСТИТУТ

Свидетельство №0795-2015-2461002003-П-9
Заказчик – Краевое государственное казенное учреждение «Управление капитального строительства» (КГКУ «УКС»)

полигон твердых коммунальных отходов в пгт Мотыгино Мотыгинского района

ПРОЕКТНАЯ ДОКУМЕНТАЦИЯ

Раздел 4. Конструктивные и объемно-планировочные решения
Часть 1. Текстовая часть

1535-21/2-КР1

Том 4.1

Изм.	№док.	Подп.	Дата

2021

Инв. №_____

КРАСНОЯРСК
ГРАЖДАНПРОЕКТ
ТЕРРИТОРИАЛЬНЫЙ
ГРАДОСТРОИТЕЛЬНЫЙ
ИНСТИТУТ

Свидетельство №0795-2015-2461002003-П-9
Заказчик – Краевое государственное казенное учреждение «Управление капитального строительства» (КГКУ «УКС»)

полигон твердых коммунальных отходов в пгт Мотыгино Мотыгинского района

ПРОЕКТНАЯ ДОКУМЕНТАЦИЯ

Раздел 4. Конструктивные и объемно-планировочные решения
Часть 1. Текстовая часть

1535-21/2-КР1

Том 4.1

Главный инженер _____ В.П. Шкедов

Главный инженер проекта _____ О.С. Азёма

2021

Взам.инв. №
Подп. и дата
Инв. № подл.

Текстовая часть.

Сведения о топографических, инженерно-геологических, гидрогеологических, метеорологических и климатических условиях земельного участка, предоставленного для размещения объекта капитального строительства

Характеристика района строительства

В административном отношении площадка находится в п. Мотыгино Мотыгинского района Красноярского края.

Инженерно-геологические условия исследуемого участка изучены до глубины 15,0 м.

В геологическом строении принимают участие покровные делювиально-пролювиальные отложения, представленные суглинками от тяжелых до легких, твердыми с прослоями тугопластичных, залегающими в интервале глубин от 0,0 до 4,0-7,0 м (ИГЭ-1), и глинами твердыми до полутвердых (ИГЭ-2) общей мощностью от 5,0 до 8,0 м. Ниже по разрезу залегают суглинки (ИГЭ-3) и супеси (ИГЭ-4) галечниковыми твердые мощностью от 1,0 до 5,0 м. Делювиально-пролювиальные отложения подстилаются суглинками и супесями твердыми кирнаевской свиты неогенового возраста.

По гидрогеологическим условиям подземные воды на период проведения (сентябрь 2021 г.) до разведанной глубины не встречены. Грунтовое основание сложено грунтами (суглинками и глинами), характеризующимися низкими коэффициентами фильтрации $0,0001<k_ф<0,005$ м/сут.

Опасных инженерно-геологических процессов (оползневые, карстово-суффозионные, овражная эрозия и т.д.) на участке предполагаемого размещения полигона твердых коммунальных отходов на зафиксировано.

Сведения об особых природных климатических условиях территории, на которой располагается земельный участок, предоставленный для размещения объекта капитального строительства

Климатические условия

Климат рассматриваемой территории приравнен к условиям крайнего севера. Согласно карте климатического районирования СП 131.13330.2018 Строительная климатология, район изысканий расположен на границе подрайонов 1В и 1Д. Для проектных расчетов рекомендуется принимать параметры подрайона 1Д с более суровыми условиями.

Подпись и дата | Инв. № дубл. | Взам. инв. № | Подпись и дата | Инв. № подл.

						1535-21/2-КР1
Изм	Кол.уч.	Лист	№ док.	Подпись	Дата	
Разраб.		Мальцева				Текстовая часть
ГАП		Мальцева				Стадия: П; Лист: 1; Листов:
Н. контр.		Зайцев				ГРАЖДАНПРОЕКТ
ГИП		Азёма				

Согласно СП 20.13330.2016 нормативное значение веса снегового покрова на 1 м2 горизонтальной поверхности составляет 2,0 кПа (IV район).

Нормативные климатические характеристики

Дорожно-климатическая зона в соответствии СП 34.13330.2012 - I3 ;

Климатический район в соответствие СП 131.13330.2012 - район I, подрайон ID.

Согласно СП 20.13330.2016 Нагрузки и воздействия.

Ветровой район - II, ветровое давление - 0.3 кПа (30 кгс/см2);

Снеговой район - IV, вес снегового покрова -2.0 кПа (200 кгс/см2)

По толщине стенки гололеда - малоизученные районы.

Основные климатические параметры согласно СП131.13330.2020 «Строительная климатология» принимаем по населенному пункту п. Троицкое:

температура воздуха наиболее холодных суток обеспеченностью 0,98 --минус 51°С;

температура воздуха наиболее холодной пятидневки обеспеченностью 0,92- минус 47°С;

Средняя температура отопительного периода со среднесуточной температурой ≤+8 ºС - минус 9,8 ºС;

Средняя продолжительность отопительного периода со среднесуточной температурой ≤+8ºС - 251 дней;

Сейсмичность - 6 баллов.

Сведения о прочностных и деформационных характеристиках грунта в основании объекта капитального строительства

В геологическом строении принимают участие покровные делювиально-пролювиальные отложения, представленные суглинками от тяжелых до легких, твердыми с прослоями тугопластичных, залегающими в интервале глубин от 0,0 до 4,0-7,0 м (ИГЭ-1), и глинами твердыми до полутвердых (ИГЭ-2) общей мощностью от 5,0 до 8,0 м. Ниже по разрезу залегают суглинки (ИГЭ-3) и супеси (ИГЭ-4) галечниковыми твердые мощностью от 1,0 до 5,0 м. Делювиально-пролювиальные отложения подстилаются суглинками и супесями твердыми кирнаевской свиты неогенового возраста.

Уровень грунтовых вод, их химический состав, агрессивность грунтовых вод и грунта по отношению к материалам, используемым при строительстве подземной части объекта капитального строительства

По гидрогеологическим условиям подземные воды на период проведения (сентябрь 2021 г.) до разведанной глубины не встречены.

Описание и обоснование конструктивных решений зданий и сооружений, включая их пространственные схемы, принятые при выполнении расчетов строительных конструкций

Конструктивные и объёмно-планировочные решения проекта выполнены в соответствии с техническим заданием на проектирование, на основании действующих норм проектирования и санитарно-гигиенических правил.

По составу и содержанию, проектная документация соответствует требованиям постановления Правительства Российской Федерации №87 от 16 февраля 2008г. (Стадия - Проектная документация).

Цель проектирования: строительство полигона твердых коммунальных отходов с мусоросортировочным комплексом.

Проектируемый объект является природоохранным предприятием и предназначен для централизованного сбора, сортировки, захоронения отходов ТКО, 4-5 класса опасности (далее по тексту «отходы»), образующихся в жилых помещениях в процессе потребления физическими лицами, товаров, утративших свои потребительские свойства в процессе их использования физическими лицами в жилых помещениях в целях удовлетворения личных и бытовых нужд, а также отходов, образующихся в процессе деятельности юридических лиц, индивидуальных предпринимателей и подобных по составу отходам, образующимся в жилых помещениях в процессе потребления физическими лицами.

Полигоны ТКО являются специально оборудованными сооружениями, предназначенными для размещения и обезвреживания отходов

По функциональному назначению проектируемый полигон делится на несколько зон: административно-хозяйственная зона, зона сортировки, зона размещения отходов, зона сбора и очистки ливневых вод, зона сбора и очистки ливневых вод и зона компостирования. Условная отметка 0.000 принята для каждого здания или сооружения отдельно, система высот - балтийская.

Конструктивная схема здания АБК - металлический каркас (металлические колоны, балки, вертикальные и горизонтальные связи).

Фундаменты - столбчатые монолитные из бетона В25, F200; W6.

Наружные стены запроектированы из горизонтальных 3-слойных металлических стеновых панелей "Diwall" с минераловатным утеплителем толщиной 180мм.

Кровля - 2-скатная, из 3-слойных металлических кровельных панелей "Diwall" с минераловатным утеплителем толщиной 250мм.

Внутренние перегородки - сборные, гипсокартонные, системы KNAUF тип С112 толщ.-125 мм, по металлическому каркасу

Здание КПП -блочно-модульное, размеры блок модуля 6000х3000х2600.

Конструктивная схема здания - металлический каркас из стального гнутого специального профиля толщиной 3 мм.

Фундаменты - монолитная плита из бетона В25, F200; W6 на щебеночном основании.

Наружные стены - из сборных сендвич панелей с базальтовым утеплителем толщиной 180мм.

Кровля - 1-скатная, из сборных сендвич панелей с базальтовым утеплителем толщиной 250мм.

Внутренние перегородки - из сборных сендвич панелей с базальтовым утеплителем толщиной 100мм.

Основные конструктивные решения см. прилагаемый паспорт на здание блочно-модульное от компании-изготовителя ГК "Пионер".

Конструктивная схема сооружения весовой - металлический каркас (металлические колоны, балки, вертикальные и горизонтальные связи).

Фундаменты - монолитная плита из бетона В25, F200; W6 на щебеночном основании.

Наружные стены - стеновой профнастил заводского изготовления из оцинкованной стали с полимерным покрытием.

Кровля - 1-скатная, из кровельного профнастила заводского изготовления из оцинкованной стали с полимерным покрытием.

Конструктивная схема здания ангара- металлический каркас (металлические колоны, балки, вертикальные и горизонтальные связи).

Фундаменты - столбчатые монолитные из бетона В25, F200; W6.

Наружные стены - стеновой профнастил заводского изготовления из оцинкованной стали с полимерным покрытием.

Кровля - 2-скатная, из кровельного профнастила заводского изготовления из оцинкованной стали с полимерным покрытием.

Конструктивная схема здания МСК - металлический каркас (металлические колоны, балки, вертикальные и горизонтальные связи).

Фундаменты - столбчатые монолитные из бетона В25, F200; W6.

Наружные стены тёплого контура здания запроектированы из горизонтальных 3-слойных металлических стеновых панелей "Diwall" с минераловатным утеплителем толщиной 150мм.

Кровля тёплого контура здания- 2-скатная, из 3-слойных металлических кровельных панелей "Diwall" с минераловатным утеплителем толщиной 200мм.

Наружные стены в зоне разгрузки ТКО - стеновой профнастил заводского изготовления из оцинкованной стали с полимерным покрытием.

Кровля в зоне разгрузки ТКО - 2-скатная, из кровельного профнастила заводского изготовления из оцинкованной стали с полимерным покрытием.

Внутренние стены и перегородки административно - бытовых помещений входящих в состав здания- кладка из кирпича полнотелого одинарного глиняного марки по прочности 150, по морозостойкости F50 (КР-р-по 250х120х65/1НФ/150/2,0/50/ГОСТ 530-2012) на р-ре М100, армированная сеткой Ø4 Вр-I 30х30 ГОСТ 23279-2012 через 5 рядов (375 мм) по высоте с закреплением в верхнем сечении. Толщина стен - 250 мм, толщина перегородок -120 мм.

Внутреннее покрытие над административно - бытовыми помещениями входящими в состав здания из монолитного железобетона, толщиной 130 мм из бетона кл. В20, F200, W2.

Конструктивная схема здания гаража с навесом и мойкой - металлический каркас (металлические колоны, балки, вертикальные и горизонтальные связи)

Фундаменты - столбчатые монолитные из бетона В25, F200; W6.

Наружные стены тёплого контура гаража запроектированы из горизонтальных 3-слойных металлических стеновых панелей "Diwall" с минераловатным утеплителем толщиной 100мм.

Кровля тёплого контура гаража - 1-скатная, из 3-слойных металлических кровельных панелей "Diwall" с минераловатным утеплителем толщиной 120мм.

Наружные стены навеса - стеновой профнастил заводского изготовления из оцинкованной стали с полимерным покрытием.

Кровля навеса - 2-скатная, из кровельного профнастила заводского изготовления из оцинкованной стали с полимерным покрытием.

Внутри теплого гаража проектом предусмотрена смотровая яма.

Описание и обоснование технических решений, обеспечивающих необходимую прочность, устойчивость, пространственную неизменяемость зданий и сооружений объекта капитального строительства в целом, а также их отдельных конструктивных элементов, узлов, деталей в процессе изготовления, перевозки, строительства и эксплуатации объекта капитального строительства

Устойчивость каркасов зданий "Полигона твердых коммунальных отходов" в поперечном направлении обеспечивается жесткими узлами сопряжения колонн с фундаментами и связевым каркасом. Устойчивость в продольном направлении обеспечивается вертикальными связями между колоннами, установленными в каждом блоке. Совместная пространственная работа конструкций здания обеспечивается системами связей по покрытию, обеспечивающими создание геометрически неизменяемого блока покрытия.

Описание конструктивных и технических решений подземной части объекта капитального строительства

Фундаменты под здания мусоросортировочного комплекса, административно-бытового корпуса, гаража и ангара железобетонные столбчатые из бетона В25, F200; W6 высотой 1.60м. По наружному периметру зданий запроектированы цокольные монолитные железобетонные балки из бетона В25, F200; W6 сечением 250х500(h), отм. верха 0,000. Отм. верха фундаментов -0,300. Арматура класса А500С, А240 по ГОСТ 34028-2016.

Фундаменты под здания КПП и навеса для весовой выполнены железобетонные плитные из бетона В25, F200; W6 толщиной 0.3м и 0.54 соответственно. Арматура класса А500С, А240 по ГОСТ 34028-2016.

Описание и обоснование внешнего и внутреннего вида объекта капитального строительства, его пространственной, планировочной и функциональной организации

Архитектурные решения проекта выполнены в соответствии с техническим заданием на проектирование, на основании действующих норм проектирования и санитарно-гигиенических правил. По составу и содержанию, проектная документация соответствует требованиям постановления Правительства Российской Федерации №87 от 15 июля 2021г. (Стадия - Проектная документация).

Проектная документация выполнена на новое строительство Полигона твердых коммунальных отходов, расположенного в Красноярском крае, Мотыгинском районе, пгт Мотыгино.

Вид строительства - новое строительство.

Цель проектирования: строительство полигона твердых коммунальных отходов с муросортировочным комплексом. Проектируемый объект является природоохранным предприятием и предназначен для централизованного сбора, сортировки, захоронения отходов ТКО, 4-5 класса опасности (далее по тексту «отходы»), образующихся в жилых помещениях в процессе потребления физическими лицами, товаров, утративших свои потребительские свойства в процессе их использования физическими лицами в жилых помещениях в целях удовлетворения личных и бытовых нужд, а также отходов, образующихся в процессе деятельности юридических лиц, индивидуальных предпринимателей и подобных по составу отходам, образующимся в жилых помещениях в процессе потребления физическими лицами.

Полигоны ТКО являются специально оборудованными сооружениями, предназначенными для размещения и обезвреживания отходов.

По функциональному назначению проектируемый полигон делится на несколько зон: административно-хозяйственная зона, зона сортировки, зона размещения отходов, зона сбора и очистки ливневых вод, зона сбора и очистки ливневых вод и зона компостирования.

В административно-хозяйственной зоне расположены:

- административно-бытовой корпус;
- КПП на въезде со шлагбаумом и транспортно-радиационным контролем;
-Транспортный радиационый монитор
-Весовая
-ДЭС
-Технологическая скважина (подземн.)
-Насосная станция внутреннего пожаротушения
-Резервуар пожаротушения (3 шт.)
-Выгреб для хозяйственно-бытовых стоков (АБК)

В зоне сортировки отходов расположены:

- Ангар для накопления отходов;
- мусоросортировочный комплекс;
- Котельная
- Трансформаторная подстанция
- гараж с местом для ремонта и мойки спецтехники;
- инсинераторная установка
- Резервуар для аварийного пролива нефтепродуктов
-Заправочная станция

В зоне размещения отходов:

- карты размещения ТКО;
- площадка для временного хранения грунта изоляции;
- карьер почвенно-растительного грунта;

В зоне сбора и очистки фильтрата расположены:

- резервуар-усреднитель фильтрата;
- очистные сооружения фильтрата;
- резервуар-накопитель очищенных вод (2шт.)

В зоне сбора и очистки ливневых вод расположены:

- локальные очистные сооружения дождевых сточных вод;
- аккумулирующий пруд ливневых стоков;

Основные здания и сооружения, выполненные в капитальном исполнении:

- административно-бытовой корпус (далее АБК);

контрольно - пропускной пункт (далее КПП);

- навес для расположения весов (далее весовая);

- мусоросортировочный комплекс с холодным и тёплым контуром (далее МСК);
- теплый гараж для ремонта спецтехники с пристроенным навесом для спецтехники и мойкой спецтехники (далее гараж с местом для ремонта и мойки спецтехники).

Условная отметка 0.000 принята для каждого здания или сооружения отдельно, система высот - балтийская.
За условную отметку 0.000 здания АБК принята отметка чистого пола 1-го этажа соответствующая абсолютной отметке 240.90
За условную отметку 0.000 здания КПП принята отметка чистого пола 1-го этажа соответствующая абсолютной отметке 240.75
За условную отметку 0.000 сооружения весовой принята отметка верха весов соответствующая абсолютной отметке 240.75
За условную отметку 0.000 здания МСК принята отметка чистого пола сортировочного цеха соответствующая абсолютной отметке 240.00
За условную отметку 0.000 здания гаража с местом для ремонта и мойки спецтехники принята отметка чистого пола гаража соответствующая абсолютной отметке 239.20

В соответствии с требованиями технологического процесса, помимо перечисленных капитальных строений, на территории предусматривается строительство вспомогательных сооружений и площадок для обслуживания

Сведения и характеристики объектов застройки

-ДЭС
-Технологическая скважина (подземн.)
-Насосная станция внутреннего пожаротушения
-Резервуар пожаротушения (3 шт.)
-Выгреб для хозяйственно-бытовых стоков (АБК)
- Котельная
- Трансформаторная подстанция
инсинераторная установка
- Резервуар для аварийного пролива нефтепродуктов
-Заправочная станция
-карты размещения ТКО;
- площадка для временного хранения грунта изоляции;
- карьер почвенно-растительного грунта;

- резервуар-усреднитель фильтрата;
- очистные сооружения фильтрата;
- резервуар-накопитель очищенных вод (2шт.)
- локальные очистные сооружения дождевых сточных вод;
- аккумулирующий пруд ливневых стоков;

Здание АБК одноэтажное, прямоугольной формы в плане, с размерами в осях 27,6 х 18,0м. В здании расположены следующие функциональные зоны- раздевальные; - организованное место приёма пищи (обеденный зал с подсобными помещениями для распаковки и подогрева готовых комплексных обедов);
- медицинский кабинет в случае необходимости оказания первой помощи; - офисное помещение управленческого персонала; - место ожидания для дежурного персонала; - технические помещения (вентиляционная камера, электрощитовая, помещение ввода водопровода и насосных установок для водоснабжения и пожаротушения).
Внутренняя высота помещений до уровня подвесного потолка - 3,0 м, высота до низа несущих конструкций покрытия - 3,2 м, высота до конька кровли - 5,14 м.
Основные помещения АБК имеют естественное освещение, приточно-вытяжную вентиляцию с естественным и механическим побуждением, обогрев электрическими приборами отопления.

Проектируемое здание АБК относится к классу Ф 4.3 (Учреждения органов управления, конторы, офисы) по функциональной пожарной опасности.
Объёмно-планировочным решением обеспечена эвакуация людей из помещений через дверные проёмы. Размеры проёмов, дверей и путей эвакуации, отделка путей эвакуации соответствуют федеральному закону №123-ФЗ "Технический регламент о требованиях пожарной безопасности".

Функциональное назначение объекта – 3.6 Сооружения, здания и помещения санитарно-бытового назначения, согласно Приложения В* СП 118.13330.2012*

Согласно классификатора объектов капитального строительства по их назначению и функционально-технологическим особенностям:

Группа - Объекты административно-бытовые;

Вид объекта строительства - Здание санитарно-бытового корпуса;

Код - 23.3.1.3

Согласно п. 2 «Положения о составе разделов проектной документации и требованиях к их содержанию», утвержденного Постановлением Правительства РФ от 16 февраля 2008 года № 87 досуговый центр – объект непроизводственного назначения.

Степень огнестойкости здания АБК - IV;
Уровень ответственности здания - нормальный;
Класс конструктивной пожарной опасности - С0;
Этажность - 1 этаж;
Количество этажей - 1 этаж.

Технико-экономические показатели здания

Поз.	Наименование	Ед. изм.	Количество
1	Площадь застройки	м2	553,12
2	Общая площадь здания	м2	505,96
3	Строительный объем	м3	2 500,61
4	Полезная площадь	м2	466,1
5	Расчетная площадь	м2	333,1
6	Количество этажей	шт.	1
7	Этажность здания	шт.	1

Здание КПП одноэтажное, прямоугольной формы в плане, с размерами в осях 6,0 х 3,0 м.
В здании расположены следующие помещения - тамбур; - комната охраны.
Внутренняя высота помещений до уровня потолка (по сути являющегося кровлей) - 2,4 м.
Основное помещенияе КПП имеет естественное освещение, естественную вытяжную систему вентиляции и неорганизованный приток через окна, обогрев электрическими приборами отопления. Проектируемое здание КПП относится к классу Ф 4.3 (Учреждения органов управления, конторы, офисы) по функциональной пожарной опасности.
Объёмно-планировочным решением обеспечена эвакуация людей из основного помещения через дверной проём. Размеры проёма, двери и путей эвакуации, отделка путей эвакуации соответствуют федеральному закону №123-ФЗ "Технический регламент о требованиях пожарной безопасности".

Согласно классификатора объектов капитального строительства по их назначению и функционально-технологическим особенностям:

Группа - Объекты административно-охранные;

Вид объекта строительства - Здание (сооружение) проходной;

Код - 23.3.2.3

Согласно п. 2 «Положения о составе разделов проектной документации и требованиях к их содержанию», утвержденного Постановлением Правительства РФ от 16 февраля 2008 года № 87 досуговый центр – объект непроизводственного назначения.

Степень огнестойкости здания КПП - IV;

Уровень ответственности здания - нормальный;

Класс конструктивной пожарной опасности - С0;

Этажность - 1 этаж;

Количество этажей - 1 этаж.

Технико-экономические показатели здания

Поз.	Наименование	Ед. изм.	Количество
1	Площадь застройки	м2	19,7
2	Общая площадь здания	м2	15,06
3	Строительный объем	м3	51,54
4	Полезная площадь	м2	15,06
5	Расчетная площадь	м2	11,54
6	Количество этажей	шт.	1
7	Этажность здания	шт.	1

Весовая одноэтажная, прямоугольной формы в плане навес с размерами в осях 15,0 х 10,0м. Предназначен для защиты электронных весов модульной конструкции от внешнего воздействия атмосферных осадков. Внутренняя высота до уровня несущих конструкций - переменная от 4,53 до 4,935 м.

Согласно классификатора объектов капитального строительства по их назначению и функционально-технологическим особенностям:

Группа - Прочие виды объектов, не включенные в другие группы;

Вид объекта строительства – Прочие объекты;

Код - 18.2.99.1

Согласно п. 2 «Положения о составе разделов проектной документации и требованиях к их содержанию», утвержденного Постановлением Правительства РФ от 16 февраля 2008 года № 87 досуговый центр – объект производственного назначения.

Проектируемое сооружение относится к классу Ф 5.1 (Производственные здания и сооружения) по функциональной пожарной опасности.

Степень огнестойкости весовой - IV;
Уровень ответственности сооружения - нормальный;
Класс конструктивной пожарной опасности - С0.

Технико-экономические показатели здания

Поз.	Наименование	Ед. изм.	Количество
1	Площадь застройки	м2	229,9
2	Общая площадь здания	м2	165,2
3	Строительный объем	м3	892,94
4	Полезная площадь	м2	165,2
5	Расчетная площадь	м2	165,2
6	Количество этажей	шт.	1
7	Этажность здания	шт.	1

Здание МСК одноэтажное, прямоугольной формы в плане состоящее из 2-х объёмов , с размерами в осях 66,0 х 24,0 м в т.ч: - зона загрузки ТКО расположенная под холодным навесом с размерами в осях
24,0 х 18,0 м и сортировочного цеха расположенного в теплой части здания с размерами в осях 48,0 х 18,0 м. С противоположной стороны от зоны загрузки расположена площадка под навесом для временного хранения картона и бумаги с размерами в осях 18,0 х 6,0 м.

В объёме сортировочного цеха расположены вспомогательные административно-бытовые помещения, предназначенные для обслуживания МСК в целом:
- операторская;
- комната обогрева для рабочих занятых на работах в зоне загрузки ТКО;
- уборные М и Ж;

- ИТП совмещенный с водомерным узлом;

- электрощитовая.

Внутренняя высота помещений зоны загрузки ТКО и сортировочного цеха до низа несущих конструкций покрытия - 8,0 м, высота помещений зоны загрузки ТКО и сортировочного цеха до конька кровли - 11,24

и 10,59 м соответственно, внутренняя высота вспомогательных административно-бытовых помещений (от пола до потолка) - 2,5 м.

Основные помещения МСК имеют естественное освещение, смешанную систему вентиляции цеха (естественная и механическая вытяжки и неорганизованный приток), приточно-вытяжную вентиляцию помещения сортировки с механическим побуждением, приточно вытяжную-вентиляцию бытовых помещений с механическим и естественным побуждением, обогрев бытовых помещений и помещения сортировки электрическими приборами отопления, цех не отапливается.

Проектируемое здание МСК относится к классу Ф 5.1 (Производственные здания и сооружения) по функциональной пожарной опасности.

Объёмно-планировочным решением обеспечена эвакуация людей из помещений через дверные проёмы и распашные и подъёмные ворота с калитками. Размеры проёмов, дверей и путей эвакуации, отделка путей

эвакуации соответствуют федеральному закону №123-ФЗ "Технический регламент о требованиях пожарной безопасности".

Согласно классификатора объектов капитального строительства по их назначению и функционально-технологическим особенностям:

Группа - Объекты предприятий переработки и утилизации промышленных и бытовых отходов;

Вид объекта строительства - Здание мусоросортировочного комплекса;

Код - 18.1.1.2

Согласно п. 2 «Положения о составе разделов проектной документации и требованиях к их содержанию», утвержденного Постановлением Правительства РФ от 16 февраля 2008 года № 87 досуговый центр – объект производственного назначения.

Степень огнестойкости здания МСК - II (обеспечивается огнезащитной облицовкой колонн каркаса огнестойкими плитами обеспечивающими предел огнестойкости колонн R90);

Уровень ответственности здания - нормальный;

Класс конструктивной пожарной опасности - С0;

Этажность - 1 этаж;

Количество этажей - 1 этаж.

Технико-экономические показатели здания

Поз.	Наименование	Ед. изм.	Количество
1	Площадь застройки	м2	1 584,7
2	Общая площадь здания	м2	1 303,2
3	Строительный объем	м3	13 025,9
4	Полезная площадь	м2	1 283,3
5	Расчетная площадь	м2	1 261,8
6	Количество этажей	шт.	1
7	Этажность здания	шт.	1

Гараж с местом для ремонта и мойки спецтехники одно этажное, прямоугольной формы в плане здание состоящее из 2-х объёмов, с размерами в осях 62,8 х 15,0 м в т.ч: - теплый гараж для спецтехники с размерами в осях 45,0 х 15,0 м.; Мойка с размерами в осях 5,6 х 15,0; Ремонт спецтехники с размерами в осях 15,0 х 11,2 м.

Теплый гараж на 10 м/мест предназначен для стоянки и хранения специальной техники в не рабочее время ремонта специальной техники. Габаритные размеры гаража рассчитаны на самую габаритную спец.технику - под уплотняющую машину РЭМ-25,

без фронтального навеса, который перед ремонтом снимается.

В боксе предусмотрено место с ямой для ремонта оборудованная вытяжной вентиляцией и помещение мойки спецтехники. Защита стен и проема для ворот обеспечена специальными отбойниками.

Основное помещение гаражного бокса имеет естественное освещение, естественную систему вытяжной вентиляции и неорганизованный приток, механическую вытяжную вентиляцию смотровой ямы, обогрев электрическими приборами отопления.

Проектируемое здание гаража с навесом относится к классу Ф 5.2 (Стоянки для автомобилей) по функциональной пожарной опасности.

Объёмно-планировочным решением обеспечена эвакуация людей из помещения тёплого гаража через распашные ворота с калитками. Размеры проёмов, дверей и путей эвакуации, отделка путей эвакуации соответствуют федеральному закону №123-ФЗ "Технический регламент о требованиях пожарной безопасности".

Согласно классификатора объектов капитального строительства по их назначению и функционально-технологическим особенностям:

Группа - Объекты обслуживания грузовых перевозок;

Вид объекта строительства - Здание гаража погрузочной техники;

Код - 20.3.3.3

Согласно п. 2 «Положения о составе разделов проектной документации и требованиях к их содержанию», утвержденного Постановлением Правительства РФ от 16 февраля 2008 года № 87 досуговый центр – объект производственного назначения.

Степень огнестойкости здания гаража с навесом - III;

Уровень ответственности здания - II;

Класс конструктивной пожарной опасности - С0;

Этажность - 1 этаж;

Количество этажей - 1 этаж.

Технико-экономические показатели здания

Поз.	Наименование	Ед. изм.	Количество
1	Площадь застройки	м2	997,0
2	Общая площадь здания	м2	965,5
3	Строительный объем	м3	7 604,2
4	Полезная площадь	м2	953,66
5	Расчетная площадь	м2	893,5
6	Количество этажей	шт.	1
7	Этажность здания	шт.	1

Обоснование принятых объемно-пространственных и архитектурно-художественных решений, в том числе в части соблюдения предельных параметров разрешенного строительства объекта капитального строительства

На земельном участке площадью 10,0 га отведенном под строительство полигона, предусматривается провести комплекс строительно-монтажных работ обеспечивающих правильное функционирование вспомогательных, административных и производственных зданий (АБК, КПП, МСК, гараж с местом для ремонта и мойки спецтехники, весовая).

Посадка проектируемых зданий решена исходя из их архитектурно-конструктивных особенностей. Прямоугольные в плане здания отличаются простым и лаконичным объёмно-пространственным решением.

Объёмно-пространсвенные и архитектурно-художественные решения, строительные размеры в плане, высота помещений установлены по заданию на проектирование, технологическому заданию, санитарно-гигиеническим правилам, требованиям технологических процессов и расположением зданий на земельном участке, а так же в соответствии с требованиями СП 56.13330.2011 "Производственные здания". Актуализированная редакция СНиП 31-03-2001 (с Изменениями N 1, 2, 3) и СП 44.13330.2011 (Актуализированная редакция СНиП 2.09.04-87 (с Поправкой, с Изменениями N 1, 2) "Административные и бытовые здания" и направлены на создание полноценной среды для обеспечения рациональной организации работ и правильного течения технологического процесса.

Проект предусматривает максимально компактное архитектурно-планировочное решение, экономное расходование топливно-энергетических ресурсов.

Размеры сооружений не нарушают требований по пожарным и санитарным разрывам между зданиями и обеспечивают нормируемую освещенность помещений.

Принятые объемно-планировочные решения обеспечивают выполнение противопожарных требований, предъявляемых к путям эвакуации по количеству эвакуационных и аварийных выходов, по расстоянию до эвакуационных выходов, по размерам проходов и проемов на путях эвакуации.

Описание и обоснование использованных композиционных приемов при оформлении фасадов и интерьеров объекта капитального строительства

Форма фасадов комплекса зданий полигона ТКО обоснована принятой технологической схемой и типом несущих и ограждающих конструкций.

Колористическое решение зданий выполнено по заданию заказчика.

Отделка кровли и фасадов зданий АБК, КПП, части здания МСК (сортировочный цех) и части здания гаража с навесом (теплый бокс) представлена трёхслойными панелями из профилированного листа с декоративной отделкой завода-изготовителя в сочетании с оконными и дверными проёмами.

Отделка цокольной части указанных зданий, боковые поверхности крылец и рамп выполнены с применением фасадной краски.

Отделка кровли и фасадов сооружений весовой, мойки, части здания МСК (зона загрузки ТКО) выполнена обшивкой кровельным и стеновым профнастилом заводского изготовления из оцинкованной стали с полимерным покрытием.

Разработка интерьеров объекта в составе проектной документации раздела АР, в соответствии с заданием на проектирование не предусмотрена.

Описание решений по отделке помещений основного, вспомогательного, обслуживающего и технического назначения

Все строительные и отделочные материалы, заложенные в проекте, должны соответствовать требованиям государственных стандартов и иметь гигиеническое заключение, выданное органами государственной санитарно-эпидемиологической службы, сертификат соответствия и пожарной безопасности.

Полы

Выбор конструктивного решения полов принят, исходя из технико-экономической целесообразности и конкретных условий строительства, и обеспечивает:

- надежность и долговечность принятой конструкции;
- наиболее полного использования физико-механических свойств применяемых материалов;
- отсутствие влияния вредных факторов примененных в конструкции полов материалов;
- оптимальных гигиенических условий для людей;
- пожаробезопасности.

Здание АБК

Проектом для покрытий полов в рабочих кабинетах (Медицинский кабинет, Кабинет начальника смены и Конторское помещение) предусмотрена отделка линолеумом ПВХ-ПРП ГОСТ 18108-2016 на теплозвукоизолирующей основе.

Для покрытий полов в помещениях инженерного обеспечения (Электрощитовая, Венткамера совмещенная с помещением ёмкостей привозной воды) предусмотрена пропитка для упрочнения и обеспыливания бетонных полов ТехноНИКОЛЬ - однокамерный грунт TAIKOR Primer 210 СТО 72746455-3.6.1-2015 в один слой по предварительно подготовленной поверхности.Для покрытий полов в помещениях с "мокрыми" процессами (санузлы, душевые и тд.) предусмотрена отделка керамической плиткой по ГОСТ 6787-2001 с устройством дополнительного слоя гидроизоляции.

Для покрытий полов остальных помещений предусмотрена отделка керамической плиткой по ГОСТ 6787-2001.

Здание КПП

Проектом для покрытий полов предусмотрена отделка керамической плиткой по ГОСТ 6787-2001.

Весовая, мойка

Указанные сооружения по своей сути являются навесами, в качестве полов бетонная плита, отделка плиты не предусмотрена.

Здание МСК

Проектом для бетонных полов в зоне загрузки ТКО, сортировочном цехе и в помещении ИТП/Водомерного узла предусмотрено защитное, химстойкое, высокопрочное, эластичное, гидроизоляционное покрытие для стали и бетона ТехноНИКОЛЬ (Система ТН-Резервуар ХимПроф), состоящей из 2-х слоёв двухкомпонентной эпоксидной грунт-эмали с высокими антикоррозионными св-вами TAIKOR Top 490 ТУ 2312-102-72746455-2016 по предварительной подготовленной поверхности.

Для покрытий полов в помещениях с "мокрыми" процессами (санузлыи тд.) предусмотрена отделка керамической плиткой по ГОСТ 6787-2001 с устройством дополнительного слоя гидроизоляции.

Для покрытий полов остальных помещений предусмотрена отделка керамической плиткой по ГОСТ 6787-2001.

Гараж с навесом

Проектом для бетонных полов в помещении тёплого гаража предусмотрена отделка упрочняющей и обеспыливающей пропиткой для сухого бетона "Пропитка Н Uniformula" ТУ 2316-018-91934056-2013 в 2-а этапа по предварительно подготовленной поверхности

Для покрытий полов смотровой ямы предусмотрена отделка керамической плиткой по ГОСТ 6787-2001.

Отделка помещений

Для внутренней отделки используются материалы в соответствии с их функциональным назначением, имеющие сертификаты и гигиенические заключения и разрешённые к применения в административных и производственных зданиях.

Ограждающие конструкции помещений душевых и уборных запроектированы из водостойких, невлагоёмких и биостойких материалов без пустот и замкнутых воздушных прослоек или каналов. Сопряжения стен и колонн с полами помещений с влажным и мокрым режимом закругленные.

Стены и перегородки облицованы на всю высоту керамической плиткой светлых тонов. Полы душевых, и уборных из керамической плитки стойкой к воздействию влаги и дезинфицирующих щелочных растворов,

легко очищающейся от загрязнения, нескользкой. Полы помещений с трапами имеют уклон 0,01-0,02 в сторону трапов. Во избежание порезов края бортов ванны должны быть закруглены, а швы между плитами - повсюду тщательно затерты.

Потолки

В помещениях проектируемых зданий, для отделки потолков применены материалы, допускающие систематическую очистку.

а) В здании АБК в помещениях с "мокрыми" процессами проектом предусмотрен подвесной реечный потолок "АЛБЕС" в комплекте с подвесной системой.

В остальных помещениях предусмотрены потолки по подвесной системе "T15/T24 NE" из оцинкованной стали со встроенными пожарными компенсаторами с заполнением потолочной негорючей плитой ARMSTRONG DUNE_NG".

б) В здании КПП роль потолков выполняет кровля из трехслойных стеновых панелей окрашенных в заводских условиях полиэстером (PE) с толщиной слоя 25мкм.

в) В сооружениях весовой, мойки и кровля над зоной загрузки ТКО в здании МСК по сути являющимися навесами, потолки не предусмотрены, в качестве "потолков" можно рассматривать низ кровли из

кровельного профнастила заводского изготовления из оцинкованной стали с полимерным покрытием.

г) В здании МСК в зоне сортировочного цеха роль потолков выполняет кровля из трехслойных стеновых панелей окрашенных в заводских условиях полиэстером (PE) с толщиной слоя 25мкм.

Во встроенных административно-бытовых и вспомогательных помещениях здания МСК отделка потолков запроектирована окраской негорючей, водно-дисперсионная краской АК-ТЕРМ КМ0, ТУ 2316-010-03185388-2012 светлых тонов за 2 раза.

д) В гараже с навесом в зоне тёплого бокса роль потолков выполняет кровля из трехслойных стеновых панелей окрашенных в заводских условиях полиэстером (PE) с толщиной слоя 25мкм.

В сооружении холодного навеса, потолки не предусмотрены, в качестве "потолков" можно рассматривать низ кровли из кровельного профнастила заводского изготовления из оцинкованной стали с полимерным покрытием.

Стены и перегородки

В помещениях проектируемых зданий, для отделки стен и перегородок применены материалы, допускающие систематическую очистку.

При использовании для внутренней отделки интерьера помещений материалов отличающихся от проектных, подрядчику необходимо на все применяемые материалы предоставить сертификаты:

- гигиенический; -пожарный; - соответствия.

Отделка стен и перегородок внутренних помещений проектируемых зданий, запроектирована в зависимости от их функционального назначения:

а) В здании АБК, помещения с "мокрыми" процессами запроектированы с облицовкой керамической плиткой ГОСТ 6141-91 на всю высоту.
В остальных помещениях отделка запроектирована окраской негорючей, водно-дисперсионная краской АКТЕРМ КМ0, ТУ 2316-010-03185388-2012 светлых тонов за 2 раза;

Внутренняя часть стен из трехслойных стеновых панелей являющейся по сути стенами части помещений, окрашена в заводских условиях полиэстером (ПЭ) с толщиной слоя 25мкм и не требуют дополнительной отделки.

б) В здании КПП перегородка и внутренняя часть стен из трехслойных стеновых панелей являющейся по сути стенами помещений, окрашена в заводских условиях полиэстером (ПЭ) с толщиной слоя 25мкм и не требуют дополнительной отделки..

в) В сооружениях весовой, мойки и зона загрузки ТКО в здании МСК по сути являющимися навесами, отделка стен не предусмотрена, в качестве отделки можно рассматривать отделку стенового профнастила заводского изготовления из оцинкованной стали с полимерным покрытием.

г) В здании МСК в зоне сортировочного цеха, встроенные административно-бытовые и вспомогательные помещения с "мокрыми" процессами запроектированы с облицовкой керамической плиткой ГОСТ 6141-91 на всю высоту.

В остальных встроенных административно-бытовых и вспомогательных помещениях здания МСК отделка потолков запроектирована окраской негорючей, водно-дисперсионная краской АКТЕРМ КМ0, ТУ 2316-010-03185388-2012 светлых тонов за 2 раза.

Внутренняя часть стен в сортировочном цехе и части встроенных административно-бытовых и вспомогательных помещений из трехслойных стеновых панелей, окрашена в заводских условиях полиэстером (ПЭ) с толщиной слоя 25мкм и не требуют дополнительной отделки.

Основные элементы металлического каркаса здания МСК в зоне сортировочного цеха облицованы огнестойкими плитами и окрашены негорючей, водно-дисперсионной краской АКТЕРМ КМ0, ТУ 2316-010-03185388-2012 светлых тонов за 2 раза;

д) В гараже с навесом в зоне тёплого бокса, внутренняя часть стен из трехслойных стеновых панелей окрашена в заводских условиях полиэстером (ПЭ) с толщиной слоя 25мкм и не требуют дополнительной отделки.

В сооружении холодного навеса, отделка стен не предусмотрена, в качестве отделки можно рассматривать отделку стенового профнастила заводского изготовления из оцинкованной стали с полимерным покрытием.

Описание архитектурных решений, обеспечивающих естественное освещение помещений с постоянным пребыванием людей

В здании АБК, КПП и МСК проектом предусмотрены световые проёмы, выполненные с учетом внешнего облика здания, технологических процессов и оптимизации тепловых потерь.

Рабочие помещения для эксплуатации ПЭВМ в здании АБК: №106 (Конторское помещение); №117 (Кабинет начальника смены); №128 (Медицинский кабинет), основное помещение в здании КПП и помещение №103 (Операторская) в здании МСК имеют естественное освещение.

Помещение №102 (Сортировочный цех) в здании МСК имеет естественное освещение.

Естественное освещение указанных помещений соответствует требованиям СНиП и СанПиН.

В качестве солнцезащитных устройств в указанных помещениях (за исключением помещения №102 в здании МСК) используются жалюзи. Материал, используемый для жалюзи, должен быть стойким к влаге, моющим и дезинфицирующим растворам. Допускается в качестве солнцезащитных устройств использовать жалюзи светлых тонов со светорассеивающими и светопропускающими свойствами.

Рабочие места располагаются на расстоянии не более 6 метров от световых проёмов. При работе в условиях недостаточного естественного освещения используется дополнительное искусственное освещение.

Источники искусственного освещения обеспечивает достаточное равномерное освещение всех помещений. Размещение светильников осуществляется в соответствии требования к размещению источников искусственного освещения административных помещений.

Естественное освещение вспомогательных помещений соответствует требованиям СНиП и СанПиН.

Расчеты коэффициентов естественной освещенности приведены в разделе 1535-21/2-АР3"Расчет КЕО".

Описание архитектурно-строительных мероприятий, обеспечивающих защиту помещений от шума, вибрации и другого воздействия

Большинство рабочих мест зданий комплекса использует ручной труд, поэтому персонал находится в зоне повышенного шума. Акустические средства защиты от шума в зависимости от принципа действия подразделяются на средства звукоизоляции, средства звукопоглощения, средства виброизоляции, средства демпфирования и глушители шума. Проектными решениями на комплексе отсутствуют возможности снизить шум строительно-акустическими методами. Необходимо применять средства индивидуальной защиты, дающие возможность снизить шум на 10 - 40 дБ.

В свою очередь, в зависимости от конструктивного исполнения средства индивидуальной защиты делятся на противошумные наушники, противошумные вкладыши, противошумные шлемы и каски, противошумные костюмы. Дополнительным фактором снижения влияния шума является рациональный режим труда и отдыха с целью снижения воздействия на работников физических и психофизиологических вредных и опасных производственных факторов.

Как один из элементов, это кратковременное выполнение производственных задач работников на производстве.

Во внутренних помещениях АБК, КПП, МСК предусмотренные проектом ограждающие конструкции, обеспечивают уровень звука создаваемым внешними источниками, проходящий через ограждающую конструкцию, не превышающий нормативных значений требования СП 51.13330.2011.

Индекс приведенного уровня ударного шума для ограждающих конструкций рабочих помещений не превышает допустимых значений.

Для защиты работающих от шума в помещениях, где размещается вентиляционное оборудование и специальное оборудование для зданий, осуществляются следующие мероприятия по защите от вредного воздействия:

-октавные уровни звукового давления используемого оборудования не превышают допустимые нормы; -своевременное устранение неисправностей, увеличивающих шум при работе оборудования;

-постоянный контроль за креплением движущихся частей механизмов, проверка состояния амортизационных прокладок, смазки и т.д;

-своевременная профилактика и ремонт оборудования;

-регулирование скорости вращения вентиляторов, что позволяет снизить их звуковую мощность; -подсоединение воздуховодов к вентиляторам при помощи гибких вставок;

-установка шумоглушителей;

-применение нормативной скорости движения воздуха.

Описание решений по светоограждению объекта, обеспечивающих безопасность полета воздушных судов (при необходимости)

В соответсвии с приказом Росаэронавигации от 28 ноября 2007 г. N 119 об утверждении Федеральных авиационных правил "Размещение маркировочных знаков и устройств на зданиях, сооружениях, линиях связи, линиях электропередачи, радиотехническом оборудовании и других объектах, устанавливаемых в целях обеспечения безопасности полетов воздушных судов" и другими нормативными документами РФ, светоограждение объекта не требуется.

Описание решений по декоративно-художественной и цветовой отделке интерьеров - для объектов непроизводственного назначения

Требования к интерьерам заданием на проектирование не предъявлялось

Дератизационные мероприятия

Для исключения возможности доступа грызунов в помещения необходимо выполнить следующие мероприятия:

1. Заделать отверстия в местах прохода инженерных коммуникаций через перекрытия и стены;

2. Отверстия вокруг мест выводов и вводов коммуникаций, нарушения в фундаментах и стенах, отмостке и стенах, щели, отверстия в дверях, косяках должны быть заделаны в течение трёх суток.

После вода объекта в эксплуатацию, специализированная проектная организация разрабатывает проект на основании обследования по установке системы ОЗДС на базе устройства "Иссан-Охра-Д-333".

Перечень мероприятий по защите строительных конструкций и фундаментов от разрушения

По результатам лабораторных исследований коррозионной активности грунтов на участке строительства неагрессивная по отношению к бетону всех марок.

Бетонные поверхности, соприкасающиеся с грунтом, покрыть двумя слоями горячего битума.

Металлопрокат применяемый в качестве основных несущих конструкций для всех проектируемых зданий, для защиты от коррозии покрыть грунтом ГФ-021, ГОСТ 25129-82 в два слоя (толщиной 30 мкм), с последующей окраской эмалью ХВ-124 ГОСТ 10144-89 в четыре слоя (толщиной 70 мкм).

Нанесение защитного покрытия должно производиться в цеховых условиях.

Конструкции поставляются в окрашенном виде.

В условиях строительной площадки производится только восстановление поврежденных участков.

Поверхности металлоконструкций, подлежащие подготовке перед окрашиванием, не должны иметь заусенцев, острых кромок (радиусом менее 0,3 мм), сварочных брызг, прожогов, остатков флюса.

Подготовка поверхности должна включать в себя очистку от окислов (прокатной окалины и ржавчины) и обезжиривание. Поверхность должна иметь (по ГОСТ 23118-99) третью степень очистки от окислов по ГОСТ 9.402-2004 и первую степень обезжиривания.

Работы по окраске конструкций производить в соответствии с СП 72.13330.2016 "Защита строительных конструкций и сооружений от коррозии" и СНиП 12-04-2002 "Безопасность труда в строительстве. Часть 2. Строительное производство".

Качество лакокрасочного покрытия должно соответствовать V классу по ГОСТ 9.032-74.

В соответствии с ГОСТ 23118-99 не подлежат грунтовке зоны монтажной сварки (по 100 мм в каждую сторону).

В местах монтажных стыков постоянная окраска наносится после их монтажа.

Огнезащитную облицовку плитами PROMATECT® - L500 (для здания МСК) выполнить после окончания всех работ по изготовлению (монтажу) элементов металлического каркаса в соответствии с проектной и технической документациями на огнезащитные облицовки.

Внутренняя и наружная сторона трёхслойных стеновых и кровельных сендвич-панелей окрашена полиэстером (PE) с толщиной слоя 25 мкм в заводских условиях.

Доборные (фасонные) элементы стен устанавливаемые внутри и снаружи здания окрашены:

- с наружной стороны полиэстером (PE) с толщиной слоя 25 мкм в заводских условиях;

- с внутренней стороны защитным антикоррозийным покрытием (пурал 50мкм, пластизоль 200мкм, поливинилдифторид PVF2/PVDF) в заводских условиях.

Описание инженерных решений и сооружений, обеспечивающих защиту территории объекта капитального строительства, отдельных зданий и сооружений объекта капитального строительства, а также персонала (жителей) от опасных природных и техногенных процессов

Задача по решению проблемы защиты территории объекта строительства на участке проектирования от опасных природных и техногенных процессов заданием на проектирование не предусмотрена.

Общие рекомендации и указания по эксплуатации зданий и сооружений:

- систематически производить осмотр фундаментов и отмостки зданий и сооружений;

- не допускать течи систем инженерного оборудования зданий и сооружений;

- восстанавливать просадки отмостки, не допуская замачивание фундаментов зданий и сооружений снаружи;

- соблюдать правила противопожарной безопасности;

- следить за исправностью систем электроснабжения -электроприборов, электропроводки;

- не допускать применение самодельных электроприборов, особенно электронагревательных приборов для отопления помещений.

Текущий осмотр зданий, сооружений и покрытия производить два раза в год:

- весной после таяния снега и осенью- до образования снежного покрова.

Внеочередные осмотры производить после сильных ливней, обильных снегопадов и других стихийных природных явлений. В процессе эксплуатации очищать кровлю от снежных слитков, а также производить очистки кровли от мусора, препятствующего свободному стоку воды, (очистку производить не реже одного раза в месяц).

Немедленно ремонтировать места протекания кровли.

В отопительный период следить за исправностью системы отопления.

Во время неотопительного периода система отопления должна быть промыта и заполнена водой.

Перечень мероприятий по обеспечению соблюдения установленных требований энергетической эффективности к конструктивным решениям, влияющим на энергетическую эффективность зданий, строений и сооружений

Конструктивные решения в части строительных материалов, изделий и конструкций обладают свойствами и характеристиками, обеспечивающими требования энергосбережения и энергоэффективности.

Строительные материалы, изделия и конструкции, выполняющие функции теплоизоляции зданий и сооружений, по теплофизическим характеристикам соответствуют законодательству РФ об энергосбережении.

Заполнение оконных проёмов выполнены из ПВХ и алюминиевых профилей с заполнением одно и двухкамерными стеклопакетами. Наружные двери и ворота - металлические утепленные, запроектированы с учётом требований по повышенному сопротивлению теплопередаче, звукоизоляции и прочности. В целях сокращения расхода тепла на отопление зданий в холодный и переходный периоды года предусмотрено устройство тамбуров и тепловых завес за наружными входными дверьми и воротами. Все здания имеют замкнутый тепловой контур.

В разделе марки ЭЭ проведён анализ проектной документации;

- рассчитано требуемое сопротивление теплопередаче отдельных ограждающих конструкций проектируемых зданий

- рассчитано фактическое сопротивление теплопередаче наружных стен и кровли в соответствии с требованиями СП 50.13330.2012

- выполнена оценка удельного энергопотребления проектируемых зданий в соответствии с методикой СП 50.13330.2012

- проведена оценка температурного режима некоторых узлов сопряжений и минимальной температуры внутренней поверхности узлов сопряжения ограждающих конструкций.

ПЕРЕЧЕНЬ НОРМАТИВНЫХ ДОКУМЕНТОВ:

1. СП 20.13330.2016 «Нагрузки и воздействия».
2. СП 16.13330.2017 «Стальные конструкции».
3. СП 24.13330.2011 «Свайные фундаменты»
4. СП 22.13330.2016 «Основания зданий и сооружений» Актуализированная редакция.
5. СП 63.13330.2012 "Бетонные и железобетонные конструкции. Основные положения" Актуализированная редакция.
6. СП 52-103-2007 "Железобетонные монолитные конструкции зданий".
7. СП 56.13330.2011 "Производственные здания". Актуализированная редакция СНиП 31-03-2001 (с Изменениями N 1, 2, 3)
8. СП 44.13330.2011 (Актуализированная редакция СНиП 2.09.04-87 (с Поправкой, с Изменениями N 1, 2) "Административные и бытовые здания"
9. СП 131.13330.2018 «Строительная климатология».

КРАСНОЯРСК
ГРАЖДАНПРОЕКТ
ТЕРРИТОРИАЛЬНЫЙ ГРАДОСТРОИТЕЛЬНЫЙ ИНСТИТУТ

Свидетельство №0795-2015-2461002003-П-9
Заказчик – Краевое государственное казенное учреждение «Управление капитального строительства» (КГКУ «УКС»)

полигон твердых коммунальных отходов в пгт Мотыгино Мотыгинского района

ПРОЕКТНАЯ ДОКУМЕНТАЦИЯ

Раздел 4. Конструктивные и объемно-планировочные решения
Часть 2. Объемно-планировочные решения. Графическая часть
Книга 1. Административно-бытовой комплекс

1535-21/2-КР2.1

Том 4.2.1

Изм.	№док.	Подп.	Дата

2021

Инв. №_____

КРАСНОЯРСК
ГРАЖДАНПРОЕКТ

ТЕРРИТОРИАЛЬНЫЙ
ГРАДОСТРОИТЕЛЬНЫЙ
ИНСТИТУТ

Свидетельство №0795-2015-2461002003-П-9
Заказчик – Краевое государственное казенное учреждение «Управление капитального строительства» (КГКУ «УКС»)

полигон твердых коммунальных отходов в пгт Мотыгино Мотыгинского района

ПРОЕКТНАЯ ДОКУМЕНТАЦИЯ

Раздел 4. Конструктивные и объемно-планировочные решения
Часть 2. Объемно-планировочные решения. Графическая часть
Книга 1. Административно-бытовой комплекс

1535-21/2-КР2.1

Том 4.2.1

Главный инженер _____ В.П. Шкедов

Главный инженер проекта _____ О.С. Азёма

2021

Взам.инв. №
Подп. и дата
Инв. № подл.

Ведомость рабочих чертежей основного комплекта

Лист	Наименование	Примечание
1	Общие данные	
2	План на отм. 0.000	
3	План кровли	
4	Разрез 1-1	
5	Фасад в осях Е-А	
6	Фасад в осях А-Е	
7	Фасад в осях 1-4	
8	Фасад в осях 4-1	
9	Кладочный план и монтажный план перегородок на отм. 0.000	
10	Окна ОК-1, ОК-2	
11	Экспликация полов. Ограждение ОГ-1	
12	Ведомость отделки помещений (начало)	
13	Ведомость отделки помещений (продолжение)	
14	Ведомость отделки помещений (продолжение)	
15	Ведомость отделки помещений (продолжение)	
16	Ведомость отделки помещений (окончание). Сечение а-а. Утепление	
	стен входных тамбуров	
17	Раскладка стеновых сендвич-панелей по оси Г/6-1 и по оси А/1-6	
18	Раскладка стеновых сендвич-панелей по оси 1/Г-А и по оси 6/А-Г	
19	Раскладка кровельных сендвич-панелей	
20	Узел 1. Отмостка. Утепление стен подземной части	

Согласовано

Взам. инв. №

Подп. и дата

Инв. № подл.

Изм.	Кол.уч.	Лист	№док.	Подп.	Дата

1535-21/2-КР2.1

полигон твердых коммунальных отходов
в пгт Мотыгино Мотыгинского района

Разработал	Мальцева			
Проверил	Романова			
Н.контроль	Кристаллович			
ГИП	Азёма			

Стадия	Лист	Листов
П	1	

Общие данные

ГРАЖДАНПРОЕКТ

Формат А4

План на отм. 0.000

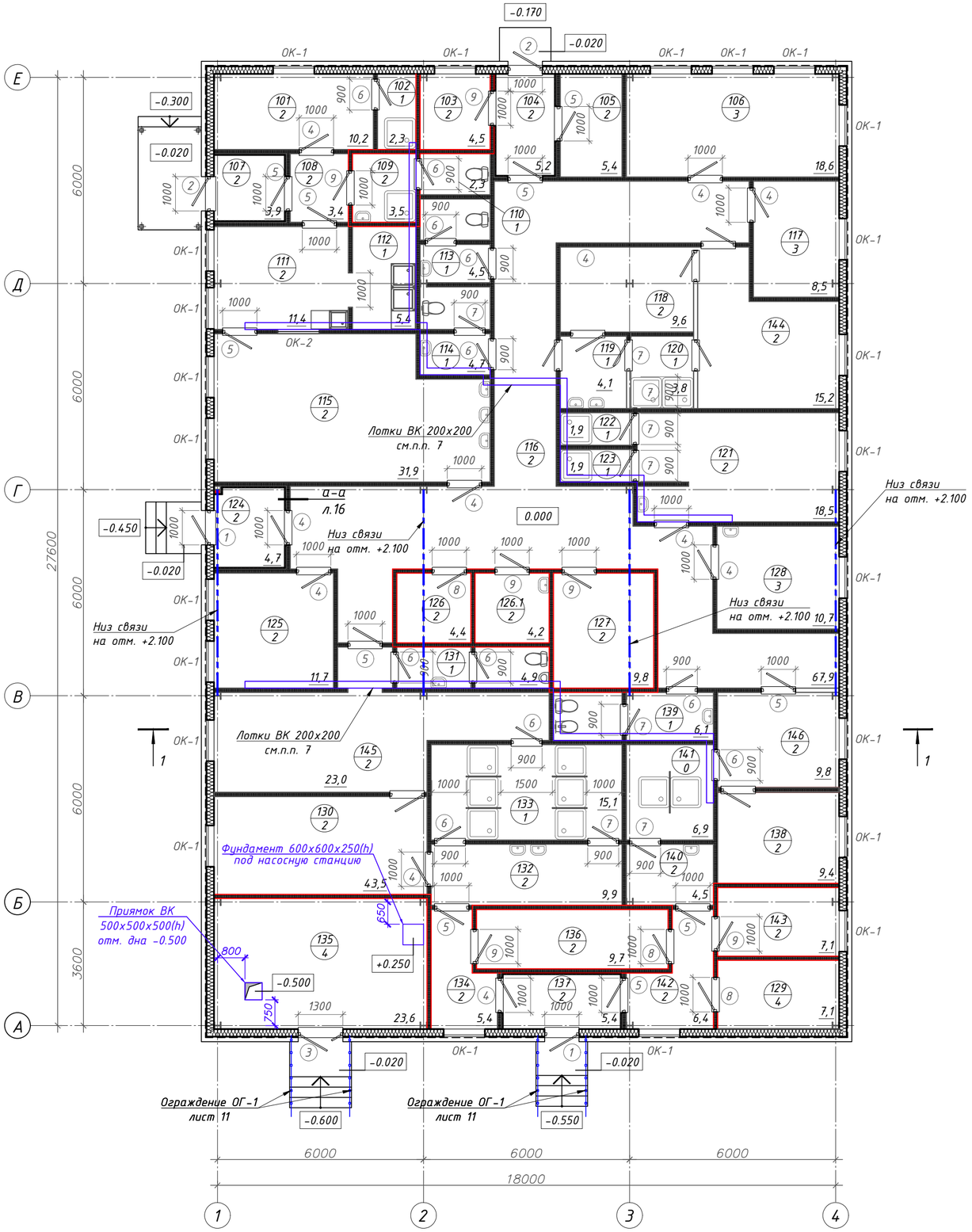

Экспликация помещений на отм. 0.000

Номер помещ.	Наименование	Площадь, м²	Кат. пом.
101	Гардеробная для группы 1а	10,2	
102	Душевая при гардеробной для группы 1а	2,3	
103	Помещение временного хранения грязной спецодежды для групп 1а, 2г, 3а	4,5	В2
104	Тамбур 1	5,2	
105	Комната обогрева	5,4	
106	Конторское помещение	18,6	
107	Тамбур 2	3,9	
108	Тамбур 3	3,4	
109	КУИн при столовой	3,5	В3
110	Уборная персонала столовой	2,3	
111	Помещение распаковки готовых блюд	11,4	
112	Моечная обменной тары	5,4	
113	Уборная Ж	4,5	
114	Уборная М	4,7	
115	Обеденный зал на 12 п/м	31,9	
116	Коридор	67,9	
117	Кабинет начальника смены	8,5	
118	Гардеробная рабочей одежды для групп 2г	9,6	
119	Преддушевая при гардеробной для группы 2г	4,1	
120	Душевая при гардеробной для групп 2г	3,8	
121	Гардеробная для групп 3а, 1а	18,5	
122	Душевая 1 при гардеробной для групп 3а, 1а	1,9	

Экспликация помещений на отм. 0.000

Номер помещ.	Наименование	Площадь, м²	Кат. пом.
123	Душевая 2 при гардеробной для групп 3а, 1а	1,9	
124	Тамбур 4	4,7	
125	Гардеробная уличной одежды	11,7	
126	Респираторная	4,4	В1
126.1	КУИн	4,2	В3
127	Склад чистой спецодежды	9,8	В1
128	Медицинский кабинет	10,7	
129	Электрощитовая	7,1	В2
130	Мужская гардеробная рабочей одежды для группы 3б	17,7	
131	Уборная при мужской гардеробной для группы 3б	4,9	
132	Преддушевая при мужской гардеробной для группы 3б	9,9	
133	Душевая при мужской гардеробной для группы 3б	15,1	
134	Тамбур 5	5,4	
135	Венткамера; Помещение ёмкостей привозной воды	23,6	В1
136	Помещение сушки спецодежды	9,7	В2
137	Тамбур 6	5,4	
138	Женская гардеробная рабочей одежды для группы 3б	9,4	
139	Уборная Ж совмещенная с КЛГЖ	6,1	
140	Преддушевая при женской гардеробной для группы 3б	4,5	
141	Душевая при женской гардеробной для группы 3б	6,9	
142	Тамбур 7	6,4	
143	Помещение временного хранение грязной спецодежды группы 3б	7,1	В2
144	Гардеробная домашней одежды для групп 2г	15,2	
145	Мужская гардеробная домашней одежды для группы 3б	23,0	
146	Женская гардеробная рабочей одежды для группы 3б	9,8	

Условные обозначения:

120 120 200 – наружные стены из сендвич-панелей ДиВолл;

– перегородки из КНАУФ-листов ГСП-Н2, тип С112;

– перегородки из КНАУФ-листов ГСП-DF, тип С112.

1. Спецификацию элементов заполнения проемов см. лист 10.
2. Ведомость отделки помещений см. листы 12–16.
3. Экспликацию полов см. лист 11.
4. Разрез 1–1 см. лист 4.
5. Монтажный план перегородок на отм. 0.000 см. лист 9.
6. Ограждение наружных лестниц ОГ-1 разработано на листе 11.
7. Привязку лотков ВК см. схему привязки на листе 9

Изм.	Кол.уч.	Лист	№док.	Подп.	Дата	1535-21/2-КР2.1			
						полигон твердых коммунальных отходов в пгт Мотыгино Мотыгинского района			
Разработал		Мальцева				Административно-бытовой корпус (АБК)	Стадия	Лист	Листов
Проверил		Романова					П	2	
Н.контроль		Кристаллович				План на отм. 0.000	ГРАЖДАНПРОЕКТ		
ГИП		Азёма							

Согласовано

Взам. инв. №

Подп. и дата

Инв. № подл.

Формат А2

План кровли

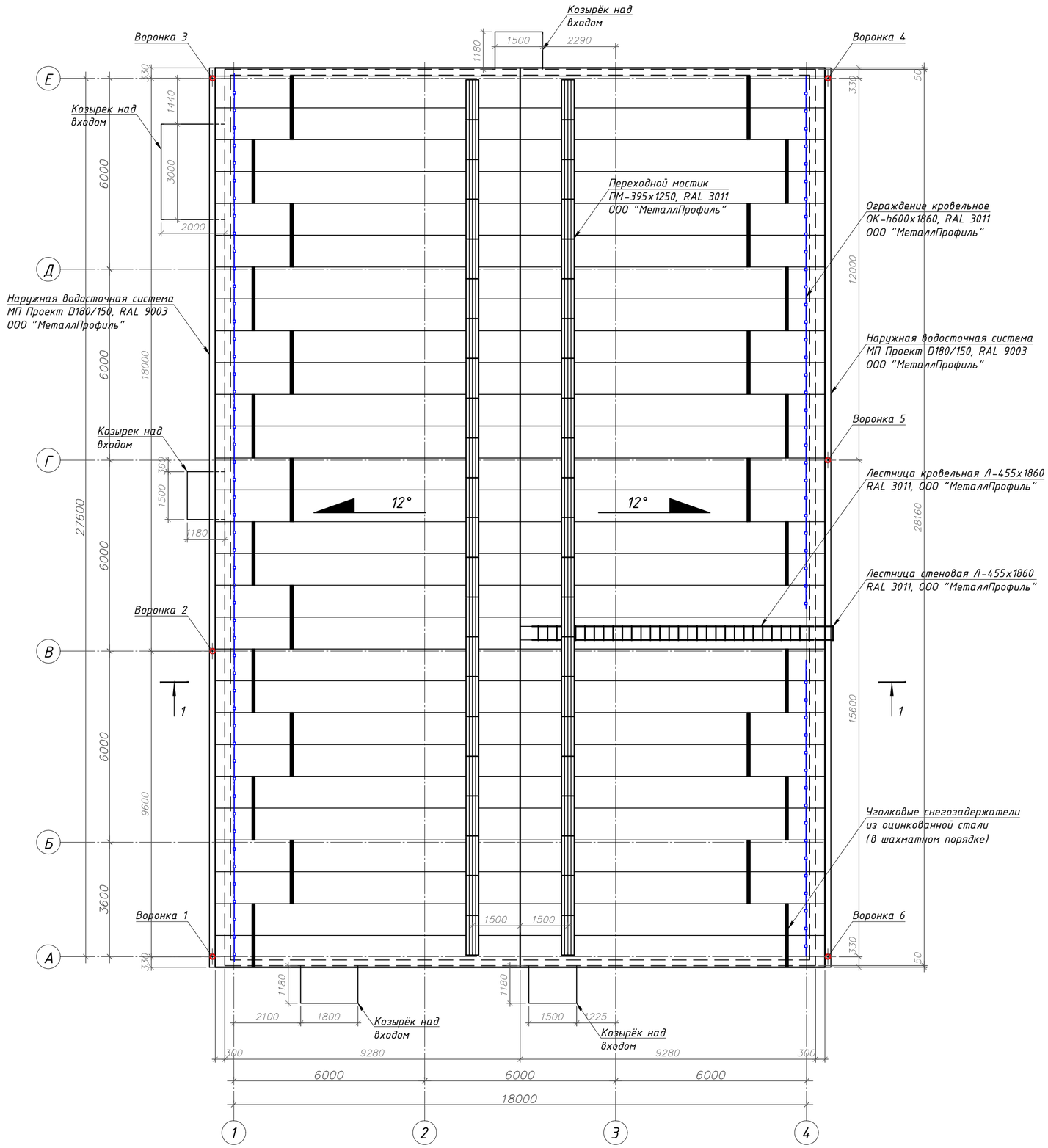

Спецификация элементов кровли

Поз.	Обозначение	Наименование	Кол. (шт.)	Масса (ед.кг)	Прим.
		Система наружного водостока			
	ООО "МеталлПрофиль"	МП Проект D180/150			RAL 9003
		Желоб водосточный D180х3000 (ОЦ-01-БЦ-0.5)	20		обрезать по месту
		Заглушка желоба D185 (ОЦ-01-БЦ-0.5)	4		
		Воронка выпускная D185х150 (ОЦ-01-БЦ-0.5)	6		
		Труба водосточная D150х3000 (ОЦ-01-БЦ-0.5)	6		обрезать по месту
		Колено трубы D150 (ОЦ-01-БЦ-0.5)	6		
		Колено сливное D150 (ОЦ-01-БЦ-0.5)	6		
		Держатель трубы D150 (ОЦ-01-БЦ-1.0) (на дерево)	18		3шт./труба
		Держатель желоба D185х350 (ОЦ-01-БЦ-4)	58		шаг 1000
		Элементы безопасности кровли			
	ООО "МеталлПрофиль"	Переходной мостик ПМ-395х1250; RAL 3011	46		
	--//--	Лестница кровельная Л-455х1860; RAL 3011	5	16,0	обрезать по месту
	--//--	Лестница стеновая Л-455х1860; RAL 3011	2	16,0	
	--//--	Ограждение кровельное ОК-h600х1860; RAL 3011	29	10,0	
	--//--	Уголковые снегозадержатели из оцинкованной стали; RAL 3011; L=2000мм	29		

1. Расчет кол-ва водосточных труб:
В соответствии с СП 17 "Кровли", п.9.7 "При наружном организованном отводе воды с кровли расстояние м/у водосточными трубами должно приниматься не более 24 м, площадь поперечного сечения водосточных труб должна приниматься из расчета 1,5см^2 на 1,0 м^2 площади кровли";
При трубе Ф15см- площадь попер. сечения трубы: S=Пи*R^2= 3,14*56,25 = 176,63см^2
Расчёт:
Для двускатной кровли с площадью одного ската 9,78*28,26 = 276,38 м^2
Требуемая площадь сечения водосточных труб: 1.5*276,38 = 414,57 см^2
Количество труб Ф15см: 414,57 / 176,63 = 2,35 т.е. 3 трубы (на 2 ската 6 труб).
2. Молниезащиту здания см. чертежи марки ЭС.
3. Подрядной организации осуществляющей монтаж кровли предусмотреть специальные элементы безопасности: - элементы для крепления страховочных тросов, пешеходных настилов и снегозадержателей; - крюки для навешивания лестниц.
4. Для предотвращения образования ледяных пробок и сосулек в водосточной системе кровли, а также скопления снега и наледей в водоотводящих желобах и на карнизном участке, проектом предусмотрена кабельная система противообледенения, подробнее см. чертежи марки ЭЗ.

						1535-21/2-КР2.1	
						полигон твердых коммунальных отходов в пгт Мотыгино Мотыгинского района	
Изм.	Кол.уч.	Лист	№док.	Подп.	Дата		
Разработал		Мальцева				Административно-бытовой корпус (АБК)	Стадия: П; Лист: 3; Листов:
Проверил		Романова					
Н.контроль		Кристаллович				План кровли	ГРАЖДАНПРОЕКТ
ГИП		Азёма					

Согласовано

Взам. инв. №

Подп. и дата

Инв. № подл.

Формат А2

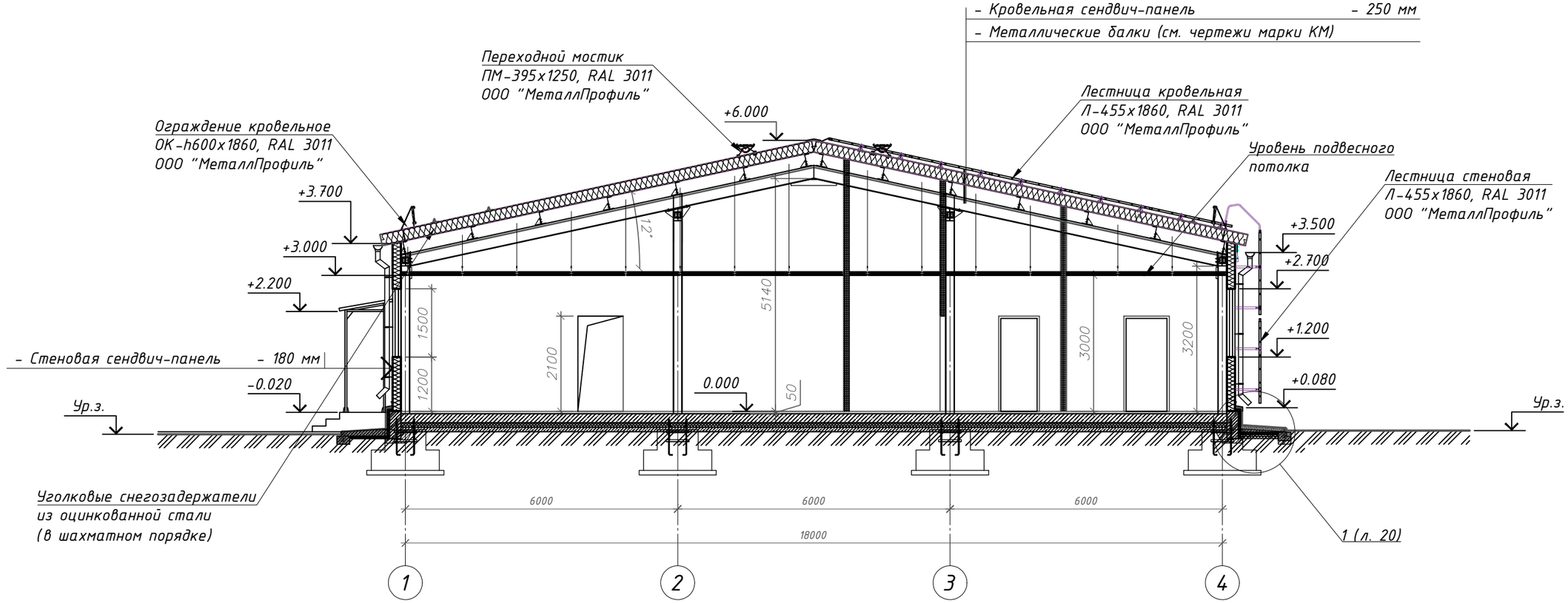

Примечание:
1. Высота перегородок над подвесным потолком составляет 300 мм.

						1535-21/2-КР2.1	
						полигон твердых коммунальных отходов в пгт Мотыгино Мотыгинского района	
Изм.	Кол.уч.	Лист	№док.	Подп.	Дата		
Разработал		Мальцева				Административно-бытовой корпус (АБК)	Стадия: П; Лист: 4; Листов:
Проверил		Романова					
Н.контроль		Кристаллович				Разрез 1-1	ГРАЖДАНПРОЕКТ
ГИП		Азёма					

Согласовано

Взам. инв. №

Подп. и дата

Инв. № подл.

Формат А3

Фасад в осях Е-А

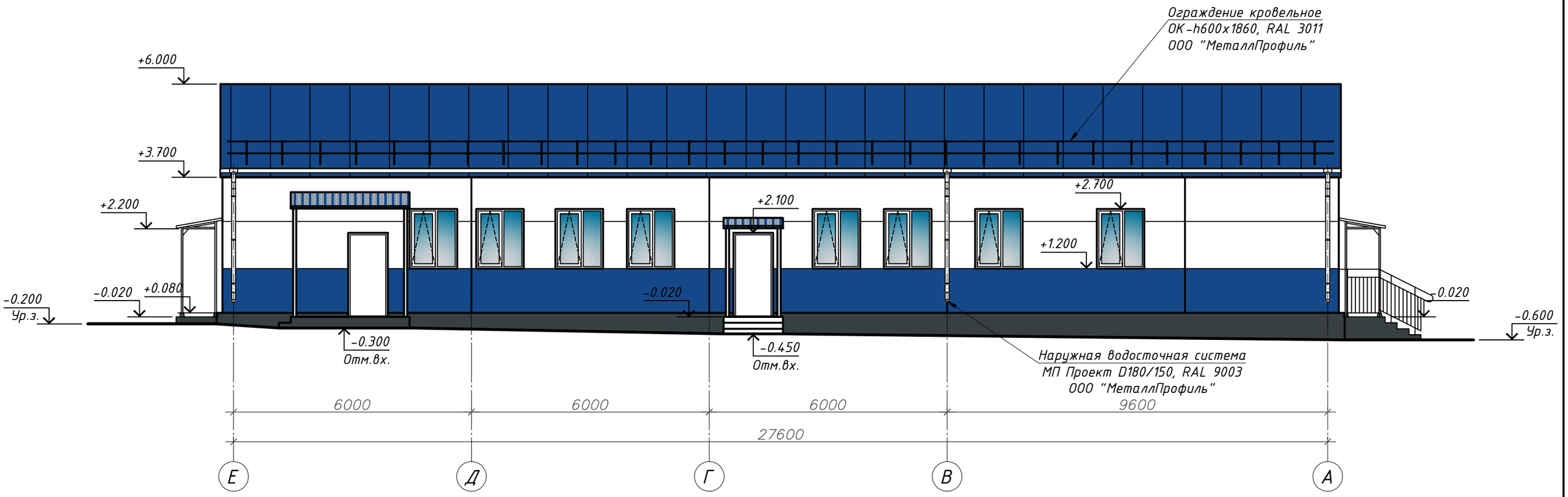

Условные обозначения:

- трёхслойные сендвич-панели (кровельные и стеновые) - RAL 5005;
- трёхслойные сендвич-панели (стеновые) - RAL 9003;
- кровля козырьков из профлиста - RAL 5005;
- см. п.п.1

1. Цокольную часть здания окрасить водно-дисперсионной акриловой краской «Краска для фасадов и цоколей ТЕКС-Профи» ТУ 20.20.11-011-76174671-2005 за 2 раза, цвет -RAL 7016. Общую площадь окрашиваемых поверхностей см. п.п.1 на листе 8.
Окраску производить по обезжиренной и предварительно огрунтованной поверхности с помощью грунта Бетоконтакт за 2 раза.

Изм.	Кол.уч.	Лист	№док.	Подп.	Дата	1535-21/2-КР2.1			
						полигон твердых коммунальных отходов в пгт Мотыгино Мотыгинского района			
Разработал		Мальцева				Административно-бытовой корпус (АБК)	Стадия	Лист	Листов
Проверил		Романова					П	5	
Н.контроль		Кристаллович				Фасад в осях Е-А	ГРАЖДАНПРОЕКТ		
ГИП		Азёма							

Согласовано

Взам. инв. №

Подп. и дата

Инв. № подл.

Формат А3

Фасад в осях А-Е

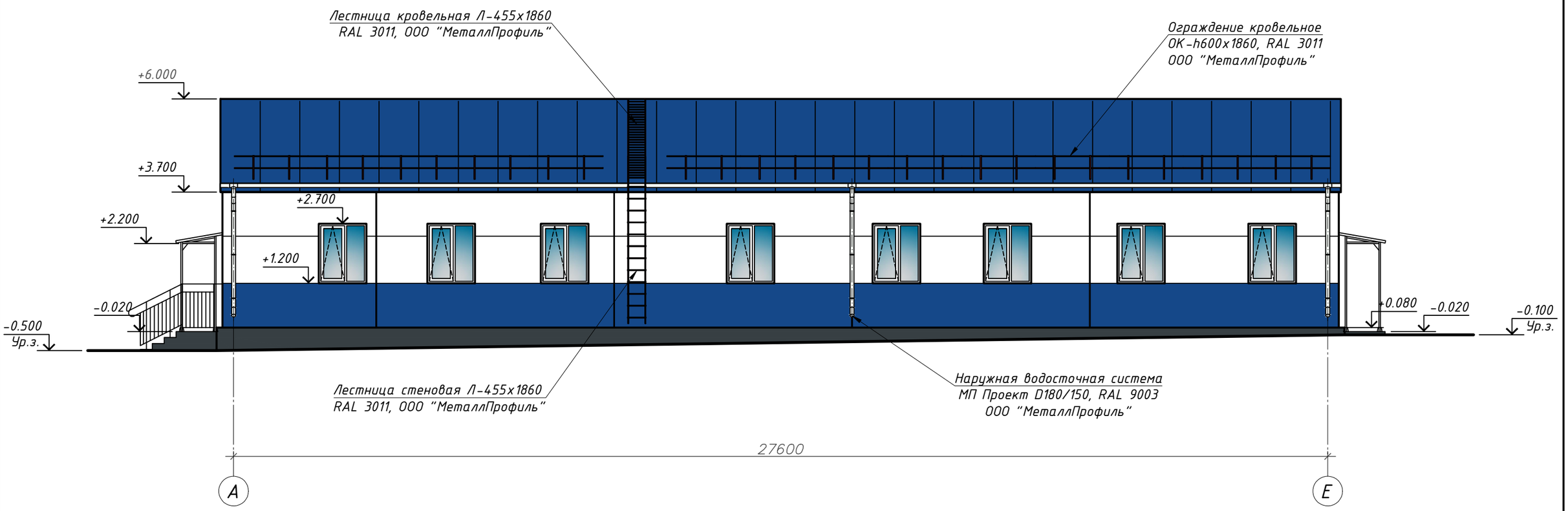

Условные обозначения:

- трёхслойные сендвич-панели (кровельные и стеновые) - RAL 5005;
- трёхслойные сендвич-панели (стеновые) - RAL 9003;
- кровля козырьков из профлиста - RAL 5005;
- см. п.п.1

1. Цокольную часть здания окрасить водно-дисперсионной акриловой краской «Краска для фасадов и цоколей ТЕКС-Профи» ТУ 20.20.11-011-76174671-2005 за 2 раза, цвет -RAL 7016. Общую площадь окрашиваемых поверхностей см. п.п.1 на листе 8.
Окраску производить по обезжиренной и предварительно огрунтованной поверхности с помощью грунта Бетоконтакт за 2 раза.

Изм.	Кол.уч.	Лист	№док.	Подп.	Дата	1535-21/2-КР2.1			
						полигон твердых коммунальных отходов в пгт Мотыгино Мотыгинского района			
Разработал		Мальцева				Административно-бытовой корпус (АБК)	Стадия	Лист	Листов
Проверил		Романова					П	6	
Н.контроль		Кристаллович				Фасад в осях А-Е	ГРАЖДАНПРОЕКТ		
ГИП		Азёма							

Согласовано

Взам. инв. №

Подп. и дата

Инв. № подл.

Формат А3

Фасад в осях 1-4

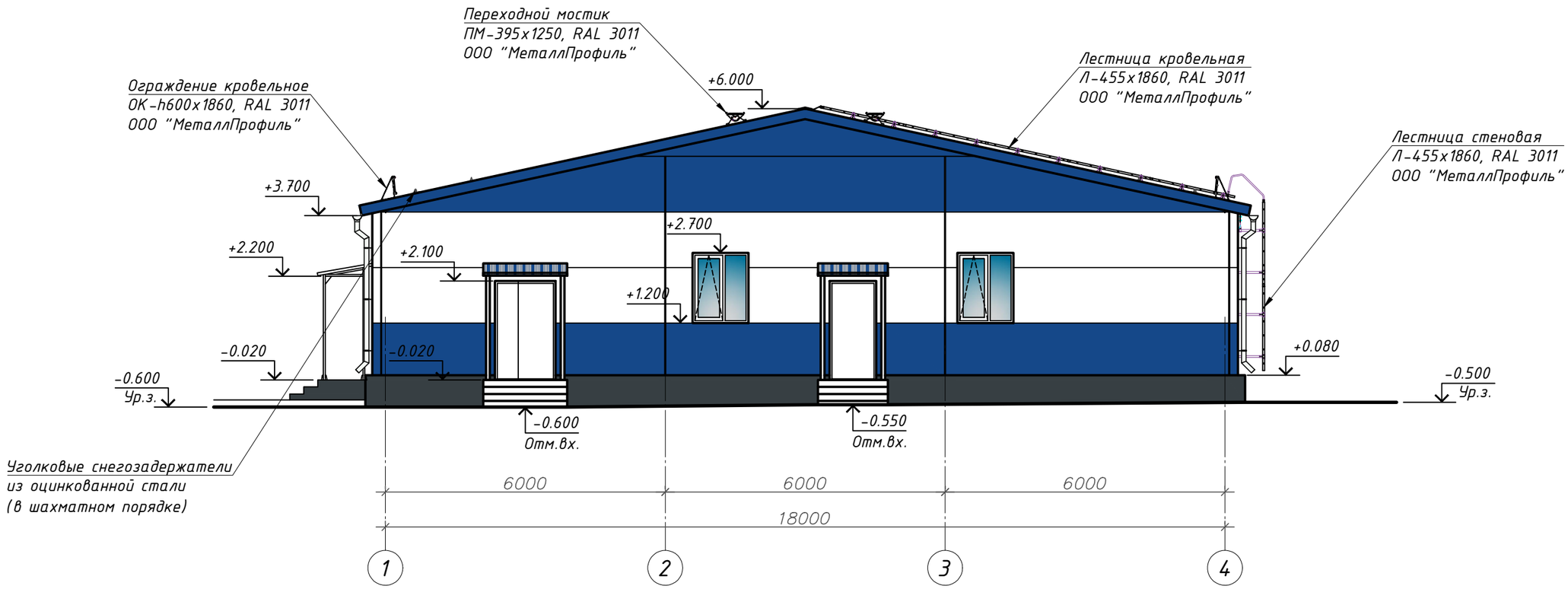

Условные обозначения:

- трёхслойные сендвич-панели (кровельные и стеновые) - RAL 5005;
- трёхслойные сендвич-панели (стеновые) - RAL 9003;
- кровля козырьков из профлиста - RAL 5005;
- см. п.п.1

1. Цокольную часть здания окрасить водно-дисперсионной акриловой краской «Краска для фасадов и цоколей ТЕКС-Профи» ТУ 20.20.11-011-76174671-2005 за 2 раза, цвет -RAL 7016. Общую площадь окрашиваемых поверхностей см. п.п.1 на листе 8.
Окраску производить по обезжиренной и предварительно огрунтованной поверхности с помощью грунта Бетоконтакт за 2 раза.

Изм.	Кол.уч.	Лист	№док.	Подп.	Дата	1535-21/2-КР2.1			
						полигон твердых коммунальных отходов в пгт Мотыгино Мотыгинского района			
Разработал		Мальцева				Административно-бытовой корпус (АБК)	Стадия	Лист	Листов
Проверил		Романова					П	7	
Н.контроль		Кристаллович				Фасад в осях 1-4	ГРАЖДАНПРОЕКТ		
ГИП		Азёма							

Согласовано

Взам. инв. №

Подп. и дата

Инв. № подл.

Формат А3

Фасад в осях 4-1

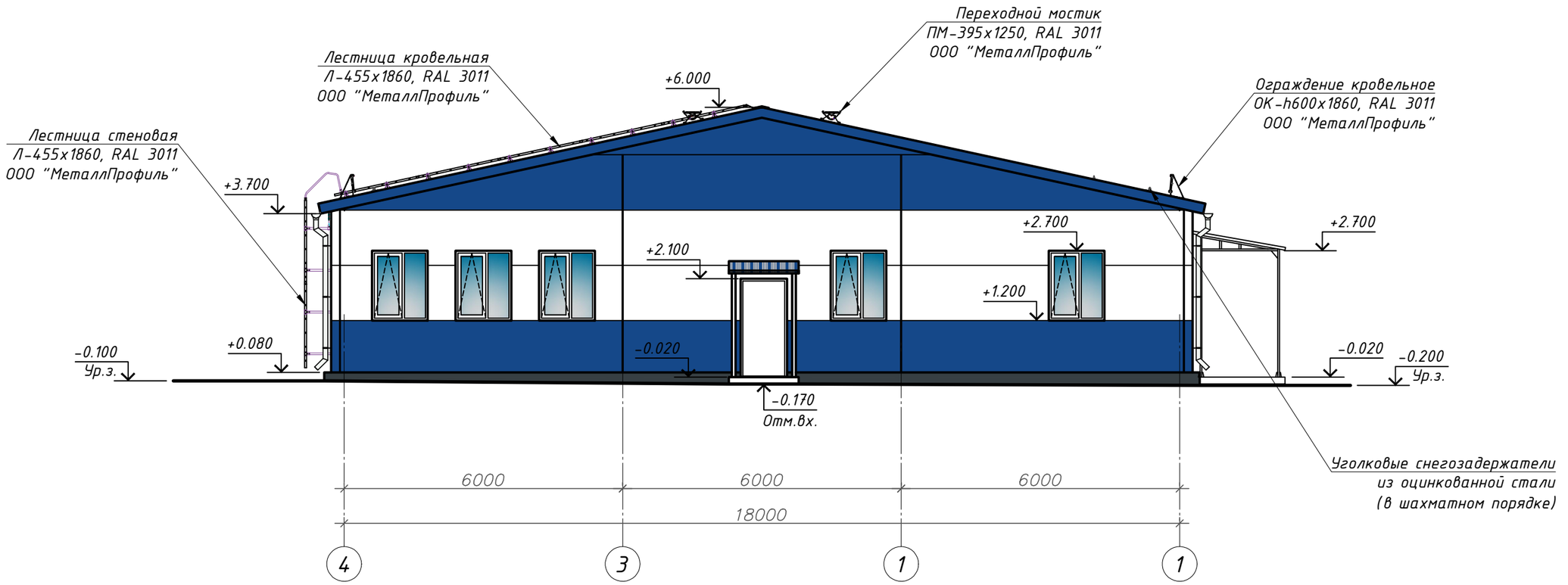

Условные обозначения:

- трёхслойные сендвич-панели (кровельные и стеновые) - RAL 5005;
- трёхслойные сендвич-панели (стеновые) - RAL 9003;
- кровля козырьков из профлиста - RAL 5005;
- см. п.п.1

1. Цокольную часть здания окрасить водно-дисперсионной акриловой краской «Краска для фасадов и цоколей ТЕКС-Профи» ТУ 20.20.11-011-76174671-2005 за 2 раза, цвет -RAL 7016. Общая площадь окрашиваемых поверхностей - 43,02 м^2
2. Окраску производить по обезжиренной и предварительно огрунтованной поверхности с помощью грунта Бетоконтакт за 2 раза.

Изм.	Кол.уч.	Лист	№док.	Подп.	Дата	1535-21/2-КР2.1			
						полигон твердых коммунальных отходов в пгт Мотыгино Мотыгинского района			
Разработал		Мальцева				Административно-бытовой корпус (АБК)	Стадия	Лист	Листов
Проверил		Романова					П	8	
Н.контроль		Кристаллович				Фасад в осях 4-1	ГРАЖДАНПРОЕКТ		
ГИП		Азёма							

Согласовано

Взам. инв. №

Подп. и дата

Инв. № подл.

Формат А3

Кладочный план и монтажный план перегородок на отм. 0.000

Лотки ВК 200х200
Схема привязки

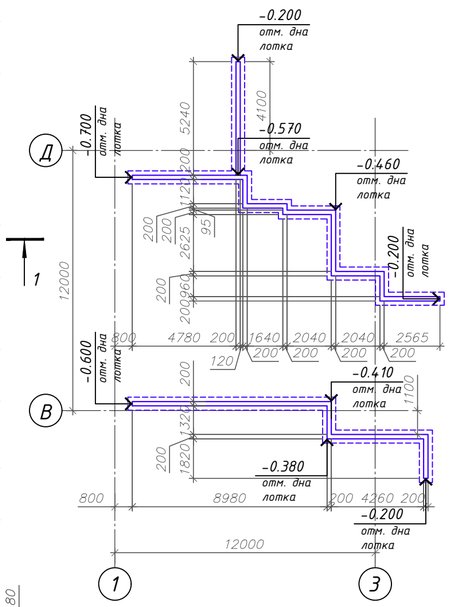

Спецификация гипсокартонных перегородок и изделий системы KNAUF

Поз.	Обозначение	Наименование	Кол. (шт.)	Масса (ед. кг)	Примеч.
		Перегородки			
	с. 1.031.9-2.00	Перегородки С112 ГСП-А (D=125мм); м²	816,7		
	-//-	Перегородки С112 ГСП-DF (D=125мм); м²	338,8		
	с. 1.031.9-3.01	С 234 (система для крепления умывальника); шт.	16	3,2	
		Усиление дверных и оконных проёмов			
	ТУ 1121-004-04001508-2003	Профиль стоечный ПС 75/50; п.м	528,7		

Спецификация расхода материалов на 1м² перегородок С112

Поз.	Обозначение	Наименование	Кол.	Масса (ед.кг)	Прим.
		Каркас и крепежные изделия			
1	ТУ 1121-004-04001508-2003	Профиль направляющий ПН 75/40	0,7		п.м.
2	ТУ 1121-004-04001508-2003	Профиль стоечный ПС 75/50	2,0		п.м.
3		Лента уплотнительная сечение 70х3,2	1,2		шт.
4		Дюбель-гвоздь 6х40	1,6		
		Общивка			
5	ГОСТ 6266-97	КНАУФ-лист ГСП-Н2 (ГСП-DF) 12,5мм	4,0		м²
6		Шуруп TN 25	14		шт.
7		Шуруп TN 35	30		шт.
8	ГОСТ 4640-2011	Минеральная звукоизоляция «Акустическая перегородка» («АкустиКНАУФ») толщ.75мм	1,0		м²
		Заделка швов			
9	ТУ 5772-031-04001508-2004	Шпаклевка КНАУФ-Фуген	1		кг
10	ТУ 5772-031-04001508-2004	Грунтовка КНАУФ-Тифенгрунд	0,1		л
11		Лента армирующая КНАУФ-Курт бумажная	1.5		п.м.

Условные обозначения:

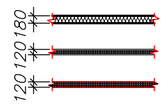

- наружные стены из сендвич-панелей ДиВолл;
- перегородки из КНАУФ-листов ГСП-Н2, тип С112;
- перегородки из КНАУФ-листов ГСП-DF, тип С112.

1. План на отм. 0.000 см. лист 2

						1535-21/2-КР2.1	
						полигон твердых коммунальных отходов в пгт Мотыгино Мотыгинского района	
Изм.	Кол.уч.	Лист	№док.	Подп.	Дата		
Разработал		Мальцева				Административно-бытовой корпус (АБК)	Стадия: П; Лист: 9; Листов:
Проверил		Романова					
Н.контроль		Кристаллович				Кладочный план и монтажный план перегородок на отм. 0.000	ГРАЖДАНПРОЕКТ
ГИП		Азёма					

Согласовано

Взам. инв. №

Подп. и дата

Инв. № подл.

Формат А2

Окно ОК-1

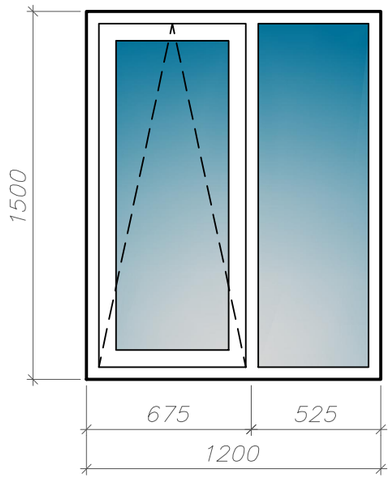

Окно ОК-2

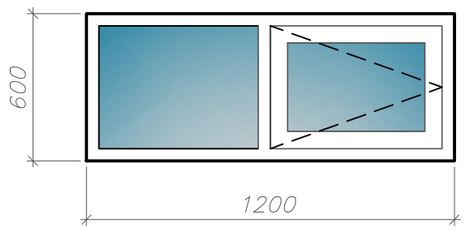

1. Двери, окна ОК-1, ОК-2 замаркированы на листе 2.
2. Блоки оконные ОК-1, ОК-2 изготовить из профилей ПВХ ГОСТ 30673-99. Цвет профиля -белый.
3. Габаритные размеры окон указаны в чистоте, без учёта монтажных зазоров.
4. Оконный блок ОК-2 выполнить с остеклением в "одну нитку".
5. Откосы оконные S=19,36 м2
6. Наружные двери объекта (поз. 1-3) оборудуются приборами самозакрывания верхнего расположения ЗД1 ГОСТ 5091-78.
7. Внутренние двери объекта (поз. 4-7) оборудуются приборами самозакрывания верхнего расположения ЗД1 ГОСТ 5091-78 и противодымными уплотнителями в притворах.
8. Противопожарные двери (поз. 8, 9) выполнить в дымогазонепроницаемом исполнении и оборудовать приборами самозакрывания верхнего расположения ЗД1 ГОСТ 5091-78.
9. В местах установки противопожарных дверей (поз. 8, 9), зазоры между торцом стены и коробкой, заполнить огнестойкой монтажной пеной премиум класса "FOME PRO Premium FIRE BLOCK" - EI 60, фирмы "FOME PRO" Швейцария. Общая длинна заделываемых швов - 55,8 п.м.
10. Двери в проёмах шириной 900 мм (поз. 6, 7) выполняются из клеёной древесины с шириной прохода в свету 800 мм. Данные двери индивидуального изготовления по ГОСТ 475-2016.
11. Общий расход ЗД1 ГОСТ 5091-78 (см. п.п. 5, 6, 7) - 54 шт.
12. Данный лист является заданием для фирмы-изготовителя.

Спецификация элементов заполнения проёмов

Поз.	Обозначение	Наименование	Кол. (шт.)	Масса (ед. кг)	Прим.
		Двери			
1	ГОСТ 31173-2016	ДСН, А, Оп, Пр, Прг, Н, Псп, О, 2100х1000	2		
2	-//-	ДСН, А, Оп, Л, Прг, Н, Псп, О, 2100х1000	2		
3	-//-	ДСН, А, Дп, Пр, Прг, Н, Псп, О, 2100х1300	1		
4	ГОСТ 475-2016	ДВ 1 Рп 21х10 Г ПрБ	11		
5	-//-	ДВ 1 Рл 21х10 Г ПрБ	10		
6	-//-	ДС 1 Рп 21х9 Г ПрБ	11		
7	-//-	ДС 1 Рл 21х9 Г ПрБ	8		
8	ТУ 25.12.10-001-20370561-2017	ДМПД EIS60-1 г.р. 21-10 (пр. откр.)	3		
9	-//-	ДМПД EIS60-1 г.р. 21-10 (лев. откр.)	6		
		Окна			
ОК-1	ГОСТ 30674-99	ОП А2 1200-1500 С-т 4М1-Ar12-4М1-Ar12-И4 ГОСТ 24866-99	23		
ОК-2	-//-	ОП 1200-600	1		см. п.п. 4
		Подоконные доски			
ПД-1	ГОСТ 30674-99	ПД ПВХ 1300-240-50 м.п.	24		

Изм.	Кол.уч.	Лист	№док.	Подп.	Дата	1535-21/2-КР2.1			
						полигон твердых коммунальных отходов в пгт Мотыгино Мотыгинского района			
Разработал		Мальцева				Административно-бытовой корпус (АБК)	Стадия	Лист	Листов
Проверил		Романова					П	10	
Н.контроль		Кристаллович				Окна ОК-1, ОК-2	ГРАЖДАНПРОЕКТ		
ГИП		Азёма							

Согласовано

Взам. инв. №

Подп. и дата

Инв. № подл.

Формат А3

Экспликация полов

Номер помещения	Тип пола	Схема пола или тип пола по серии	Данные элементов пола (наименование, толщина, основание и др.), мм	Площадь, м2
102, 110, 112, 113, 114, 119, 120, 122, 123, 126.1, 131, 133, 139, 141	1	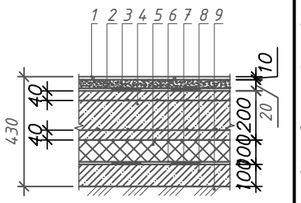	1. Керамическая плитка на клею ГОСТ 6787-2001-10мм; 2. Выравнивающий слой - цем.-песч. р-р М75 - 20 мм; 3. Гидро-пароизоляция "Изоспан С" / ТУ 5774-003-18603495-2004/; 4. Бетон В20 армированный 2-мя сетками из арматуры Ф8А400, шаг 150х150 - 200мм; 5. Плиты из экструзионного пенополистирола "ПЕНОПЛЭКС® ГЕО" ТУ 5767-006-54349294-2014 изм. 1-6/ - 100мм; 6. Гидроизоляция Техноэласт БАРЬЕР (БО), ТУ5774-004-72746455-2007 изм. № 1); 7. Битумный праймер Технониколь №01, ТУ 5775-011-17925162-2003; 8. Подбетонка из тощего бетона В7.5 - 100мм; 9. Утрамбованный грунт основания, уплотненный втрамбованным щебнем на глубину не менее 150 мм.	64,0
101, 103, 104, 105, 107, 108, 109, 111, 115, 116, 118, 121, 124, 125, 126, 127, 130, 132, 134, 136, 137, 138, 140, 142, 143	2	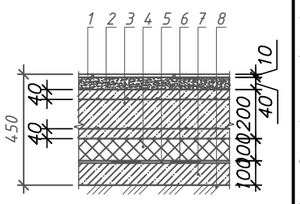	1. Керамическая плитка на клею ГОСТ 6787-2001-10мм; 2. Выравнивающий слой - цем.-песч. р-р М75 40 мм; 3. Бетон В20 армированный 2-мя сетками из арматуры Ф8А400, шаг 150х150 - 200мм; 4. Плиты из экструзионного пенополистирола "ПЕНОПЛЭКС® ГЕО" ТУ 5767-006-54349294-2014 изм. 1-6/ - 100мм; 5. Гидроизоляция Техноэласт БАРЬЕР (БО), ТУ5774-004-72746455-2007 изм. № 1); 6. Битумный праймер Технониколь №01, ТУ 5775-011-17925162-2003; 7. Подбетонка из тощего бетона В7.5 - 100мм; 8. Утрамбованный грунт основания, уплотненный втрамбованным щебнем на глубину не менее 150 мм.	337,1
106, 117, 128	3	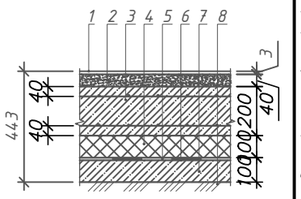	1. Линолеум ПВХ-ПРП ГОСТ 18108-2016 на теплозвукоизолирующей основе 2. Выравнивающий слой - цем.-песч. р-р М75 - 40 мм; 3. Бетон В20 армированный 2-мя сетками из арматуры Ф8А400, шаг 150х150 - 200мм; 4. Плиты из экструзионного пенополистирола "ПЕНОПЛЭКС® ГЕО" ТУ 5767-006-54349294-2014 изм. 1-6/ - 100мм; 5. Гидроизоляция Техноэласт БАРЬЕР (БО), ТУ5774-004-72746455-2007 изм. № 1); 6. Битумный праймер Технониколь №01, ТУ 5775-011-17925162-2003; 7. Подбетонка из тощего бетона В7.5 - 100мм; 8. Утрамбованный грунт основания, уплотненный втрамбованным щебнем на глубину не менее 150 мм.	37,8
129, 135	4	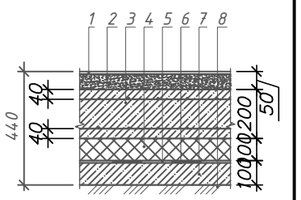	1. Пропитка для упрочнения и обеспыливания бетонных полов ТехноНИКОЛЬ - однокамерный грунт TAIKOR Primer 210 СТО 72746455-3.6.1-2015 в один слой, с предварительной подготовкой поверхности (возраст бетона не менее 28 сут., влажность основания не более 5%, поверхность должна быть сухой, без жирных пятен, загрязнений, пыли, рыхлых участков); расход = 0,2-0,3 кг/м². 2. Выравнивающий слой - цем.-песч. р-р М75 - 50 мм; 3. Бетон В20 армированный 2-мя сетками из арматуры Ф8А400, шаг 150х150 - 200мм; 4. Плиты из экструзионного пенополистирола "ПЕНОПЛЭКС® ГЕО" ТУ 5767-006-54349294-2014 изм. 1-6/ - 100мм; 5. Гидроизоляция Техноэласт БАРЬЕР (БО), ТУ5774-004-72746455-2007 изм. № 1); 6. Битумный праймер Технониколь №01, ТУ 5775-011-17925162-2003; 7. Подбетонка из тощего бетона В7.5 - 100мм; 8. Утрамбованный грунт основания, уплотненный втрамбованным щебнем на глубину не менее 150 мм.	30,7

Спецификация изделий и материалов на ограждение ОГ-1

Поз.	Обозначение	Наименование	Кол. (шт.)	Масса (ед. кг)	Прим.
1		Труба $\frac{60х3,5х4880\ II\ ГОСТ\ 10704-91}{В-Ст3сп\ ГОСТ\ 10705-80}$	1	23,81	Общий вес огражд. - 57,44 кг
2		Труба $\frac{40х2,8х1140\ II\ ГОСТ\ 10704-91}{В-Ст3сп\ ГОСТ\ 10705-80}$	4	2,93	
3		Труба $\frac{27х2,5х815\ II\ ГОСТ\ 10704-91}{В-Ст3сп\ ГОСТ\ 10705-80}$	7	1,23	
4		Труба $\frac{27х2,5х730\ II\ ГОСТ\ 10704-91}{В-Ст3сп\ ГОСТ\ 10705-80}$	8	1,1	
5		Труба $\frac{27х2,5х1950\ II\ ГОСТ\ 10704-91}{В-Ст3сп\ ГОСТ\ 10705-80}$	1	2,94	
6		Пластина 100х100х5, ГОСТ 103-2006	4	0,39	
7	HILTI	Дюбель-гвоздь HPS-1 6/15х40; шт.	16	-	

Расход материалов указан на одну позицию. По данному чертежу выполнить ограждений ОГ-1 -4шт.

Ограждение ОГ-1

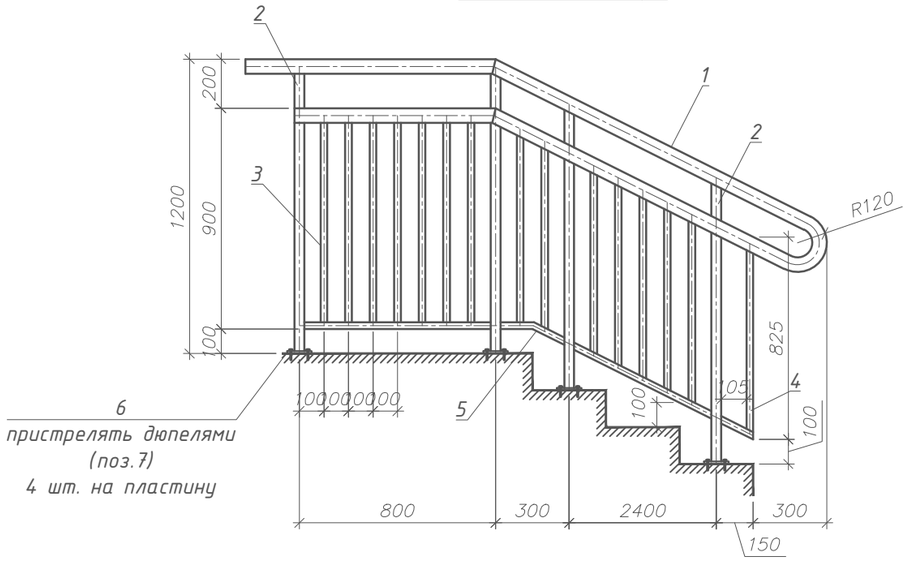

1. Расход арматуры Ф8А400 с шагом 150х150 на устройство полов - 505,96 м², (вес - 2797,96 кг).
2. Ограждения ОГ-1 замаркированы на листе 2.
3. Сварку выполнить электродами типа Э42 /ГОСТ 9467-75/, катет шва 5мм.
4. Все сварные швы зачистить.
5. Перед установкой все элементы ограждения ОГ-1 покрыть грунтовкой ГФ-0119 ГОСТ 23343-78 за 2 раза и окрасить эмалью ПФ-115 ГОСТ 6465-76 серого цвета за 2 раза.
Площадь окрашиваемых поверхностей (на 4-е ограждения) - 10,96 м².
6. Ограждения маршей и площадок выполнить по типу МН и ПН, ГОСТ 25772-83 соответственно.

Изм.	Кол.уч.	Лист	№док.	Подп.	Дата	1535-21/2-КР2.1			
						полигон твердых коммунальных отходов в пгт Мотыгино Мотыгинского района			
Разработал		Мальцева				Административно-бытовой корпус (АБК)	Стадия	Лист	Листов
Проверил		Романова					П	11	
Н.контроль		Кристаллович				Экспликация полов. Ограждение ОГ-1	ГРАЖДАНПРОЕКТ		
ГИП		Азёма							

Согласовано

Взам. инв. №

Подп. и дата

Инв. № подл.

Формат А3

Ведомость отделки помещений

Наименование помещения	Потолок		Стены и перегородки		Примечания
	м²	Вид отделки	м²	Вид отделки	
101	10,2	-Подвесной потолок "Armstrong DUNE_NG T15/T24 NE" по металлическому каркасу	–	-Стены из сендвич панелей см. п.п. 2	
			16,4	-Перегородки из ГКЛ: -затирка -подготовка под покраску -окраска АКТЕРМ КМ0 ТУ 2316-010-03185388-2012 светлых тонов за 2 раза на высоту 3,0 м	
102	6,5	Реечный подвесной потолок "Албес" по металлическому каркасу	–	-Стены из сендвич панелей см. п.п. 2	
			14,7	-Перегородки из ГКЛ: -подготовка под оклейку плиткой -Керамическая плитка ГОСТ 6141-91 на высоту 3,0 м	
103	4,5	-Подвесной потолок "Armstrong DUNE_NG T15/T24 NE" по металлическому каркасу	–	-Стены из сендвич панелей см. п.п. 2	
			17,3	-Перегородки из ГКЛ: -затирка -подготовка под покраску -окраска АКТЕРМ КМ0 ТУ 2316-010-03185388-2012 светлых тонов за 2 раза на высоту 3,0 м	
104	5,2	-Подвесной потолок "Armstrong DUNE_NG T15/T24 NE" по металлическому каркасу	–	-Стены из сендвич панелей см. п.п. 2	
			17,3	-Перегородки из ГКЛ: -см. сеч. а-а л. 16 -подготовка под покраску -окраска АКТЕРМ КМ0 ТУ 2316-010-03185388-2012 светлых тонов за 2 раза на высоту 3,0 м	
105	5,4	-Подвесной потолок "Armstrong DUNE_NG T15/T24 NE" по металлическому каркасу		-Стены из сендвич панелей см. п.п. 2	
			21,5	-Перегородки из ГКЛ: -подготовка под покраску -окраска АКТЕРМ КМ0 ТУ 2316-010-03185388-2012 светлых тонов за 2 раза на высоту 3,0 м	

Ведомость отделки помещений

Наименование помещения	Потолок		Стены и перегородки		
	м²	Вид отделки	м²	Вид отделки	
106	18,6	-Подвесной потолок "Armstrong DUNE_NG T15/T24 NE" по металлическому каркасу	–	-Стены из сендвич панелей см. п.п. 2	
			25,5	-Перегородки из ГКЛ: -затирка -подготовка под покраску -окраска АКТЕРМ КМ0 ТУ 2316-010-03185388-2012 светлых тонов за 2 раза на высоту 3,0 м	
107	3,9	-Подвесной потолок "Armstrong DUNE_NG T15/T24 NE" по металлическому каркасу	–	-Стены из сендвич панелей см. п.п. 2	
			16,5	-Перегородки из ГКЛ: -см. сеч. а-а л. 16 -подготовка под покраску -окраска АКТЕРМ КМ0 ТУ 2316-010-03185388-2012 светлых тонов за 2 раза на высоту 3,0 м	
108	3,4	-Подвесной потолок "Armstrong DUNE_NG T15/T24 NE" по металлическому каркасу	14,0	-Перегородки из ГКЛ: -затирка -подготовка под покраску -окраска АКТЕРМ КМ0 ТУ 2316-010-03185388-2012 светлых тонов за 2 раза на высоту 3,0 м	

1. Внутреннюю отделку помещений выполнять в соответствии с требованиями СП 71.13330.2017 "Изоляционные и отделочные покрытия". Актуализированная редакция СНиП 3.04.01-87 (с Изменением N 1)
2. Внутренние поверхности сэндвич-панелей имеют заводскую окраску и не требуют дополнительной отделки.
3. Экспликацию помещений см. лист 2.

Согласовано

Взам. инв. №

Подп. и дата

Инв. № подл.

Изм.	Кол.уч.	Лист	№док.	Подп.	Дата	1535-21/2-КР2.1			
						полигон твердых коммунальных отходов в пгт Мотыгино Мотыгинского района			
Разработал		Мальцева				Административно-бытовой корпус (АБК)	Стадия	Лист	Листов
Проверил		Романова					П	12	
Н.контроль		Кристаллович				Ведомость отделки помещений (начало)	ГРАЖДАНПРОЕКТ		
ГИП		Азёма							

Формат А3

Ведомость отделки помещений

Наименование помещения	Потолок		Стены и перегородки		Примечания
	м²	Вид отделки	м²	Вид отделки	
109	3,5	Реечный подвесной потолок "Албес" по металлическому каркасу	19,3	-Перегородки из ГКЛ: -подготовка под оклейку плиткой -Керамическая плитка ГОСТ 6141-91 на высоту 3,0 м	
110	2,3	Реечный подвесной потолок "Албес" по металлическому каркасу	17,5	-Перегородки из ГКЛ: -подготовка под оклейку плиткой -Керамическая плитка ГОСТ 6141-91 на высоту 3,0 м	
111	11,4	Реечный подвесной потолок "Албес" по металлическому каркасу	-	-Стены из сендвич панелей см. п.п. 2	
			25,5	-Перегородки из ГКЛ: -подготовка под оклейку плиткой -Керамическая плитка ГОСТ 6141-91 на высоту 3,0 м	
112	5,4	Реечный подвесной потолок "Албес" по металлическому каркасу	27,0	-Перегородки из ГКЛ: -подготовка под оклейку плиткой -Керамическая плитка ГОСТ 6141-91 на высоту 3,0 м	
113	4,5	Реечный подвесной потолок "Албес" по металлическому каркасу	32,7	-Перегородки из ГКЛ: -подготовка под оклейку плиткой -Керамическая плитка ГОСТ 6141-91 на высоту 3,0 м	
114	4,7	Реечный подвесной потолок "Албес" по металлическому каркасу	33,5	-Перегородки из ГКЛ: -подготовка под оклейку плиткой -Керамическая плитка ГОСТ 6141-91 на высоту 3,0 м	
115	31,9	-Подвесной потолок "Armstrong DUNE_NG T15/T24 NE" по металлическому каркасу	-	-Стены из сендвич панелей см. п.п. 2	
			57,0	-Перегородки из ГКЛ: -затирка -подготовка под покраску -окраска АКТЕРМ КМ0 ТУ 2316-010-03185388-2012 светлых тонов за 2 раза на высоту 3,0 м	

Ведомость отделки помещений

Наименование помещения	Потолок		Стены и перегородки		
	м²	Вид отделки	м²	Вид отделки	
116	67,9	-Подвесной потолок "Armstrong DUNE_NG T15/T24 NE" по металлическому каркасу	-	-Стены из сендвич панелей см. п.п. 2	
			191,2	-Перегородки из ГКЛ: -затирка -подготовка под покраску -окраска АКТЕРМ КМ0 ТУ 2316-010-03185388-2012 светлых тонов за 2 раза на высоту 3,0 м	
117	8,5	-Подвесной потолок "Armstrong DUNE_NG T15/T24 NE" по металлическому каркасу	-	-Стены из сендвич панелей см. п.п. 2	
			23,0	-Перегородки из ГКЛ: -подготовка под покраску -окраска АКТЕРМ КМ0 ТУ 2316-010-03185388-2012 светлых тонов за 2 раза на высоту 3,0 м	
118	29,1	Реечный подвесной потолок "Албес" по металлическому каркасу	-	-Стены из сендвич панелей см. п.п. 2	
			68,6	-Перегородки из ГКЛ: -подготовка под оклейку плиткой -Керамическая плитка ГОСТ 6141-91 на высоту 3,0 м	

1. Внутреннюю отделку помещений выполнять в соответствии с требованиями СП 71.13330.2017 "Изоляционные и отделочные покрытия". Актуализированная редакция СНиП 3.04.01-87 (с Изменением N 1)
2. Внутренние поверхности сэндвич-панелей имеют заводскую окраску и не требуют дополнительной отделки.
3. Экспликацию помещений см. лист 2.

Согласовано

Взам. инв. №

Подп. и дата

Инв. № подл.

Изм.	Кол.уч.	Лист	№док.	Подп.	Дата	1535-21/2-КР2.1			
						полигон твердых коммунальных отходов в пгт Мотыгино Мотыгинского района			
Разработал		Мальцева				Административно-бытовой корпус (АБК)	Стадия	Лист	Листов
Проверил		Романова					П	13	
Н.контроль		Кристаллович				Ведомость отделки помещений (продолжение)	ГРАЖДАНПРОЕКТ		
ГИП		Азёма							

Формат А3

Ведомость отделки помещений

Наименование помещения	Потолок		Стены и перегородки		Примечания
	м²	Вид отделки	м²	Вид отделки	
119	1,9	Реечный подвесной потолок "Албес" по металлическому каркасу	16,5	-Перегородки из ГКЛ: -подготовка под оклейку плиткой -Керамическая плитка ГОСТ 6141-91 на высоту 3,0 м	
120	1,9	Реечный подвесной потолок "Албес" по металлическому каркасу	16,5	-Перегородки из ГКЛ: -подготовка под оклейку плиткой -Керамическая плитка ГОСТ 6141-91 на высоту 3,0 м	
121	18,5	Реечный подвесной потолок "Албес" по металлическому каркасу	-	-Стены из сендвич панелей см. п.п. 2	
			48,0	-Перегородки из ГКЛ: -подготовка под оклейку плиткой -Керамическая плитка ГОСТ 6141-91 на высоту 3,0 м	
122	1,9	Реечный подвесной потолок "Албес" по металлическому каркасу	16,5	-Перегородки из ГКЛ: -подготовка под оклейку плиткой -Керамическая плитка ГОСТ 6141-91 на высоту 3,0 м	
123	1,9	Реечный подвесной потолок "Албес" по металлическому каркасу	16,5	-Перегородки из ГКЛ: -подготовка под оклейку плиткой -Керамическая плитка ГОСТ 6141-91 на высоту 3,0 м	
124	4,7	-Подвесной потолок "Armstrong DUNE_NG T15/T24 NE" по металлическому каркасу	-	-Стены из сендвич панелей см. п.п. 2	
			17,8	-Перегородки из ГКЛ: -см. сеч. а-а л. 16 -затирка -подготовка под покраску -окраска АКТЕРМ КМ0 ТУ 2316-010-03185388-2012 светлых тонов за 2 раза на высоту 3,0 м	

Ведомость отделки помещений

Наименование помещения	Потолок		Стены и перегородки		
	м²	Вид отделки	м²	Вид отделки	
125	11,7	-Подвесной потолок "Armstrong DUNE_NG T15/T24 NE" по металлическому каркасу	-	-Стены из сендвич панелей см. п.п. 2	
			28,7	-Перегородки из ГКЛ: -затирка -подготовка под покраску -окраска АКТЕРМ КМ0 ТУ 2316-010-03185388-2012 светлых тонов за 2 раза на высоту 3,0 м	
126	4,4	-Подвесной потолок "Armstrong DUNE_NG T15/T24 NE" по металлическому каркасу	23,0	-Перегородки из ГКЛ: -подготовка под покраску -окраска АКТЕРМ КМ0 ТУ 2316-010-03185388-2012 светлых тонов за 2 раза на высоту 3,0 м	
126.1	4,2	Реечный подвесной потолок "Албес" по металлическому каркасу	23,0	-Перегородки из ГКЛ: -подготовка под оклейку плиткой -Керамическая плитка ГОСТ 6141-91 на высоту 3,0 м	
127	9,8	-Подвесной потолок "Armstrong DUNE_NG T15/T24 NE" по металлическому каркасу	35,5	-Перегородки из ГКЛ: -подготовка под покраску -окраска АКТЕРМ КМ0 ТУ 2316-010-03185388-2012 светлых тонов за 2 раза на высоту 3,0 м	

1. Внутреннюю отделку помещений выполнять в соответствии с требованиями СП 71.13330.2017 "Изоляционные и отделочные покрытия". Актуализированная редакция СНиП 3.04.01-87 (с Изменением N 1)
2. Внутренние поверхности сэндвич-панелей имеют заводскую окраску и не требуют дополнительной отделки.
3. Экспликацию помещений см. лист 2.

Согласовано

Взам. инв. №

Подп. и дата

Инв. № подл.

Изм.	Кол.уч.	Лист	№док.	Подп.	Дата	1535-21/2-КР2.1			
						полигон твердых коммунальных отходов в пгт Мотыгино Мотыгинского района			
Разработал		Мальцева				Административно-бытовой корпус (АБК)	Стадия	Лист	Листов
Проверил		Романова					П	14	
Н.контроль		Кристаллович				Ведомость отделки помещений (продолжение)	ГРАЖДАНПРОЕКТ		
ГИП		Азёма							

Формат А3

Ведомость отделки помещений

Наименование помещения	Потолок		Стены и перегородки		Примечания
	м²	Вид отделки	м²	Вид отделки	
128	10,7	-Подвесной потолок "Armstrong DUNE_NG T15/T24 NE" по металлическому каркасу	–	-Стены из сендвич панелей см. п.п. 2	
			28,3	-Перегородки из ГКЛ: -затирка -подготовка под покраску -окраска АКТЕРМ КМ0 ТУ 2316-010-03185388-2012 светлых тонов за 2 раза на высоту 3,0 м	
129	7,1	-Подвесной потолок "Armstrong DUNE_NG T15/T24 NE" по металлическому каркасу	–	-Стены из сендвич панелей см. п.п. 2	
			14,6	-Перегородки из ГКЛ: -затирка -подготовка под покраску -окраска АКТЕРМ КМ0 ТУ 2316-010-03185388-2012 светлых тонов за 2 раза на высоту 3,0 м	
130	43,5	-Подвесной потолок "Armstrong DUNE_NG T15/T24 NE" по металлическому каркасу	–	-Стены из сендвич панелей см. п.п. 2	
			79,8	-Перегородки из ГКЛ: -затирка -подготовка под покраску -окраска АКТЕРМ КМ0 ТУ 2316-010-03185388-2012 светлых тонов за 2 раза на высоту 3,0 м	
131	4,9	Реечный подвесной потолок "Албес" по металлическому каркасу	34,7	Перегородки из ГКЛ: -подготовка под оклейку плиткой -Керамическая плитка ГОСТ 6141-91 на высоту 3,0 м	
132	9,9	Реечный подвесной потолок "Албес" по металлическому каркасу	36,0	Перегородки из ГКЛ: -подготовка под оклейку плиткой -Керамическая плитка ГОСТ 6141-91 на высоту 3,0 м	
133	15,1	Реечный подвесной потолок "Албес" по металлическому каркасу	44,4	Перегородки из ГКЛ: -подготовка под оклейку плиткой -Керамическая плитка ГОСТ 6141-91 на высоту 3,0 м	
134	5,4	-Подвесной потолок "Armstrong DUNE_NG T15/T24 NE" по металлическому каркасу	–	-Стены из сендвич панелей см. п.п. 2	
			20,4	-Перегородки из ГКЛ: -затирка -подготовка под покраску -окраска АКТЕРМ КМ0 ТУ 2316-010-03185388-2012 светлых тонов за 2 раза на высоту 3,0 м	

Ведомость отделки помещений

Наименование помещения	Потолок		Стены и перегородки		
	м²	Вид отделки	м²	Вид отделки	
135	23,6	-Подвесной потолок "Armstrong DUNE_NG T15/T24 NE" по металлическому каркасу	–	-Стены из сендвич панелей см. п.п. 2	
			30,0	-Перегородки из ГКЛ: -затирка -подготовка под покраску -окраска АКТЕРМ КМ0 ТУ 2316-010-03185388-2012 светлых тонов за 2 раза на высоту 3,0 м	
136	9,7	-Подвесной потолок "Armstrong DUNE_NG T15/T24 NE" по металлическому каркасу	39,7	-Перегородки из ГКЛ: -см. сеч. а-а л. 17 -подготовка под покраску -окраска АКТЕРМ КМ0 ТУ 2316-010-03185388-2012 светлых тонов за 2 раза на высоту 3,0 м	
137	5,4	-Подвесной потолок "Armstrong DUNE_NG T15/T24 NE" по металлическому каркасу	–	-Стены из сендвич панелей см. п.п. 2	
			16,0	-Перегородки из ГКЛ: -см. сеч. а-а л. 16 -затирка -подготовка под покраску -окраска АКТЕРМ КМ0 ТУ 2316-010-03185388-2012 светлых тонов за 2 раза на выс. 3,0 м	

1. Внутреннюю отделку помещений выполнять в соответствии с требованиями СП 71.13330.2017 "Изоляционные и отделочные покрытия". Актуализированная редакция СНиП 3.04.01-87 (с Изменением N 1)
2. Внутренние поверхности сэндвич-панелей имеют заводскую окраску и не требуют дополнительной отделки.
3. Экспликацию помещений см. лист 2.

Согласовано

Взам. инв. №

Подп. и дата

Инв. № подл.

Изм.	Кол.уч.	Лист	№док.	Подп.	Дата
Разработал		Мальцева			
Проверил		Романова			
Н.контроль		Кристаллович			
ГИП		Азёма			

1535-21/2-КР2.1

полигон твердых коммунальных отходов в пгт Мотыгино Мотыгинского района

Административно-бытовой корпус (АБК)

Стадия	Лист	Листов
П	15	

Ведомость отделки помещений (продолжение)

ГРАЖДАНПРОЕКТ

Формат А3

Ведомость отделки помещений

Наименование помещения	Потолок		Стены и перегородки		Примечания
	м²	Вид отделки	м²	Вид отделки	
138	19,7	-Подвесной потолок "Armstrong DUNE_NG T15/T24 NE" по металлическому каркасу	-	-Стены из сендвич панелей см. п.п. 2	
			33,9	-Перегородки из ГКЛ: -затирка -подготовка под покраску -окраска АКТЕРМ КМ0 ТУ 2316-010-03185388-2012 светлых тонов за 2 раза на высоту 3,0 м	
139	6,1	Реечный подвесной потолок "Албес" по металлическому каркасу	38,4	-Перегородки из ГКЛ: -подготовка под оклейку плиткой -Керамическая плитка ГОСТ 6141-91 на высоту 3,0 м	
140	4,5	Реечный подвесной потолок "Албес" по металлическому каркасу	21,9	-Перегородки из ГКЛ: -подготовка под оклейку плиткой -Керамическая плитка ГОСТ 6141-91 на высоту 3,0 м	
141	6,9	Реечный подвесной потолок "Албес" по металлическому каркасу	28,2	-Перегородки из ГКЛ: -подготовка под оклейку плиткой -Керамическая плитка ГОСТ 6141-91 на высоту 3,0 м	
142	6,4	-Подвесной потолок "Armstrong DUNE_NG T15/T24 NE" по металлическому каркасу	-	-Стены из сендвич панелей см. п.п. 2	
			20,1	-Перегородки из ГКЛ: -затирка -подготовка под покраску -окраска АКТЕРМ КМ0 ТУ 2316-010-03185388-2012 светлых тонов за 2 раза на высоту 3,0 м	
143	7,1	-Подвесной потолок "Armstrong DUNE_NG T15/T24 NE" по металлическому каркасу	-	-Стены из сендвич панелей см. п.п. 2	
			25,2	-Перегородки из ГКЛ: -затирка -подготовка под покраску -окраска АКТЕРМ КМ0 ТУ 2316-010-03185388-2012 светлых тонов за 2 раза на высоту 3,0 м	

Согласовано

Взам. инв. №

Подп. и дата

Инв. № подл.

Спецификация изделий и материалов на утепление стен входных тамбуров (Сеч. а-а)

Поз.	Обозначение	Наименование	Кол. (шт.)	Масса (ед.кг)	Прим.
		Тамбур (пом. № 103, 107, 118, 126, 127)			Sобщ. стен 102,5 м²
1	ТУ 2244-047-17925162-2006	Плиты полистирольные экструзионные "ТехноНиколь XPS 35" 1200х600х30			3,08 м³
2	HILTI	Анкер IDP, L=150мм, (5шт./м²)			513 шт.
		Штукатурка (20мм) по сетке			102,5 м²
	ГОСТ 5336-80*	Сетка 20-ОБ		2,66	102,5 м²

а-а (лист 2)
Утепление стен входных тамбуров
(пом. № 104, 107, 124, 137)

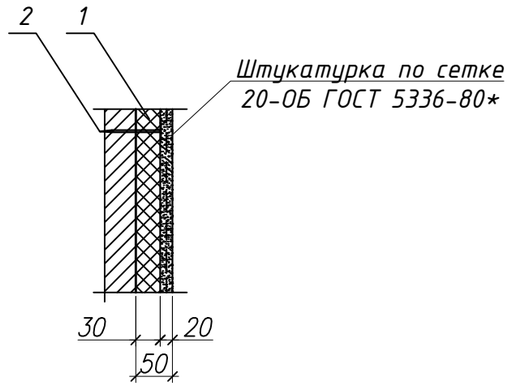

1. Внутреннюю отделку помещений выполнять в соответствии с требованиями СП 71.13330.2017 "Изоляционные и отделочные покрытия". Актуализированная редакция СНиП 3.04.01-87 (с Изменением N 1)
2. Внутренние поверхности сэндвич-панелей имеют заводскую окраску и не требуют дополнительной отделки.
3. Экспликацию помещений см. лист 2.

Изм.	Кол.уч.	Лист	№док.	Подп.	Дата	1535-21/2-КР2.1			
						полигон твердых коммунальных отходов в пгт Мотыгино Мотыгинского района			
Разработал		Мальцева				Административно-бытовой корпус (АБК)	Стадия	Лист	Листов
Проверил		Романова					П	16	
Н.контроль		Кристаллович				Ведомость отделки помещений (окончание)	ГРАЖДАНПРОЕКТ		
ГИП		Азёма							

Формат А3

Раскладка сендвич-панелей по оси 1/Е-А

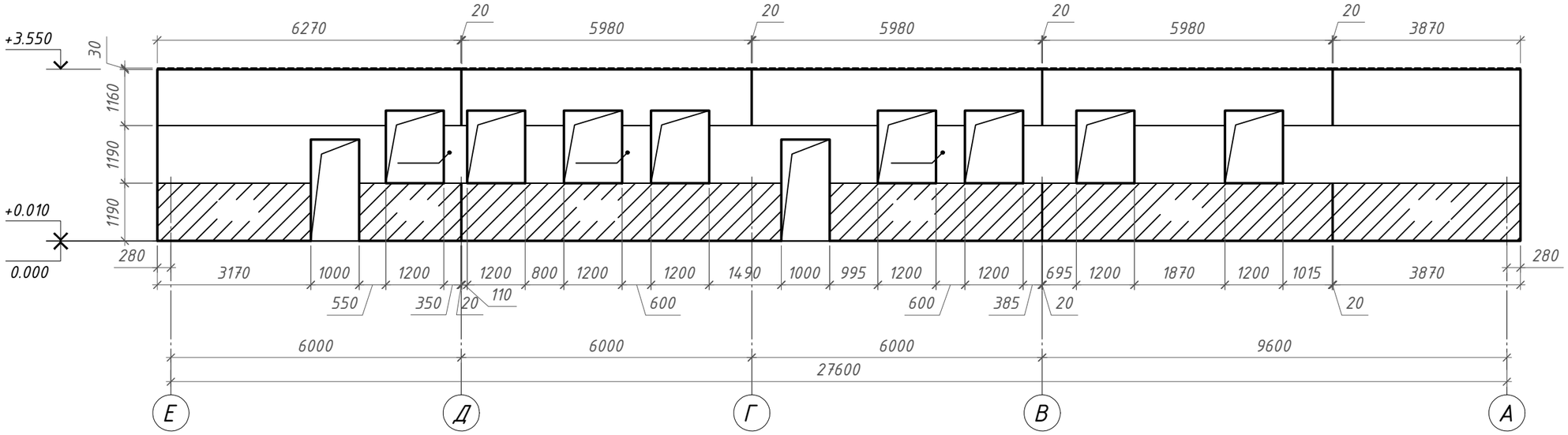

Раскладка сендвич-панелей по оси 4/А-Е

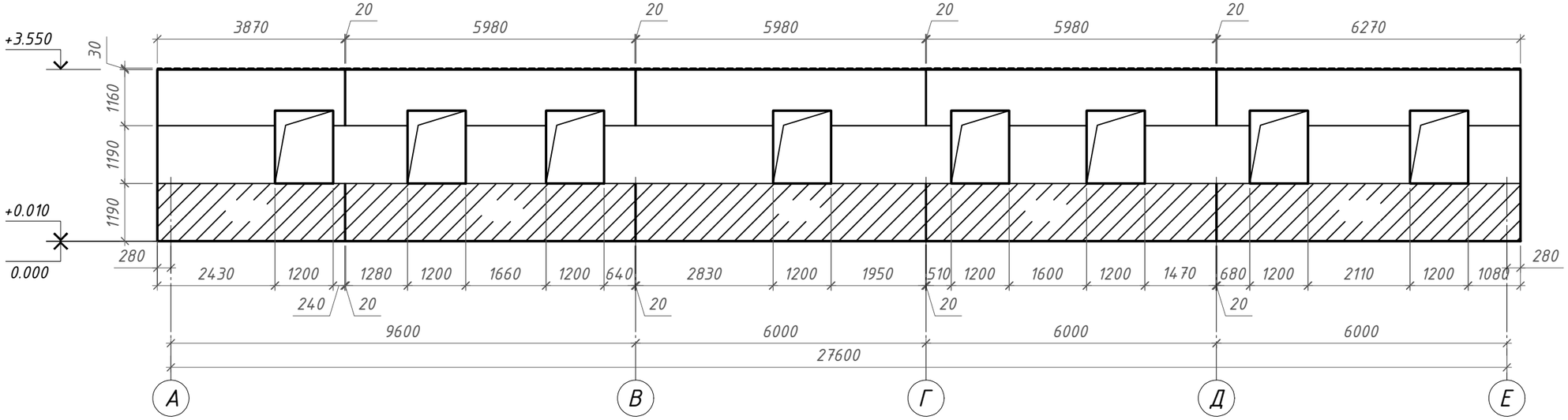

1. Данный чертеж является заданием для фирмы-изготовителя.
2. Все размеры уточнить по месту
3. Спецификацию стеновых сендвич-панелей см. лист 18

Условные обозначения:

- трёхслойные сендвич-панели (стеновые) - RAL 5005
- трёхслойные сендвич-панели (стеновые) - RAL 9003

Изм.	Кол.уч.	Лист	№док.	Подп.	Дата	1535-21/2-КР2.1			
						полигон твердых коммунальных отходов в пгт Мотыгино Мотыгинского района			
Разработал		Мальцева				Административно-бытовой корпус (АБК)	Стадия	Лист	Листов
Проверил		Романова					П	17	
Н.контроль		Кристаллович				Раскладка сендвич-панелей по оси 1/Е-А и по оси 4/А-Е	ГРАЖДАНПРОЕКТ		
ГИП		Азёма							

Согласовано

Взам. инв. №

Подп. и дата

Инв. № подл.

Формат А3

Раскладка сендвич-панелей по оси Е/4-1

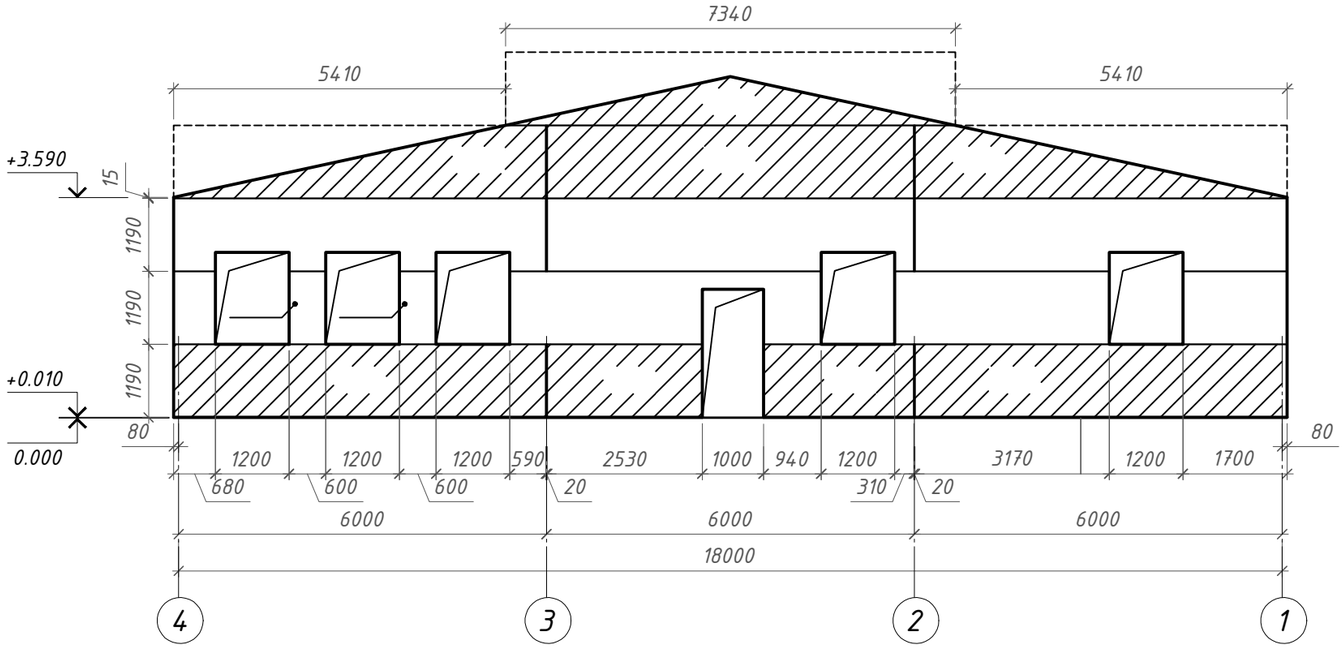

Раскладка сендвич-панелей по оси А/1-4

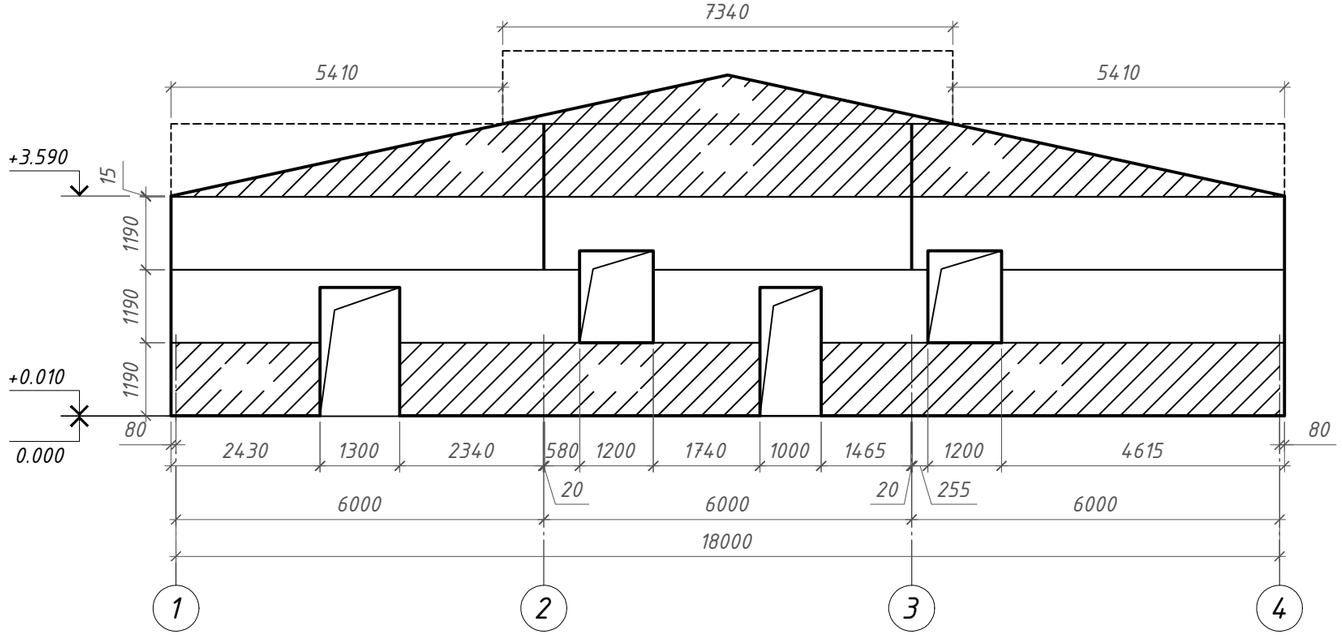

Спецификация стеновых и кровельных сэндвич-панелей "Металлпрофиль"

ПП	Наименование	Ед. изм.	Объем
1	**Сэндвич-панель кровельная МВ 1000/250мм RAL 5005 0,5 мм / RAL 9003 0,5 мм, замок Z-Lock.**	м2.	570
2	**Сэндвич-панель Стеновая МВ 1190/200мм RAL 9003 0,5 мм / RAL 9003 0,5 мм, замок Z-Lock.**	м2.	180
3	**Сэндвич-панель Стеновая МВ 1190/200мм RAL5005 0,5 мм / RAL 9003 0,5 мм, замок Z-Lock.**	м2.	145
4	**Саморез 6,3/5,5 * 315, гарпун**	шт	1200
5	**Саморез 6,3/5,5 * 241, гарпун**	шт	400
6	**Фасонные изделия**	м2.	165
7	**Саморез 4,8*29, Ral**	шт	3400
8	**Силиконовый герметик для наружных работ, 280 мл**	шт	168
9	**Пена монтажная, 750 мм, всесезонная**	шт	65
10	**Лента Уплотнительная**	м.п	750

Условные обозначения:

– трёхслойные сендвич-панели (стеновые) – RAL 5005

– трёхслойные сендвич-панели (стеновые) – RAL 9003

1. Данный чертеж является заданием для фирмы-изготовителя.
2. Все размеры уточнить по месту
3. Спецификацию стеновых сендвич-панелей см. лист 18

Согласовано

Взам. инв. №

Подп. и дата

Инв. № подл.

Изм.	Кол.уч.	Лист	№док.	Подп.	Дата
Разработал		Мальцева			
Проверил		Романова			
Н.контроль		Кристаллович			
ГИП		Азёма			

1535-21/2-КР2.1

полигон твердых коммунальных отходов в пгт Мотыгино Мотыгинского района

Административно-бытовой корпус (АБК)

Стадия	Лист	Листов
П	18	

Раскладка сендвич-панелей по оси А/1-4 и по оси Е/4-1

ГРАЖДАНПРОЕКТ

Формат А3

Раскладка кровельных сендвич-панелей

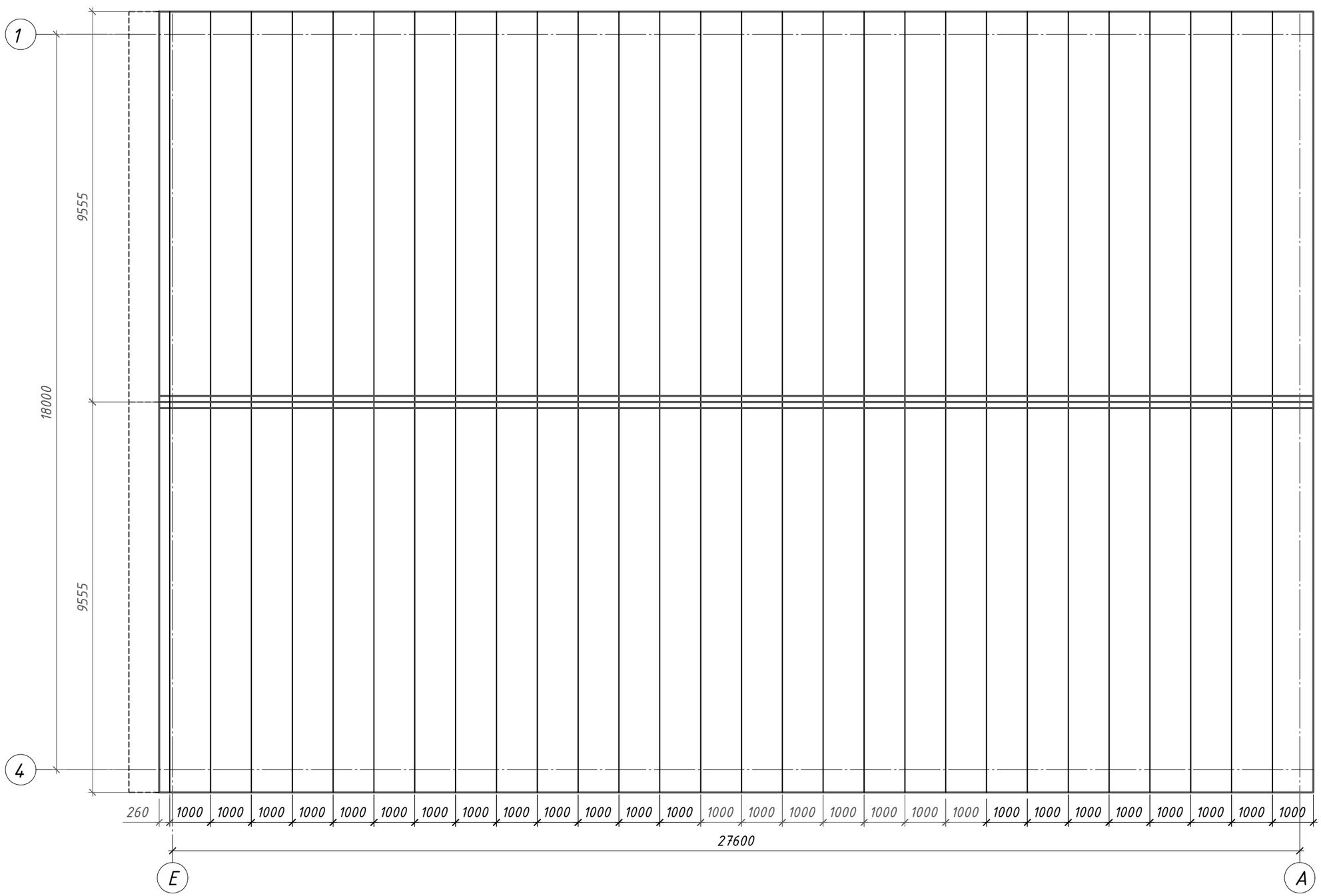

Поперечный профиль кровли

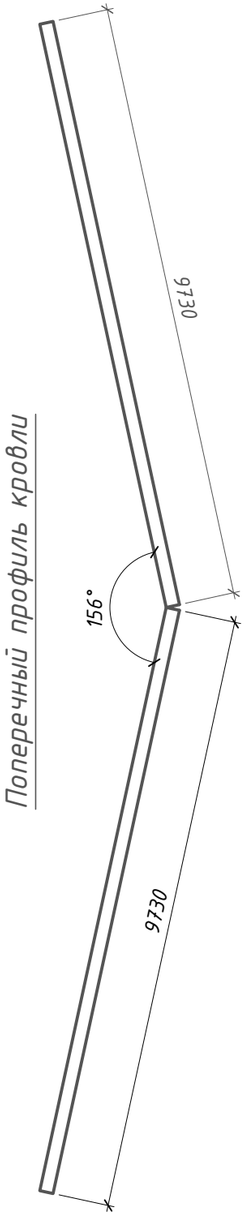

Условные обозначения:

– трёхслойные сендвич-панели (кровельные) – RAL 5005

1. Данный чертеж является заданием для фирмы-изготовителя.
2. Все размеры уточнить по месту
3. Спецификацию стеновых сендвич-панелей см. лист 18

Изм.	Кол.уч.	Лист	№док.	Подп.	Дата	1535-21/2-КР2.1		
						полигон твердых коммунальных отходов в пгт Мотыгино Мотыгинского района		
Разработал		Мальцева				Административно-бытовой корпус (АБК)	Стадия	Лист	Листов
Проверил		Романова					П	19	
Н.контроль		Кристаллович				Раскладка кровельных сендвич-панелей	ГРАЖДАНПРОЕКТ		
ГИП		Азёма							

Согласовано

Взам. инв. №

Подп. и дата

Инв. № подл.

Формат А3

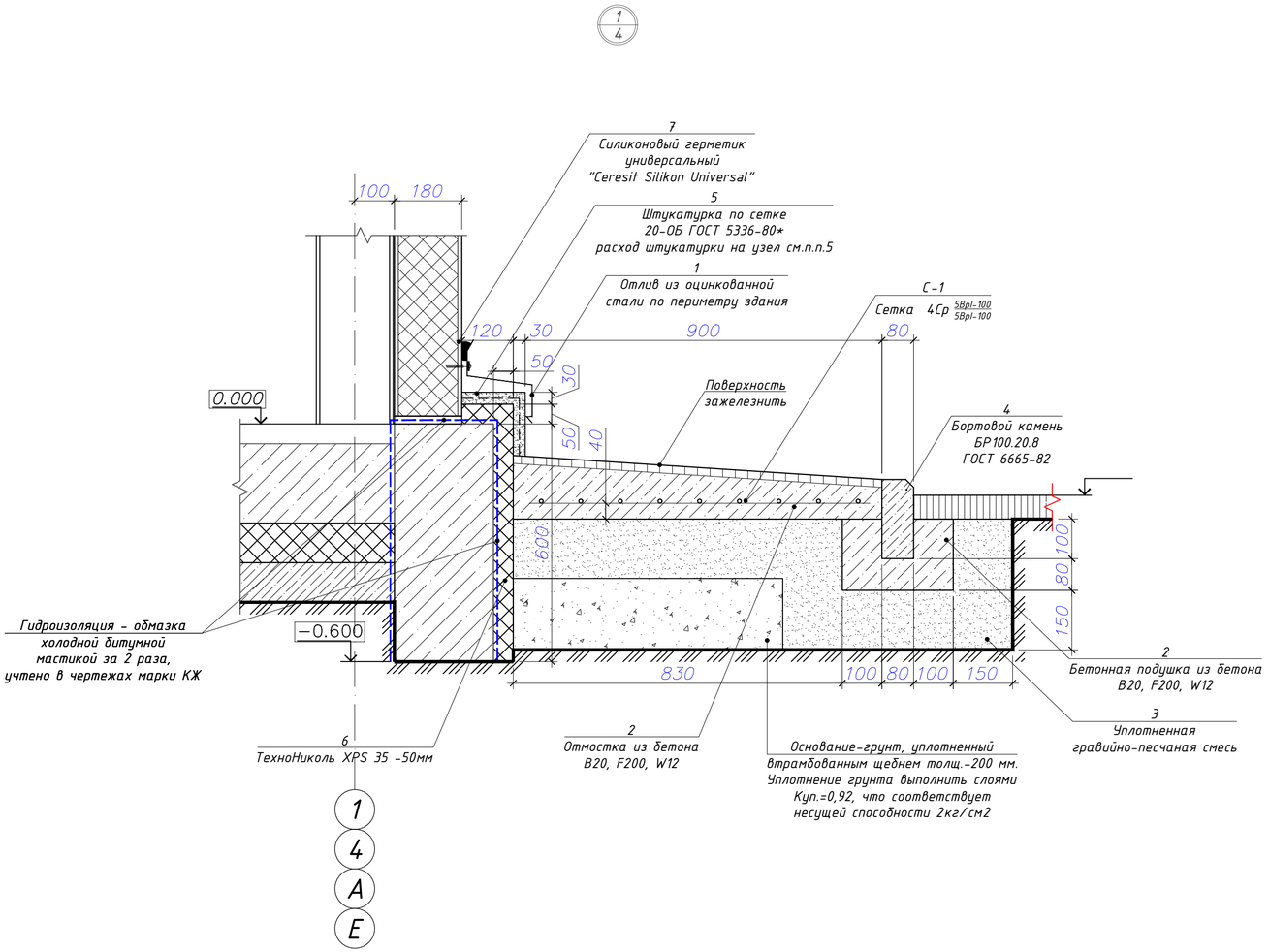

Спецификация изделий и материалов на узел 1

Поз.	Обозначение	Наименование	Кол. (шт.)	Масса (ед. кг)	Примеч.
		Узел 1			
		Детали			
С1		4С $\frac{5Bpl-100}{5Bpl-100}$ ГОСТ 23279-85; $м^2$	79,78	3,08	
1		ОЦ $\frac{Б-ПН-НО-0,5х500\ /ГОСТ\ 19904-80/}{ПК-КР-1\ /ГОСТ\ 14918-80/}$; $м^2$	44,07	3,925	
		Материалы			
2		Бетон B20, F200, W12, м3;	15,04		
3		Гравийно-песчаная смесь, фр. 30-50мм; $м^3$	22,56		
4	ГОСТ 6665-91	Бортовой камень БР 100.20.8; шт.	93		
5		Сетка 20-ОБ ГОСТ 5336-80*; $м^2$	56,33	2,66	
6	ТУ 2244-047-17925162-2006	Плиты полистирольные экструзионные "ТехноНиколь XPS 35" 1200х600х50; $м^3$	3,24		
7	Ceresit	Силиконовый герметик "Ceresit Silikon Universal" в балончике объёмом 280мм	63		Расход для шва (ШхГ) 20х10мм, 200 мл/м.п.
		(Lобщ. шва -88,2м.п, (ШхГ) -20х10мм); шт.			

1. Расход штукатурки толщиной 30 мм на узел 1 - 1,7 $м^3$.

						1535-21/2-КР2.1
						полигон твердых коммунальных отходов в пгт Мотыгино Мотыгинского района
Изм.	Кол.уч.	Лист	№док.	Подп.	Дата	
Разработал		Мальцева				Административно-бытовой корпус (АБК)
Проверил		Романова				
Н.контроль		Кристаллович				Узел 1. Отмостка. Утепление стен подземной части
ГИП		Азёма				

Стадия	Лист	Листов
П	20	

ГРАЖДАНПРОЕКТ

Согласовано

Взам. инв. №

Подп. и дата

Инв. № подл.

Формат А4х3

План на отм. 0.000

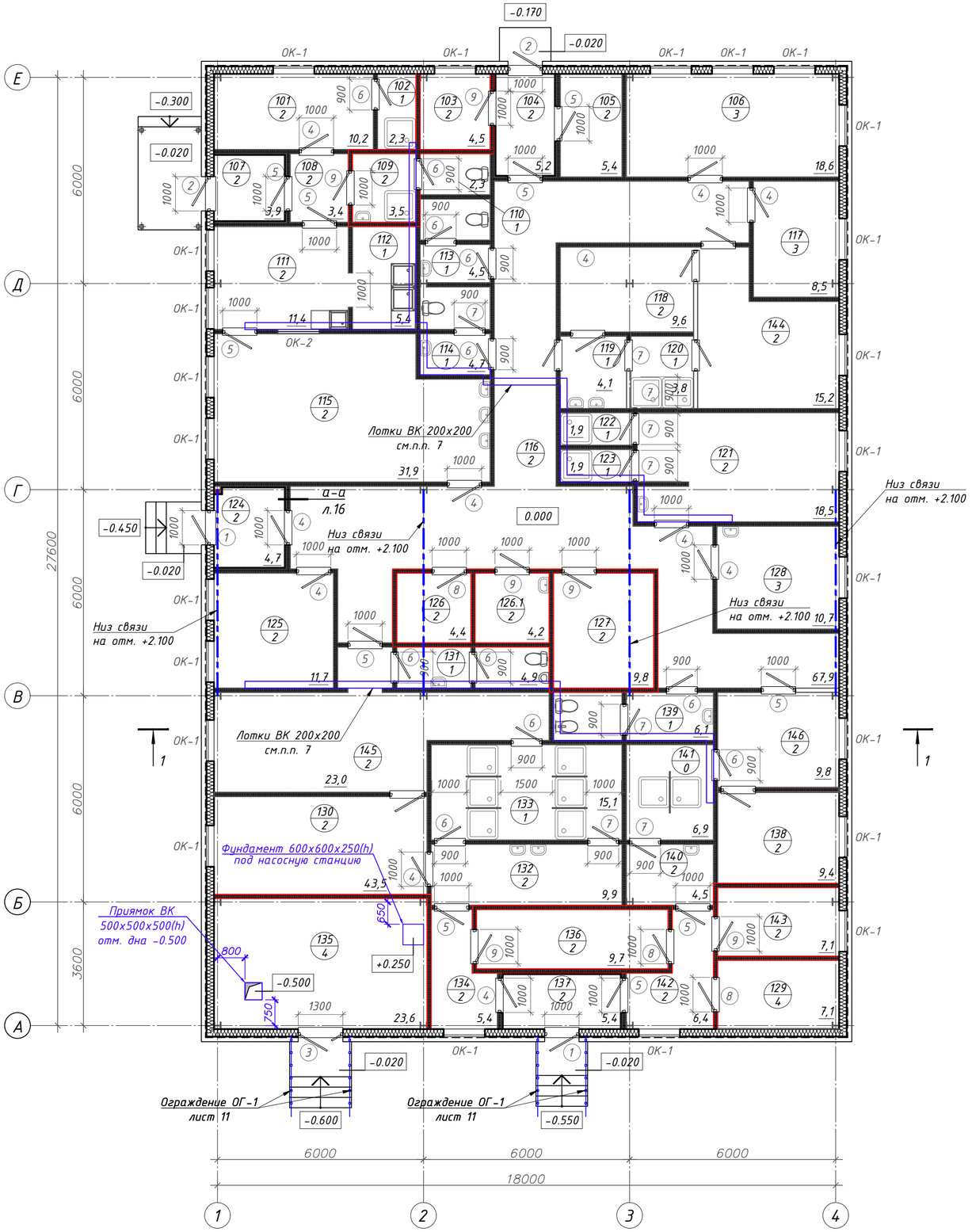

Экспликация помещений на отм. 0.000

Номер помещ.	Наименование	Площадь, м²	Кат. пом.
101	Гардеробная для группы 1а	10,2	
102	Душевая при гардеробной для группы 1а	2,3	
103	Помещение временного хранения грязной спецодежды для групп 1а, 2г, 3а	4,5	В2
104	Тамбур 1	5,2	
105	Комната обогрева	5,4	
106	Конторское помещение	18,6	
107	Тамбур 2	3,9	
108	Тамбур 3	3,4	
109	КУИн при столовой	3,5	В3
110	Уборная персонала столовой	2,3	
111	Помещение распаковки готовых блюд	11,4	
112	Моечная обменной тары	5,4	
113	Уборная Ж	4,5	
114	Уборная М	4,7	
115	Обеденный зал на 12 п/м	31,9	
116	Коридор	67,9	
117	Кабинет начальника смены	8,5	
118	Гардеробная рабочей одежды для групп 2г	9,6	
119	Преддушевая при гардеробной для группы 2г	4,1	
120	Душевая при гардеробной для групп 2г	3,8	
121	Гардеробная для групп 3а, 1а	18,5	
122	Душевая 1 при гардеробной для групп 3а, 1а	1,9	

Экспликация помещений на отм. 0.000

Номер помещ.	Наименование	Площадь, м²	Кат. пом.
123	Душевая 2 при гардеробной для групп 3а, 1а	1,9	
124	Тамбур 4	4,7	
125	Гардеробная уличной одежды	11,7	
126	Респираторная	4,4	В1
126.1	КУИн	4,2	В3
127	Склад чистой спецодежды	9,8	В1
128	Медицинский кабинет	10,7	
129	Электрощитовая	7,1	В2
130	Мужская гардеробная рабочей одежды для группы 3б	17,7	
131	Уборная при мужской гардеробной для группы 3б	4,9	
132	Преддушевая при мужской гардеробной для группы 3б	9,9	
133	Душевая при мужской гардеробной для группы 3б	15,1	
134	Тамбур 5	5,4	
135	Венткамера; Помещение ёмкостей привозной воды	23,6	В1
136	Помещение сушки спецодежды	9,7	В2
137	Тамбур 6	5,4	
138	Женская гардеробная рабочей одежды для группы 3б	9,4	
139	Уборная Ж совмещенная с КЛГЖ	6,1	
140	Преддушевая при женской гардеробной для группы 3б	4,5	
141	Душевая при женской гардеробной для группы 3б	6,9	
142	Тамбур 7	6,4	
143	Помещение временного хранение грязной спецодежды группы 3б	7,1	В2
144	Гардеробная домашней одежды для групп 2г	15,2	
145	Мужская гардеробная домашней одежды для группы 3б	23,0	
146	Женская гардеробная рабочей одежды для группы 3б	9,8	

Условные обозначения:

120 120 200 – наружные стены из сендвич-панелей ДиВолл;

– перегородки из КНАУФ-листов ГСП-Н2, тип С112;

– перегородки из КНАУФ-листов ГСП-DF, тип С112.

1. Спецификацию элементов заполнения проемов см. лист 10.
2. Ведомость отделки помещений см. листы 12–16.
3. Экспликацию полов см. лист 11.
4. Разрез 1–1 см. лист 4.
5. Монтажный план перегородок на отм. 0.000 см. лист 9.
6. Ограждение наружных лестниц ОГ-1 разработано на листе 11.
7. Привязку лотков ВК см. схему привязки на листе 9

Изм.	Кол.уч.	Лист	№док.	Подп.	Дата	1535-21/2-КР2.1			
						полигон твердых коммунальных отходов в пгт Мотыгино Мотыгинского района			
Разработал		Мальцева				Административно-бытовой корпус (АБК)	Стадия	Лист	Листов
Проверил		Романова					П	2	
Н.контроль		Кристаллович				План на отм. 0.000	ГРАЖДАНПРОЕКТ		
ГИП		Азёма							

Согласовано

Взам. инв. №

Подп. и дата

Инв. № подл.

Формат А2

План кровли

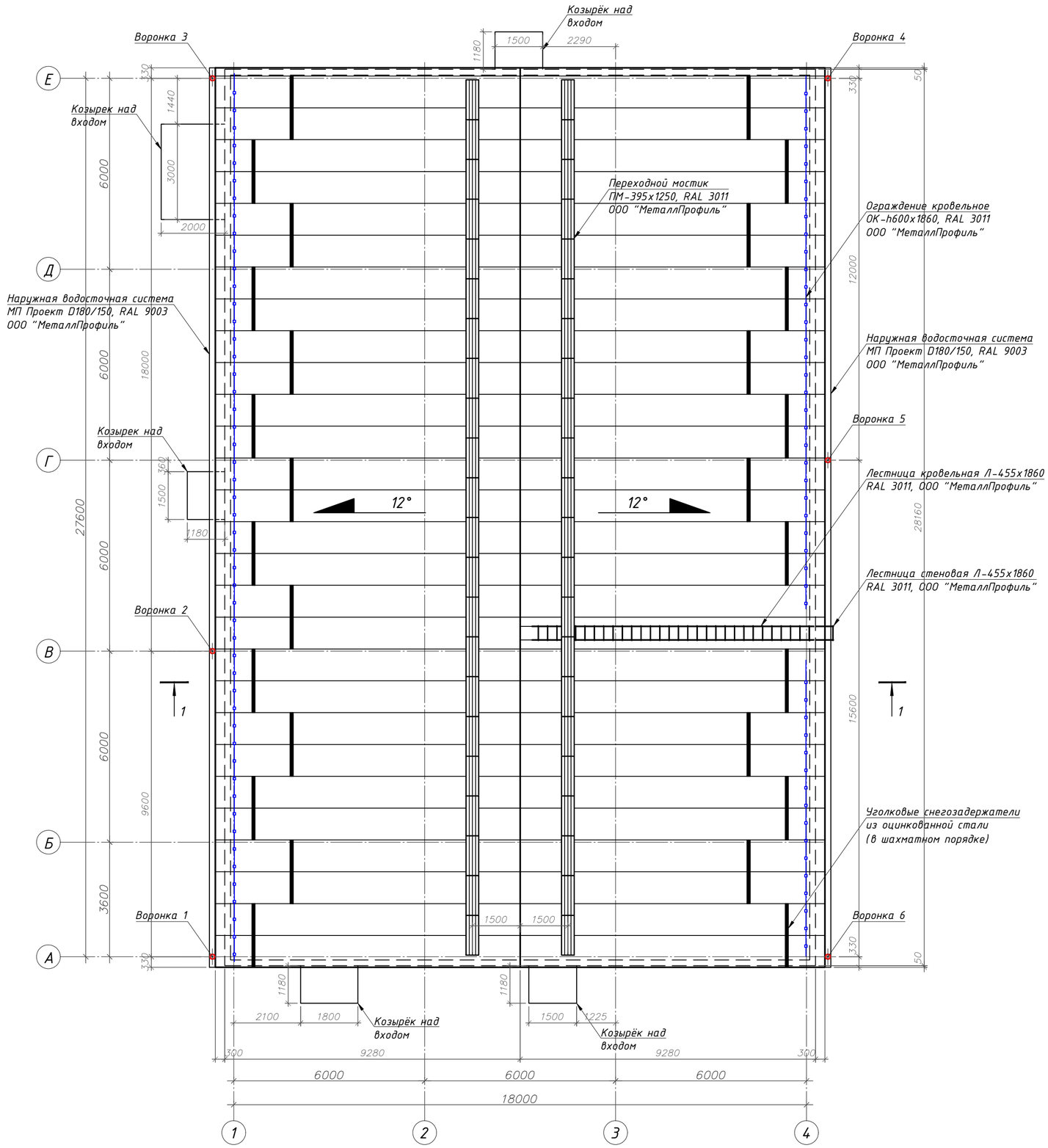

Спецификация элементов кровли

Поз.	Обозначение	Наименование	Кол. (шт.)	Масса (ед.кг)	Прим.
		Система наружного водостока			
	ООО "МеталлПрофиль"	МП Проект D180/150			RAL 9003
		Желоб водосточный D180х3000 (ОЦ-01-БЦ-0.5)	20		обрезать по месту
		Заглушка желоба D185 (ОЦ-01-БЦ-0.5)	4		
		Воронка выпускная D185х150 (ОЦ-01-БЦ-0.5)	6		
		Труба водосточная D150х3000 (ОЦ-01-БЦ-0.5)	6		обрезать по месту
		Колено трубы D150 (ОЦ-01-БЦ-0.5)	6		
		Колено сливное D150 (ОЦ-01-БЦ-0.5)	6		
		Держатель трубы D150 (ОЦ-01-БЦ-1.0) (на дерево)	18		3шт./труба
		Держатель желоба D185х350 (ОЦ-01-БЦ-4)	58		шаг 1000
		Элементы безопасности кровли			
	ООО "МеталлПрофиль"	Переходной мостик ПМ-395х1250; RAL 3011	46		
	--//--	Лестница кровельная Л-455х1860; RAL 3011	5	16,0	обрезать по месту
	--//--	Лестница стеновая Л-455х1860; RAL 3011	2	16,0	
	--//--	Ограждение кровельное ОК-h600х1860; RAL 3011	29	10,0	
	--//--	Уголковые снегозадержатели из оцинкованной стали; RAL 3011; L=2000мм	29		

1. Расчет кол-ва водосточных труб:
В соответствии с СП 17 "Кровли", п.9.7 "При наружном организованном отводе воды с кровли расстояние м/у водосточными трубами должно приниматься не более 24 м, площадь поперечного сечения водосточных труб должна приниматься из расчета 1,5см^2 на 1,0 м^2 площади кровли";
При трубе Ф15см- площадь попер. сечения трубы: S=Пи*R^2= 3,14*56,25 = 176,63см^2
Расчёт:
Для двускатной кровли с площадью одного ската 9,78*28,26 = 276,38 м^2
Требуемая площадь сечения водосточных труб: 1.5*276,38 = 414,57 см^2
Количество труб Ф15см: 414,57 / 176,63 = 2,35 т.е. 3 трубы (на 2 ската 6 труб).
2. Молниезащиту здания см. чертежи марки ЭС.
3. Подрядной организации осуществляющей монтаж кровли предусмотреть специальные элементы безопасности: - элементы для крепления страховочных тросов, пешеходных настилов и снегозадержателей; - крюки для навешивания лестниц.
4. Для предотвращения образования ледяных пробок и сосулек в водосточной системе кровли, а также скопления снега и наледей в водоотводящих желобах и на карнизном участке, проектом предусмотрена кабельная система противообледенения, подробнее см. чертежи марки ЭЗ.

						1535-21/2-КР2.1	
						полигон твердых коммунальных отходов в пгт Мотыгино Мотыгинского района	
Изм.	Кол.уч.	Лист	№док.	Подп.	Дата		
Разработал		Мальцева				Административно-бытовой корпус (АБК)	Стадия: П; Лист: 3; Листов:
Проверил		Романова					
Н.контроль		Кристаллович				План кровли	ГРАЖДАНПРОЕКТ
ГИП		Азёма					

Согласовано

Взам. инв. №

Подп. и дата

Инв. № подл.

Формат А2

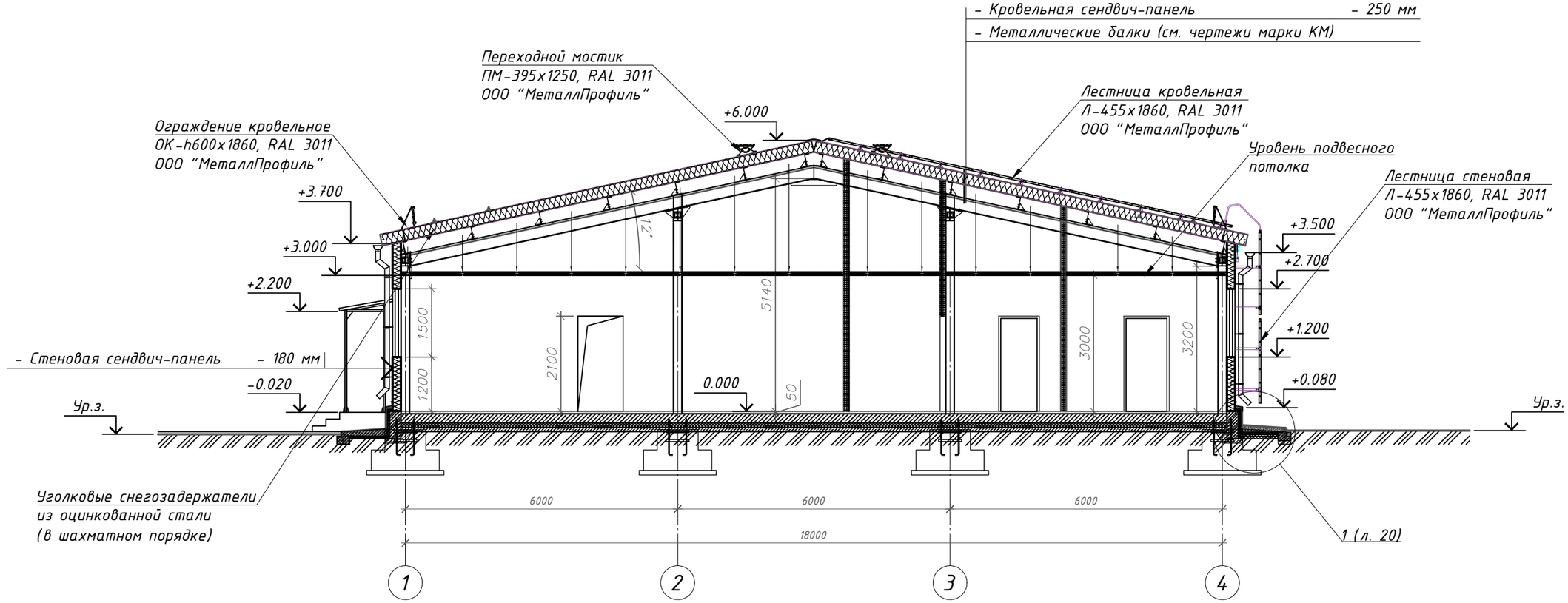

Примечание:
1. Высота перегородок над подвесным потолком составляет 300 мм.

						1535-21/2-КР2.1	
						полигон твердых коммунальных отходов в пгт Мотыгино Мотыгинского района	
Изм.	Кол.уч.	Лист	№док.	Подп.	Дата		
Разработал		Мальцева				Административно-бытовой корпус (АБК)	Стадия: П; Лист: 4; Листов:
Проверил		Романова					
Н.контроль		Кристаллович				Разрез 1-1	ГРАЖДАНПРОЕКТ
ГИП		Азёма					

Согласовано

Взам. инв. №

Подп. и дата

Инв. № подл.

Формат А3

Фасад в осях Е-А

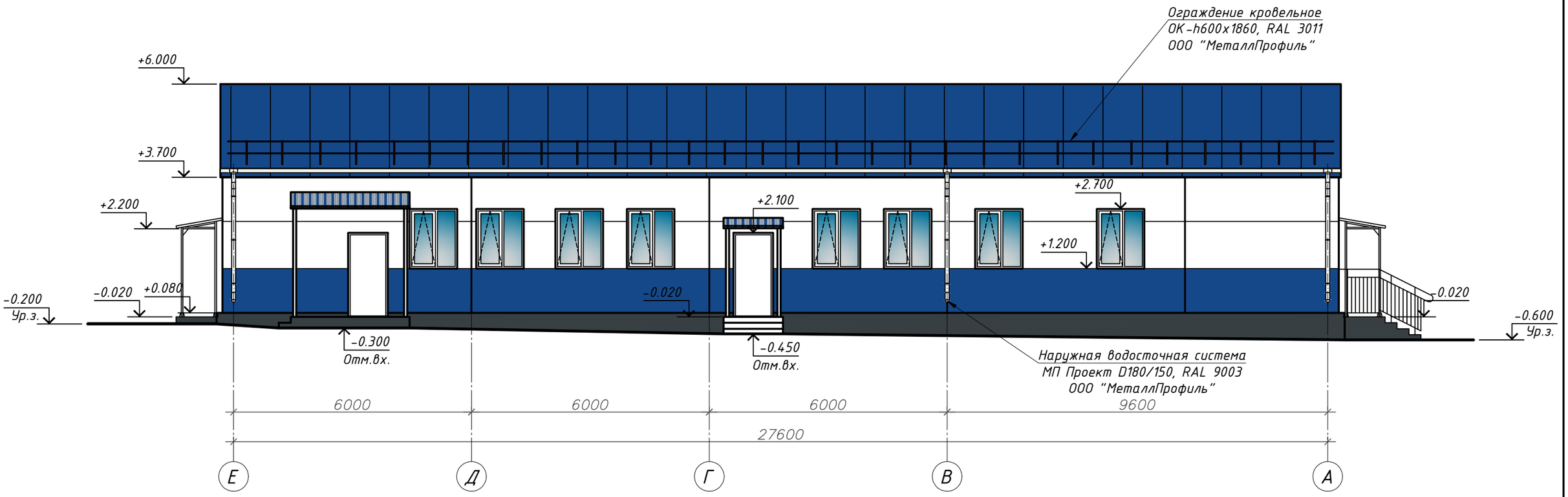

Условные обозначения:

- трёхслойные сендвич-панели (кровельные и стеновые) - RAL 5005;
- трёхслойные сендвич-панели (стеновые) - RAL 9003;
- кровля козырьков из профлиста - RAL 5005;
- см. п.п.1

1. Цокольную часть здания окрасить водно-дисперсионной акриловой краской «Краска для фасадов и цоколей ТЕКС-Профи» ТУ 20.20.11-011-76174671-2005 за 2 раза, цвет -RAL 7016. Общую площадь окрашиваемых поверхностей см. п.п.1 на листе 8.
Окраску производить по обезжиренной и предварительно огрунтованной поверхности с помощью грунта Бетоконтакт за 2 раза.

Изм.	Кол.уч.	Лист	№док.	Подп.	Дата	1535-21/2-КР2.1			
						полигон твердых коммунальных отходов в пгт Мотыгино Мотыгинского района			
Разработал		Мальцева				Административно-бытовой корпус (АБК)	Стадия	Лист	Листов
Проверил		Романова					П	5	
Н.контроль		Кристаллович				Фасад в осях Е-А	ГРАЖДАНПРОЕКТ		
ГИП		Азёма							

Согласовано

Взам. инв. №

Подп. и дата

Инв. № подл.

Формат А3

Фасад в осях А-Е

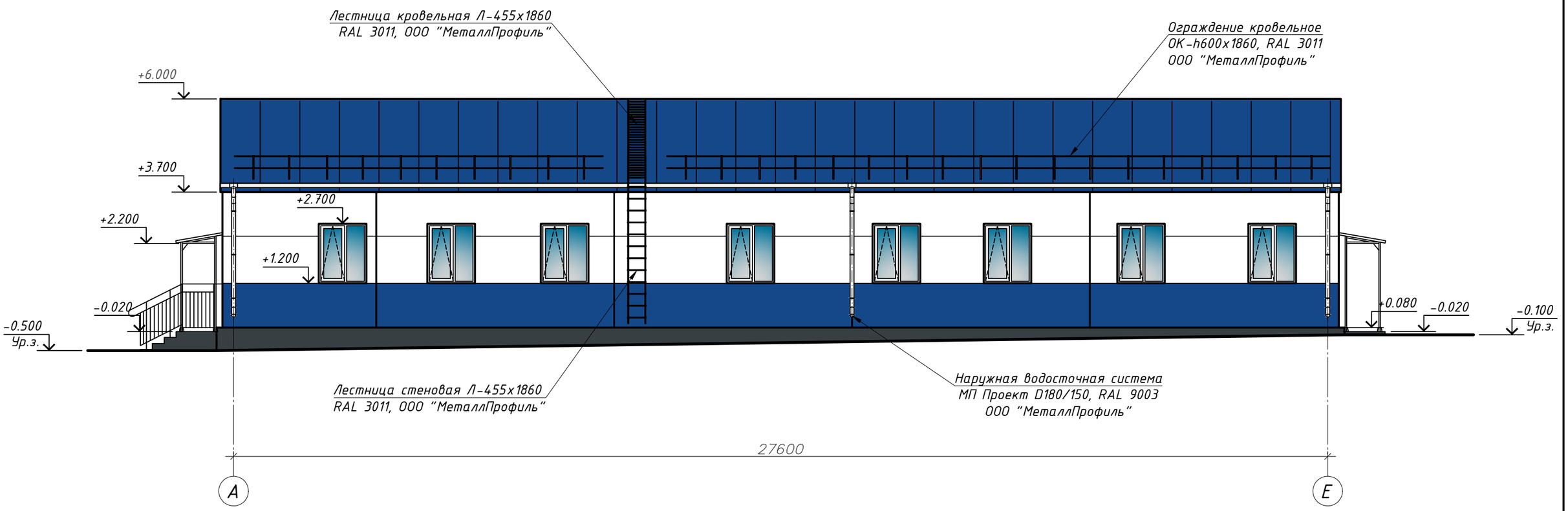

Условные обозначения:

- трёхслойные сендвич-панели (кровельные и стеновые) - RAL 5005;
- трёхслойные сендвич-панели (стеновые) - RAL 9003;
- кровля козырьков из профлиста - RAL 5005;
- см. п.п.1

1. Цокольную часть здания окрасить водно-дисперсионной акриловой краской «Краска для фасадов и цоколей ТЕКС-Профи» ТУ 20.20.11-011-76174671-2005 за 2 раза, цвет -RAL 7016. Общую площадь окрашиваемых поверхностей см. п.п.1 на листе 8.
Окраску производить по обезжиренной и предварительно огрунтованной поверхности с помощью грунта Бетоконтакт за 2 раза.

Изм.	Кол.уч.	Лист	№док.	Подп.	Дата	1535-21/2-КР2.1			
						полигон твердых коммунальных отходов в пгт Мотыгино Мотыгинского района			
Разработал		Мальцева				Административно-бытовой корпус (АБК)	Стадия	Лист	Листов
Проверил		Романова					П	6	
Н.контроль		Кристаллович				Фасад в осях А-Е	ГРАЖДАНПРОЕКТ		
ГИП		Азёма							

Согласовано

Взам. инв. №

Подп. и дата

Инв. № подл.

Формат А3

Фасад в осях 1-4

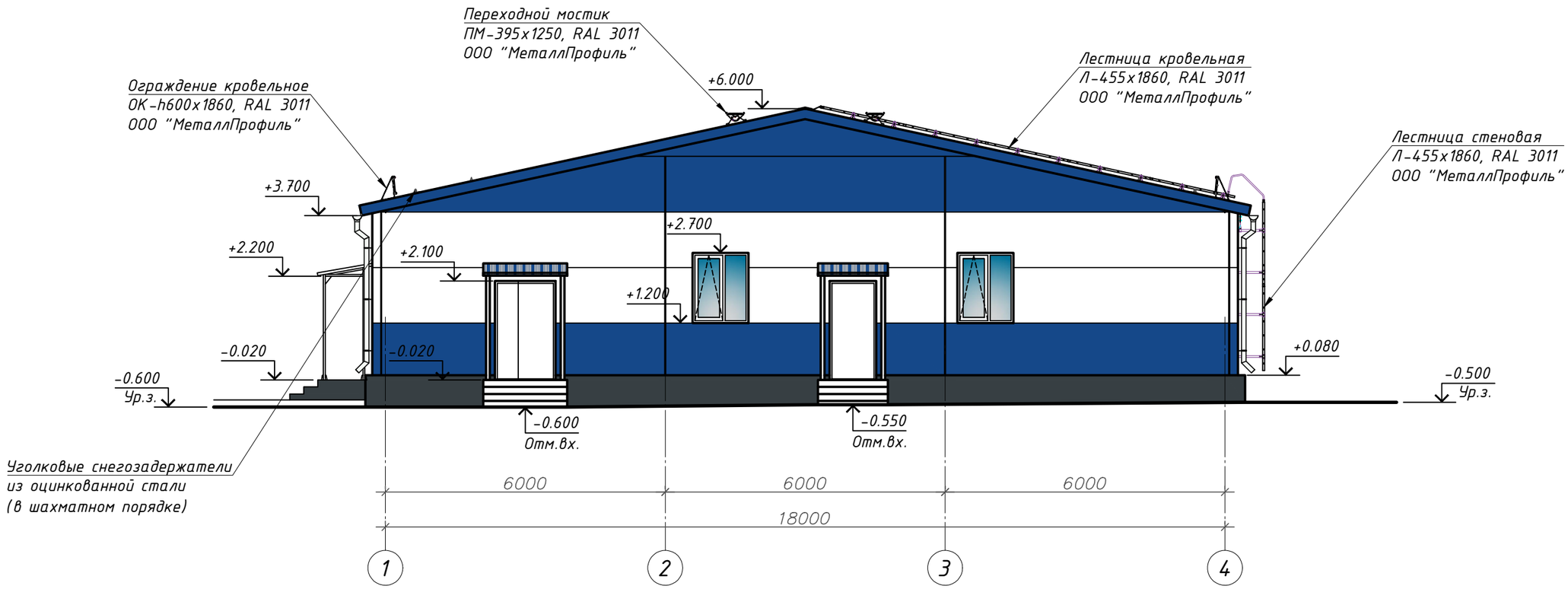

Условные обозначения:

- трёхслойные сендвич-панели (кровельные и стеновые) - RAL 5005;
- трёхслойные сендвич-панели (стеновые) - RAL 9003;
- кровля козырьков из профлиста - RAL 5005;
- см. п.п.1

1. Цокольную часть здания окрасить водно-дисперсионной акриловой краской «Краска для фасадов и цоколей ТЕКС-Профи» ТУ 20.20.11-011-76174671-2005 за 2 раза, цвет -RAL 7016. Общую площадь окрашиваемых поверхностей см. п.п.1 на листе 8.
Окраску производить по обезжиренной и предварительно огрунтованной поверхности с помощью грунта Бетоконтакт за 2 раза.

Изм.	Кол.уч.	Лист	№док.	Подп.	Дата	1535-21/2-КР2.1			
						полигон твердых коммунальных отходов в пгт Мотыгино Мотыгинского района			
Разработал		Мальцева				Административно-бытовой корпус (АБК)	Стадия	Лист	Листов
Проверил		Романова					П	7	
Н.контроль		Кристаллович				Фасад в осях 1-4	ГРАЖДАНПРОЕКТ		
ГИП		Азёма							

Согласовано

Взам. инв. №

Подп. и дата

Инв. № подл.

Формат А3

Фасад в осях 4-1

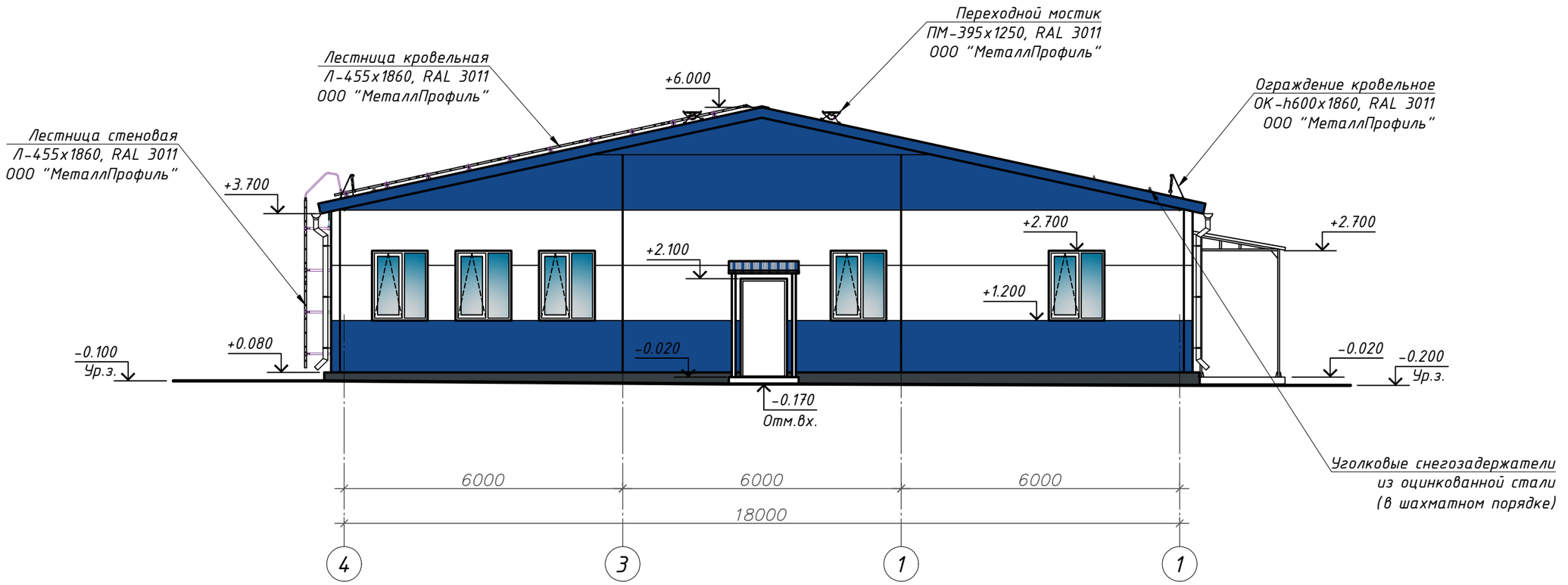

Условные обозначения:

- трёхслойные сендвич-панели (кровельные и стеновые) - RAL 5005;
- трёхслойные сендвич-панели (стеновые) - RAL 9003;
- кровля козырьков из профлиста - RAL 5005;
- см. п.п.1

1. Цокольную часть здания окрасить водно-дисперсионной акриловой краской «Краска для фасадов и цоколей ТЕКС-Профи» ТУ 20.20.11-011-76174671-2005 за 2 раза, цвет -RAL 7016. Общая площадь окрашиваемых поверхностей - 43,02 м^2
2. Окраску производить по обезжиренной и предварительно огрунтованной поверхности с помощью грунта Бетоконтакт за 2 раза.

Изм.	Кол.уч.	Лист	№док.	Подп.	Дата	1535-21/2-КР2.1			
						полигон твердых коммунальных отходов в пгт Мотыгино Мотыгинского района			
Разработал		Мальцева				Административно-бытовой корпус (АБК)	Стадия	Лист	Листов
Проверил		Романова					П	8	
Н.контроль		Кристаллович				Фасад в осях 4-1	ГРАЖДАНПРОЕКТ		
ГИП		Азёма							

Согласовано

Взам. инв. №

Подп. и дата

Инв. № подл.

Формат А3

Кладочный план и монтажный план перегородок на отм. 0.000

Лотки ВК 200х200
Схема привязки

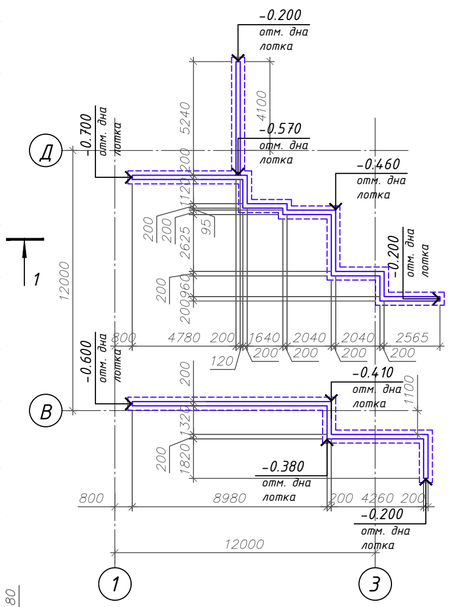

Спецификация гипсокартонных перегородок и изделий системы KNAUF

Поз.	Обозначение	Наименование	Кол. (шт.)	Масса (ед. кг)	Примеч.
		Перегородки			
	с. 1.031.9-2.00	Перегородки С112 ГСП-А (D=125мм); м²	816,7		
	-//-	Перегородки С112 ГСП-DF (D=125мм); м²	338,8		
	с. 1.031.9-3.01	С 234 (система для крепления умывальника); шт.	16	3,2	
		Усиление дверных и оконных проёмов			
	ТУ 1121-004-04001508-2003	Профиль стоечный ПС 75/50; п.м	528,7		

Спецификация расхода материалов на 1м² перегородок С112

Поз.	Обозначение	Наименование	Кол.	Масса (ед.кг)	Прим.
		Каркас и крепежные изделия			
1	ТУ 1121-004-04001508-2003	Профиль направляющий ПН 75/40	0,7		п.м.
2	ТУ 1121-004-04001508-2003	Профиль стоечный ПС 75/50	2,0		п.м.
3		Лента уплотнительная сечение 70х3,2	1,2		шт.
4		Дюбель-гвоздь 6х40	1,6		
		Общивка			
5	ГОСТ 6266-97	КНАУФ-лист ГСП-Н2 (ГСП-DF) 12,5мм	4,0		м²
6		Шуруп TN 25	14		шт.
7		Шуруп TN 35	30		шт.
8	ГОСТ 4640-2011	Минеральная звукоизоляция «Акустическая перегородка» («АкустиКНАУФ») толщ.75мм	1,0		м²
		Заделка швов			
9	ТУ 5772-031-04001508-2004	Шпаклевка КНАУФ-Фуген	1		кг
10	ТУ 5772-031-04001508-2004	Грунтовка КНАУФ-Тифенгрунд	0,1		л
11		Лента армирующая КНАУФ-Курт бумажная	1.5		п.м.

Условные обозначения:

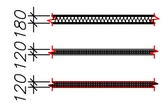

- наружные стены из сендвич-панелей ДиВолл;
- перегородки из КНАУФ-листов ГСП-Н2, тип С112;
- перегородки из КНАУФ-листов ГСП-DF, тип С112.

1. План на отм. 0.000 см. лист 2

						1535-21/2-КР2.1	
						полигон твердых коммунальных отходов в пгт Мотыгино Мотыгинского района	
Изм.	Кол.уч.	Лист	№док.	Подп.	Дата		
Разработал		Мальцева				Административно-бытовой корпус (АБК)	Стадия: П; Лист: 9; Листов:
Проверил		Романова					
Н.контроль		Кристаллович				Кладочный план и монтажный план перегородок на отм. 0.000	ГРАЖДАНПРОЕКТ
ГИП		Азёма					

Согласовано

Взам. инв. №

Подп. и дата

Инв. № подл.

Формат А2

Окно ОК-1

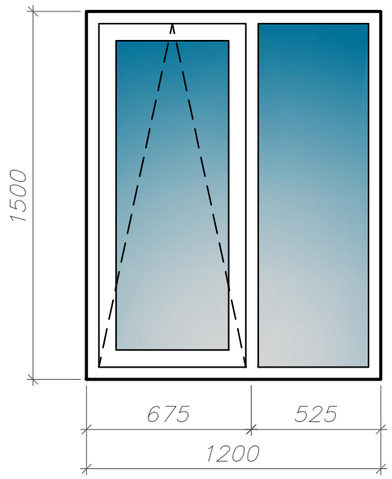

Окно ОК-2

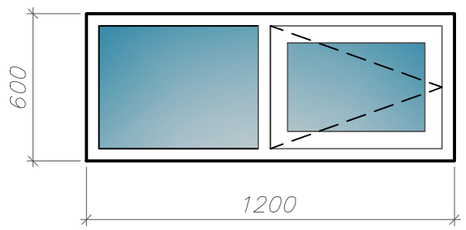

1. Двери, окна ОК-1, ОК-2 замаркированы на листе 2.
2. Блоки оконные ОК-1, ОК-2 изготовить из профилей ПВХ ГОСТ 30673-99. Цвет профиля -белый.
3. Габаритные размеры окон указаны в чистоте, без учёта монтажных зазоров.
4. Оконный блок ОК-2 выполнить с остеклением в "одну нитку".
5. Откосы оконные S=19,36 м2
6. Наружные двери объекта (поз. 1-3) оборудуются приборами самозакрывания верхнего расположения ЗД1 ГОСТ 5091-78.
7. Внутренние двери объекта (поз. 4-7) оборудуются приборами самозакрывания верхнего расположения ЗД1 ГОСТ 5091-78 и противодымными уплотнителями в притворах.
8. Противопожарные двери (поз. 8, 9) выполнить в дымогазонепроницаемом исполнении и оборудовать приборами самозакрывания верхнего расположения ЗД1 ГОСТ 5091-78.
9. В местах установки противопожарных дверей (поз. 8, 9), зазоры между торцом стены и коробкой, заполнить огнестойкой монтажной пеной премиум класса "FOME PRO Premium FIRE BLOCK" - EI 60, фирмы "FOME PRO" Швейцария. Общая длинна заделываемых швов - 55,8 п.м.
10. Двери в проёмах шириной 900 мм (поз. 6, 7) выполняются из клеёной древесины с шириной прохода в свету 800 мм. Данные двери индивидуального изготовления по ГОСТ 475-2016.
11. Общий расход ЗД1 ГОСТ 5091-78 (см. п.п. 5, 6, 7) - 54 шт.
12. Данный лист является заданием для фирмы-изготовителя.

Спецификация элементов заполнения проёмов

Поз.	Обозначение	Наименование	Кол. (шт.)	Масса (ед. кг)	Прим.
		Двери			
1	ГОСТ 31173-2016	ДСН, А, Оп, Пр, Прг, Н, Псп, О, 2100х1000	2		
2	-//-	ДСН, А, Оп, Л, Прг, Н, Псп, О, 2100х1000	2		
3	-//-	ДСН, А, Дп, Пр, Прг, Н, Псп, О, 2100х1300	1		
4	ГОСТ 475-2016	ДВ 1 Рп 21х10 Г ПрБ	11		
5	-//-	ДВ 1 Рл 21х10 Г ПрБ	10		
6	-//-	ДС 1 Рп 21х9 Г ПрБ	11		
7	-//-	ДС 1 Рл 21х9 Г ПрБ	8		
8	ТУ 25.12.10-001-20370561-2017	ДМПД EIS60-1 г.р. 21-10 (пр. откр.)	3		
9	-//-	ДМПД EIS60-1 г.р. 21-10 (лев. откр.)	6		
		Окна			
ОК-1	ГОСТ 30674-99	ОП А2 1200-1500 С-т 4М1-Ar12-4М1-Ar12-И4 ГОСТ 24866-99	23		
ОК-2	-//-	ОП 1200-600	1		см. п.п. 4
		Подоконные доски			
ПД-1	ГОСТ 30674-99	ПД ПВХ 1300-240-50 м.п.	24		

Изм.	Кол.уч.	Лист	№док.	Подп.	Дата	1535-21/2-КР2.1			
						полигон твердых коммунальных отходов в пгт Мотыгино Мотыгинского района			
Разработал		Мальцева				Административно-бытовой корпус (АБК)	Стадия	Лист	Листов
Проверил		Романова					П	10	
Н.контроль		Кристаллович				Окна ОК-1, ОК-2	ГРАЖДАНПРОЕКТ		
ГИП		Азёма							

Согласовано

Взам. инв. №

Подп. и дата

Инв. № подл.

Формат А3

Экспликация полов

Номер помещения	Тип пола	Схема пола или тип пола по серии	Данные элементов пола (наименование, толщина, основание и др.), мм	Площадь, м2
102, 110, 112, 113, 114, 119, 120, 122, 123, 126.1, 131, 133, 139, 141	1	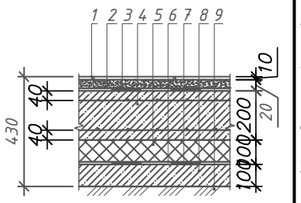	1. Керамическая плитка на клею ГОСТ 6787-2001-10мм; 2. Выравнивающий слой - цем.-песч. р-р М75 - 20 мм; 3. Гидро-пароизоляция "Изоспан С" / ТУ 5774-003-18603495-2004/; 4. Бетон В20 армированный 2-мя сетками из арматуры Ф8А400, шаг 150х150 - 200мм; 5. Плиты из экструзионного пенополистирола "ПЕНОПЛЭКС® ГЕО" ТУ 5767-006-54349294-2014 изм. 1-6/ - 100мм; 6. Гидроизоляция Техноэласт БАРЬЕР (БО), ТУ5774-004-72746455-2007 изм. № 1); 7. Битумный праймер Технониколь №01, ТУ 5775-011-17925162-2003; 8. Подбетонка из тощего бетона В7.5 - 100мм; 9. Утрамбованный грунт основания, уплотненный втрамбованным щебнем на глубину не менее 150 мм.	64,0
101, 103, 104, 105, 107, 108, 109, 111, 115, 116, 118, 121, 124, 125, 126, 127, 130, 132, 134, 136, 137, 138, 140, 142, 143	2	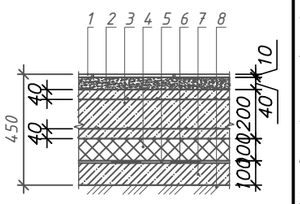	1. Керамическая плитка на клею ГОСТ 6787-2001-10мм; 2. Выравнивающий слой - цем.-песч. р-р М75 40 мм; 3. Бетон В20 армированный 2-мя сетками из арматуры Ф8А400, шаг 150х150 - 200мм; 4. Плиты из экструзионного пенополистирола "ПЕНОПЛЭКС® ГЕО" ТУ 5767-006-54349294-2014 изм. 1-6/ - 100мм; 5. Гидроизоляция Техноэласт БАРЬЕР (БО), ТУ5774-004-72746455-2007 изм. № 1); 6. Битумный праймер Технониколь №01, ТУ 5775-011-17925162-2003; 7. Подбетонка из тощего бетона В7.5 - 100мм; 8. Утрамбованный грунт основания, уплотненный втрамбованным щебнем на глубину не менее 150 мм.	337,1
106, 117, 128	3	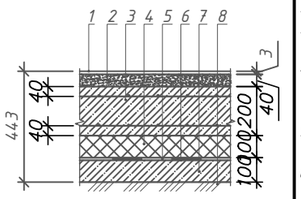	1. Линолеум ПВХ-ПРП ГОСТ 18108-2016 на теплозвукоизолирующей основе 2. Выравнивающий слой - цем.-песч. р-р М75 - 40 мм; 3. Бетон В20 армированный 2-мя сетками из арматуры Ф8А400, шаг 150х150 - 200мм; 4. Плиты из экструзионного пенополистирола "ПЕНОПЛЭКС® ГЕО" ТУ 5767-006-54349294-2014 изм. 1-6/ - 100мм; 5. Гидроизоляция Техноэласт БАРЬЕР (БО), ТУ5774-004-72746455-2007 изм. № 1); 6. Битумный праймер Технониколь №01, ТУ 5775-011-17925162-2003; 7. Подбетонка из тощего бетона В7.5 - 100мм; 8. Утрамбованный грунт основания, уплотненный втрамбованным щебнем на глубину не менее 150 мм.	37,8
129, 135	4	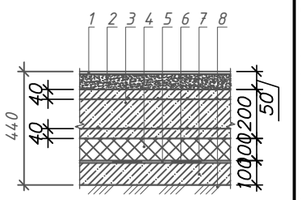	1. Пропитка для упрочнения и обеспыливания бетонных полов ТехноНИКОЛЬ - однокамерный грунт TAIKOR Primer 210 СТО 72746455-3.6.1-2015 в один слой, с предварительной подготовкой поверхности (возраст бетона не менее 28 сут., влажность основания не более 5%, поверхность должна быть сухой, без жирных пятен, загрязнений, пыли, рыхлых участков); расход = 0,2-0,3 кг/м². 2. Выравнивающий слой - цем.-песч. р-р М75 - 50 мм; 3. Бетон В20 армированный 2-мя сетками из арматуры Ф8А400, шаг 150х150 - 200мм; 4. Плиты из экструзионного пенополистирола "ПЕНОПЛЭКС® ГЕО" ТУ 5767-006-54349294-2014 изм. 1-6/ - 100мм; 5. Гидроизоляция Техноэласт БАРЬЕР (БО), ТУ5774-004-72746455-2007 изм. № 1); 6. Битумный праймер Технониколь №01, ТУ 5775-011-17925162-2003; 7. Подбетонка из тощего бетона В7.5 - 100мм; 8. Утрамбованный грунт основания, уплотненный втрамбованным щебнем на глубину не менее 150 мм.	30,7

Спецификация изделий и материалов на ограждение ОГ-1

Поз.	Обозначение	Наименование	Кол. (шт.)	Масса (ед. кг)	Прим.
1		Труба $\frac{60х3,5х4880\ II\ ГОСТ\ 10704-91}{В-Ст3сп\ ГОСТ\ 10705-80}$	1	23,81	Общий вес огражд. - 57,44 кг
2		Труба $\frac{40х2,8х1140\ II\ ГОСТ\ 10704-91}{В-Ст3сп\ ГОСТ\ 10705-80}$	4	2,93	
3		Труба $\frac{27х2,5х815\ II\ ГОСТ\ 10704-91}{В-Ст3сп\ ГОСТ\ 10705-80}$	7	1,23	
4		Труба $\frac{27х2,5х730\ II\ ГОСТ\ 10704-91}{В-Ст3сп\ ГОСТ\ 10705-80}$	8	1,1	
5		Труба $\frac{27х2,5х1950\ II\ ГОСТ\ 10704-91}{В-Ст3сп\ ГОСТ\ 10705-80}$	1	2,94	
6		Пластина 100х100х5, ГОСТ 103-2006	4	0,39	
7	HILTI	Дюбель-гвоздь HPS-1 6/15х40; шт.	16	-	

Расход материалов указан на одну позицию. По данному чертежу выполнить ограждений ОГ-1 -4шт.

Ограждение ОГ-1

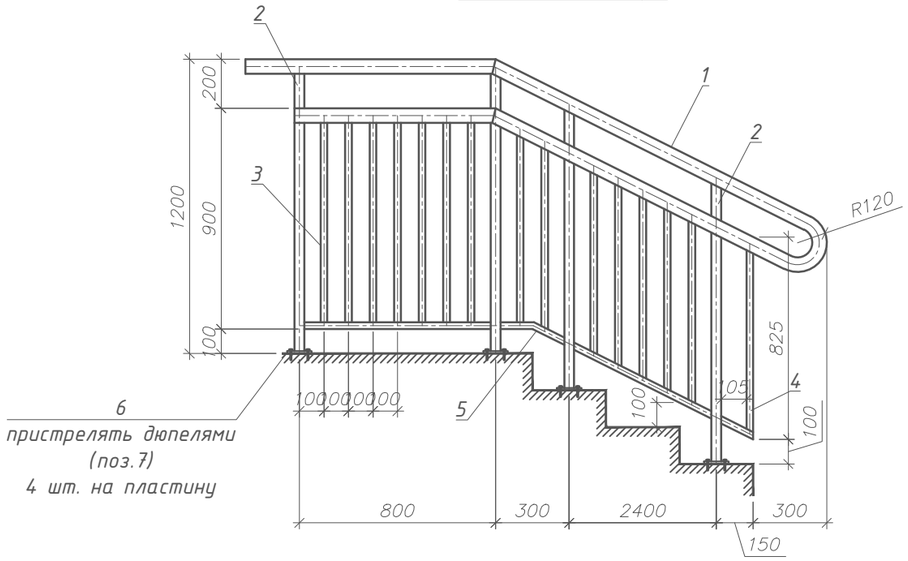

1. Расход арматуры Ф8А400 с шагом 150х150 на устройство полов - 505,96 м², (вес - 2797,96 кг).
2. Ограждения ОГ-1 замаркированы на листе 2.
3. Сварку выполнить электродами типа Э42 /ГОСТ 9467-75/, катет шва 5мм.
4. Все сварные швы зачистить.
5. Перед установкой все элементы ограждения ОГ-1 покрыть грунтовкой ГФ-0119 ГОСТ 23343-78 за 2 раза и окрасить эмалью ПФ-115 ГОСТ 6465-76 серого цвета за 2 раза.
Площадь окрашиваемых поверхностей (на 4-е ограждения) - 10,96 м².
6. Ограждения маршей и площадок выполнить по типу МН и ПН, ГОСТ 25772-83 соответственно.

Изм.	Кол.уч.	Лист	№док.	Подп.	Дата	1535-21/2-КР2.1			
						полигон твердых коммунальных отходов в пгт Мотыгино Мотыгинского района			
Разработал		Мальцева				Административно-бытовой корпус (АБК)	Стадия	Лист	Листов
Проверил		Романова					П	11	
Н.контроль		Кристаллович				Экспликация полов. Ограждение ОГ-1	ГРАЖДАНПРОЕКТ		
ГИП		Азёма							

Согласовано

Взам. инв. №

Подп. и дата

Инв. № подл.

Формат А3

Ведомость отделки помещений

Наименование помещения	Потолок		Стены и перегородки		Примечания
	м²	Вид отделки	м²	Вид отделки	
101	10,2	-Подвесной потолок "Armstrong DUNE_NG T15/T24 NE" по металлическому каркасу	–	-Стены из сендвич панелей см. п.п. 2	
			16,4	-Перегородки из ГКЛ: -затирка -подготовка под покраску -окраска АКТЕРМ КМ0 ТУ 2316-010-03185388-2012 светлых тонов за 2 раза на высоту 3,0 м	
102	6,5	Реечный подвесной потолок "Албес" по металлическому каркасу	–	-Стены из сендвич панелей см. п.п. 2	
			14,7	-Перегородки из ГКЛ: -подготовка под оклейку плиткой -Керамическая плитка ГОСТ 6141-91 на высоту 3,0 м	
103	4,5	-Подвесной потолок "Armstrong DUNE_NG T15/T24 NE" по металлическому каркасу	–	-Стены из сендвич панелей см. п.п. 2	
			17,3	-Перегородки из ГКЛ: -затирка -подготовка под покраску -окраска АКТЕРМ КМ0 ТУ 2316-010-03185388-2012 светлых тонов за 2 раза на высоту 3,0 м	
104	5,2	-Подвесной потолок "Armstrong DUNE_NG T15/T24 NE" по металлическому каркасу	–	-Стены из сендвич панелей см. п.п. 2	
			17,3	-Перегородки из ГКЛ: -см. сеч. а-а л. 16 -подготовка под покраску -окраска АКТЕРМ КМ0 ТУ 2316-010-03185388-2012 светлых тонов за 2 раза на высоту 3,0 м	
105	5,4	-Подвесной потолок "Armstrong DUNE_NG T15/T24 NE" по металлическому каркасу		-Стены из сендвич панелей см. п.п. 2	
			21,5	-Перегородки из ГКЛ: -подготовка под покраску -окраска АКТЕРМ КМ0 ТУ 2316-010-03185388-2012 светлых тонов за 2 раза на высоту 3,0 м	

Ведомость отделки помещений

Наименование помещения	Потолок		Стены и перегородки		
	м²	Вид отделки	м²	Вид отделки	
106	18,6	-Подвесной потолок "Armstrong DUNE_NG T15/T24 NE" по металлическому каркасу	–	-Стены из сендвич панелей см. п.п. 2	
			25,5	-Перегородки из ГКЛ: -затирка -подготовка под покраску -окраска АКТЕРМ КМ0 ТУ 2316-010-03185388-2012 светлых тонов за 2 раза на высоту 3,0 м	
107	3,9	-Подвесной потолок "Armstrong DUNE_NG T15/T24 NE" по металлическому каркасу	–	-Стены из сендвич панелей см. п.п. 2	
			16,5	-Перегородки из ГКЛ: -см. сеч. а-а л. 16 -подготовка под покраску -окраска АКТЕРМ КМ0 ТУ 2316-010-03185388-2012 светлых тонов за 2 раза на высоту 3,0 м	
108	3,4	-Подвесной потолок "Armstrong DUNE_NG T15/T24 NE" по металлическому каркасу	14,0	-Перегородки из ГКЛ: -затирка -подготовка под покраску -окраска АКТЕРМ КМ0 ТУ 2316-010-03185388-2012 светлых тонов за 2 раза на высоту 3,0 м	

1. Внутреннюю отделку помещений выполнять в соответствии с требованиями СП 71.13330.2017 "Изоляционные и отделочные покрытия". Актуализированная редакция СНиП 3.04.01-87 (с Изменением N 1)
2. Внутренние поверхности сэндвич-панелей имеют заводскую окраску и не требуют дополнительной отделки.
3. Экспликацию помещений см. лист 2.

Согласовано

Взам. инв. №

Подп. и дата

Инв. № подл.

Изм.	Кол.уч.	Лист	№док.	Подп.	Дата	1535-21/2-КР2.1			
						полигон твердых коммунальных отходов в пгт Мотыгино Мотыгинского района			
Разработал		Мальцева				Административно-бытовой корпус (АБК)	Стадия	Лист	Листов
Проверил		Романова					П	12	
Н.контроль		Кристаллович				Ведомость отделки помещений (начало)	ГРАЖДАНПРОЕКТ		
ГИП		Азёма							

Формат А3

Ведомость отделки помещений

Наименование помещения	Потолок		Стены и перегородки		Примечания
	м²	Вид отделки	м²	Вид отделки	
109	3,5	Реечный подвесной потолок "Албес" по металлическому каркасу	19,3	-Перегородки из ГКЛ: -подготовка под оклейку плиткой -Керамическая плитка ГОСТ 6141-91 на высоту 3,0 м	
110	2,3	Реечный подвесной потолок "Албес" по металлическому каркасу	17,5	-Перегородки из ГКЛ: -подготовка под оклейку плиткой -Керамическая плитка ГОСТ 6141-91 на высоту 3,0 м	
111	11,4	Реечный подвесной потолок "Албес" по металлическому каркасу	-	-Стены из сендвич панелей см. п.п. 2	
			25,5	-Перегородки из ГКЛ: -подготовка под оклейку плиткой -Керамическая плитка ГОСТ 6141-91 на высоту 3,0 м	
112	5,4	Реечный подвесной потолок "Албес" по металлическому каркасу	27,0	-Перегородки из ГКЛ: -подготовка под оклейку плиткой -Керамическая плитка ГОСТ 6141-91 на высоту 3,0 м	
113	4,5	Реечный подвесной потолок "Албес" по металлическому каркасу	32,7	-Перегородки из ГКЛ: -подготовка под оклейку плиткой -Керамическая плитка ГОСТ 6141-91 на высоту 3,0 м	
114	4,7	Реечный подвесной потолок "Албес" по металлическому каркасу	33,5	-Перегородки из ГКЛ: -подготовка под оклейку плиткой -Керамическая плитка ГОСТ 6141-91 на высоту 3,0 м	
115	31,9	-Подвесной потолок "Armstrong DUNE_NG T15/T24 NE" по металлическому каркасу	-	-Стены из сендвич панелей см. п.п. 2	
			57,0	-Перегородки из ГКЛ: -затирка -подготовка под покраску -окраска АКТЕРМ КМ0 ТУ 2316-010-03185388-2012 светлых тонов за 2 раза на высоту 3,0 м	

Ведомость отделки помещений

Наименование помещения	Потолок		Стены и перегородки		
	м²	Вид отделки	м²	Вид отделки	
116	67,9	-Подвесной потолок "Armstrong DUNE_NG T15/T24 NE" по металлическому каркасу	-	-Стены из сендвич панелей см. п.п. 2	
			191,2	-Перегородки из ГКЛ: -затирка -подготовка под покраску -окраска АКТЕРМ КМ0 ТУ 2316-010-03185388-2012 светлых тонов за 2 раза на высоту 3,0 м	
117	8,5	-Подвесной потолок "Armstrong DUNE_NG T15/T24 NE" по металлическому каркасу	-	-Стены из сендвич панелей см. п.п. 2	
			23,0	-Перегородки из ГКЛ: -подготовка под покраску -окраска АКТЕРМ КМ0 ТУ 2316-010-03185388-2012 светлых тонов за 2 раза на высоту 3,0 м	
118	29,1	Реечный подвесной потолок "Албес" по металлическому каркасу	-	-Стены из сендвич панелей см. п.п. 2	
			68,6	-Перегородки из ГКЛ: -подготовка под оклейку плиткой -Керамическая плитка ГОСТ 6141-91 на высоту 3,0 м	

1. Внутреннюю отделку помещений выполнять в соответствии с требованиями СП 71.13330.2017 "Изоляционные и отделочные покрытия". Актуализированная редакция СНиП 3.04.01-87 (с Изменением N 1)
2. Внутренние поверхности сэндвич-панелей имеют заводскую окраску и не требуют дополнительной отделки.
3. Экспликацию помещений см. лист 2.

Согласовано

Взам. инв. №

Подп. и дата

Инв. № подл.

Изм.	Кол.уч.	Лист	№док.	Подп.	Дата	1535-21/2-КР2.1			
						полигон твердых коммунальных отходов в пгт Мотыгино Мотыгинского района			
Разработал		Мальцева				Административно-бытовой корпус (АБК)	Стадия	Лист	Листов
Проверил		Романова					П	13	
Н.контроль		Кристаллович				Ведомость отделки помещений (продолжение)	ГРАЖДАНПРОЕКТ		
ГИП		Азёма							

Формат А3

Ведомость отделки помещений

Наименование помещения	Потолок		Стены и перегородки		Примечания
	м²	Вид отделки	м²	Вид отделки	
119	1,9	Реечный подвесной потолок "Албес" по металлическому каркасу	16,5	-Перегородки из ГКЛ: -подготовка под оклейку плиткой -Керамическая плитка ГОСТ 6141-91 на высоту 3,0 м	
120	1,9	Реечный подвесной потолок "Албес" по металлическому каркасу	16,5	-Перегородки из ГКЛ: -подготовка под оклейку плиткой -Керамическая плитка ГОСТ 6141-91 на высоту 3,0 м	
121	18,5	Реечный подвесной потолок "Албес" по металлическому каркасу	-	-Стены из сендвич панелей см. п.п. 2	
			48,0	-Перегородки из ГКЛ: -подготовка под оклейку плиткой -Керамическая плитка ГОСТ 6141-91 на высоту 3,0 м	
122	1,9	Реечный подвесной потолок "Албес" по металлическому каркасу	16,5	-Перегородки из ГКЛ: -подготовка под оклейку плиткой -Керамическая плитка ГОСТ 6141-91 на высоту 3,0 м	
123	1,9	Реечный подвесной потолок "Албес" по металлическому каркасу	16,5	-Перегородки из ГКЛ: -подготовка под оклейку плиткой -Керамическая плитка ГОСТ 6141-91 на высоту 3,0 м	
124	4,7	-Подвесной потолок "Armstrong DUNE_NG T15/T24 NE" по металлическому каркасу	-	-Стены из сендвич панелей см. п.п. 2	
			17,8	-Перегородки из ГКЛ: -см. сеч. а-а л. 16 -затирка -подготовка под покраску -окраска АКТЕРМ КМ0 ТУ 2316-010-03185388-2012 светлых тонов за 2 раза на высоту 3,0 м	

Ведомость отделки помещений

Наименование помещения	Потолок		Стены и перегородки		
	м²	Вид отделки	м²	Вид отделки	
125	11,7	-Подвесной потолок "Armstrong DUNE_NG T15/T24 NE" по металлическому каркасу	-	-Стены из сендвич панелей см. п.п. 2	
			28,7	-Перегородки из ГКЛ: -затирка -подготовка под покраску -окраска АКТЕРМ КМ0 ТУ 2316-010-03185388-2012 светлых тонов за 2 раза на высоту 3,0 м	
126	4,4	-Подвесной потолок "Armstrong DUNE_NG T15/T24 NE" по металлическому каркасу	23,0	-Перегородки из ГКЛ: -подготовка под покраску -окраска АКТЕРМ КМ0 ТУ 2316-010-03185388-2012 светлых тонов за 2 раза на высоту 3,0 м	
126.1	4,2	Реечный подвесной потолок "Албес" по металлическому каркасу	23,0	-Перегородки из ГКЛ: -подготовка под оклейку плиткой -Керамическая плитка ГОСТ 6141-91 на высоту 3,0 м	
127	9,8	-Подвесной потолок "Armstrong DUNE_NG T15/T24 NE" по металлическому каркасу	35,5	-Перегородки из ГКЛ: -подготовка под покраску -окраска АКТЕРМ КМ0 ТУ 2316-010-03185388-2012 светлых тонов за 2 раза на высоту 3,0 м	

1. Внутреннюю отделку помещений выполнять в соответствии с требованиями СП 71.13330.2017 "Изоляционные и отделочные покрытия". Актуализированная редакция СНиП 3.04.01-87 (с Изменением N 1)
2. Внутренние поверхности сэндвич-панелей имеют заводскую окраску и не требуют дополнительной отделки.
3. Экспликацию помещений см. лист 2.

Согласовано

Взам. инв. №

Подп. и дата

Инв. № подл.

Изм.	Кол.уч.	Лист	№док.	Подп.	Дата	1535-21/2-КР2.1			
						полигон твердых коммунальных отходов в пгт Мотыгино Мотыгинского района			
Разработал		Мальцева				Административно-бытовой корпус (АБК)	Стадия	Лист	Листов
Проверил		Романова					П	14	
Н.контроль		Кристаллович				Ведомость отделки помещений (продолжение)	ГРАЖДАНПРОЕКТ		
ГИП		Азёма							

Формат А3

Ведомость отделки помещений

Наименование помещения	Потолок		Стены и перегородки		Примечания
	м²	Вид отделки	м²	Вид отделки	
128	10,7	-Подвесной потолок "Armstrong DUNE_NG T15/T24 NE" по металлическому каркасу	–	-Стены из сендвич панелей см. п.п. 2	
			28,3	-Перегородки из ГКЛ: -затирка -подготовка под покраску -окраска АКТЕРМ КМ0 ТУ 2316-010-03185388-2012 светлых тонов за 2 раза на высоту 3,0 м	
129	7,1	-Подвесной потолок "Armstrong DUNE_NG T15/T24 NE" по металлическому каркасу	–	-Стены из сендвич панелей см. п.п. 2	
			14,6	-Перегородки из ГКЛ: -затирка -подготовка под покраску -окраска АКТЕРМ КМ0 ТУ 2316-010-03185388-2012 светлых тонов за 2 раза на высоту 3,0 м	
130	43,5	-Подвесной потолок "Armstrong DUNE_NG T15/T24 NE" по металлическому каркасу	–	-Стены из сендвич панелей см. п.п. 2	
			79,8	-Перегородки из ГКЛ: -затирка -подготовка под покраску -окраска АКТЕРМ КМ0 ТУ 2316-010-03185388-2012 светлых тонов за 2 раза на высоту 3,0 м	
131	4,9	Реечный подвесной потолок "Албес" по металлическому каркасу	34,7	Перегородки из ГКЛ: -подготовка под оклейку плиткой -Керамическая плитка ГОСТ 6141-91 на высоту 3,0 м	
132	9,9	Реечный подвесной потолок "Албес" по металлическому каркасу	36,0	Перегородки из ГКЛ: -подготовка под оклейку плиткой -Керамическая плитка ГОСТ 6141-91 на высоту 3,0 м	
133	15,1	Реечный подвесной потолок "Албес" по металлическому каркасу	44,4	Перегородки из ГКЛ: -подготовка под оклейку плиткой -Керамическая плитка ГОСТ 6141-91 на высоту 3,0 м	
134	5,4	-Подвесной потолок "Armstrong DUNE_NG T15/T24 NE" по металлическому каркасу	–	-Стены из сендвич панелей см. п.п. 2	
			20,4	-Перегородки из ГКЛ: -затирка -подготовка под покраску -окраска АКТЕРМ КМ0 ТУ 2316-010-03185388-2012 светлых тонов за 2 раза на высоту 3,0 м	

Ведомость отделки помещений

Наименование помещения	Потолок		Стены и перегородки		
	м²	Вид отделки	м²	Вид отделки	
135	23,6	-Подвесной потолок "Armstrong DUNE_NG T15/T24 NE" по металлическому каркасу	–	-Стены из сендвич панелей см. п.п. 2	
			30,0	-Перегородки из ГКЛ: -затирка -подготовка под покраску -окраска АКТЕРМ КМ0 ТУ 2316-010-03185388-2012 светлых тонов за 2 раза на высоту 3,0 м	
136	9,7	-Подвесной потолок "Armstrong DUNE_NG T15/T24 NE" по металлическому каркасу	39,7	-Перегородки из ГКЛ: -см. сеч. а-а л. 17 -подготовка под покраску -окраска АКТЕРМ КМ0 ТУ 2316-010-03185388-2012 светлых тонов за 2 раза на высоту 3,0 м	
137	5,4	-Подвесной потолок "Armstrong DUNE_NG T15/T24 NE" по металлическому каркасу	–	-Стены из сендвич панелей см. п.п. 2	
			16,0	-Перегородки из ГКЛ: -см. сеч. а-а л. 16 -затирка -подготовка под покраску -окраска АКТЕРМ КМ0 ТУ 2316-010-03185388-2012 светлых тонов за 2 раза на выс. 3,0 м	

1. Внутреннюю отделку помещений выполнять в соответствии с требованиями СП 71.13330.2017 "Изоляционные и отделочные покрытия". Актуализированная редакция СНиП 3.04.01-87 (с Изменением N 1)
2. Внутренние поверхности сэндвич-панелей имеют заводскую окраску и не требуют дополнительной отделки.
3. Экспликацию помещений см. лист 2.

Согласовано

Взам. инв. №

Подп. и дата

Инв. № подл.

Изм.	Кол.уч.	Лист	№док.	Подп.	Дата
Разработал		Мальцева			
Проверил		Романова			
Н.контроль		Кристаллович			
ГИП		Азёма			

1535-21/2-КР2.1

полигон твердых коммунальных отходов в пгт Мотыгино Мотыгинского района

Административно-бытовой корпус (АБК)

Стадия	Лист	Листов
П	15	

Ведомость отделки помещений (продолжение)

ГРАЖДАНПРОЕКТ

Формат А3

Ведомость отделки помещений

Наименование помещения	Потолок		Стены и перегородки		Примечания
	м²	Вид отделки	м²	Вид отделки	
138	19,7	-Подвесной потолок "Armstrong DUNE_NG T15/T24 NE" по металлическому каркасу	-	-Стены из сендвич панелей см. п.п. 2	
			33,9	-Перегородки из ГКЛ: -затирка -подготовка под покраску -окраска АКТЕРМ КМ0 ТУ 2316-010-03185388-2012 светлых тонов за 2 раза на высоту 3,0 м	
139	6,1	Реечный подвесной потолок "Албес" по металлическому каркасу	38,4	-Перегородки из ГКЛ: -подготовка под оклейку плиткой -Керамическая плитка ГОСТ 6141-91 на высоту 3,0 м	
140	4,5	Реечный подвесной потолок "Албес" по металлическому каркасу	21,9	-Перегородки из ГКЛ: -подготовка под оклейку плиткой -Керамическая плитка ГОСТ 6141-91 на высоту 3,0 м	
141	6,9	Реечный подвесной потолок "Албес" по металлическому каркасу	28,2	-Перегородки из ГКЛ: -подготовка под оклейку плиткой -Керамическая плитка ГОСТ 6141-91 на высоту 3,0 м	
142	6,4	-Подвесной потолок "Armstrong DUNE_NG T15/T24 NE" по металлическому каркасу	-	-Стены из сендвич панелей см. п.п. 2	
			20,1	-Перегородки из ГКЛ: -затирка -подготовка под покраску -окраска АКТЕРМ КМ0 ТУ 2316-010-03185388-2012 светлых тонов за 2 раза на высоту 3,0 м	
143	7,1	-Подвесной потолок "Armstrong DUNE_NG T15/T24 NE" по металлическому каркасу	-	-Стены из сендвич панелей см. п.п. 2	
			25,2	-Перегородки из ГКЛ: -затирка -подготовка под покраску -окраска АКТЕРМ КМ0 ТУ 2316-010-03185388-2012 светлых тонов за 2 раза на высоту 3,0 м	

Согласовано

Взам. инв. №

Подп. и дата

Инв. № подл.

Спецификация изделий и материалов на утепление стен входных тамбуров (Сеч. а-а)

Поз.	Обозначение	Наименование	Кол. (шт.)	Масса (ед.кг)	Прим.
		Тамбур (пом. № 103, 107, 118, 126, 127)			Sобщ. стен 102,5 м²
1	ТУ 2244-047-17925162-2006	Плиты полистирольные экструзионные "ТехноНиколь XPS 35" 1200х600х30			3,08 м³
2	HILTI	Анкер IDP, L=150мм, (5шт./м²)			513 шт.
		Штукатурка (20мм) по сетке			102,5 м²
	ГОСТ 5336-80*	Сетка 20-ОБ		2,66	102,5 м²

а-а (лист 2)
Утепление стен входных тамбуров
(пом. № 104, 107, 124, 137)

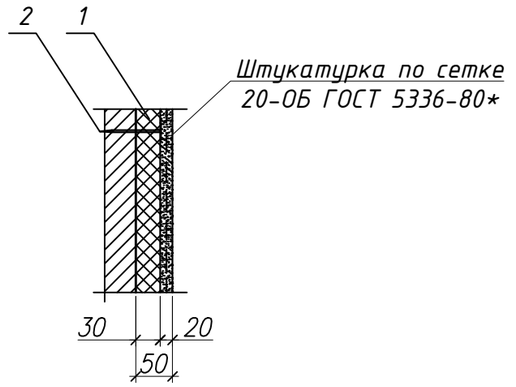

1. Внутреннюю отделку помещений выполнять в соответствии с требованиями СП 71.13330.2017 "Изоляционные и отделочные покрытия". Актуализированная редакция СНиП 3.04.01-87 (с Изменением N 1)
2. Внутренние поверхности сэндвич-панелей имеют заводскую окраску и не требуют дополнительной отделки.
3. Экспликацию помещений см. лист 2.

Изм.	Кол.уч.	Лист	№док.	Подп.	Дата	1535-21/2-КР2.1			
						полигон твердых коммунальных отходов в пгт Мотыгино Мотыгинского района			
Разработал		Мальцева				Административно-бытовой корпус (АБК)	Стадия	Лист	Листов
Проверил		Романова					П	16	
Н.контроль		Кристаллович				Ведомость отделки помещений (окончание)	ГРАЖДАНПРОЕКТ		
ГИП		Азёма							

Формат А3

Раскладка сендвич-панелей по оси 1/Е-А

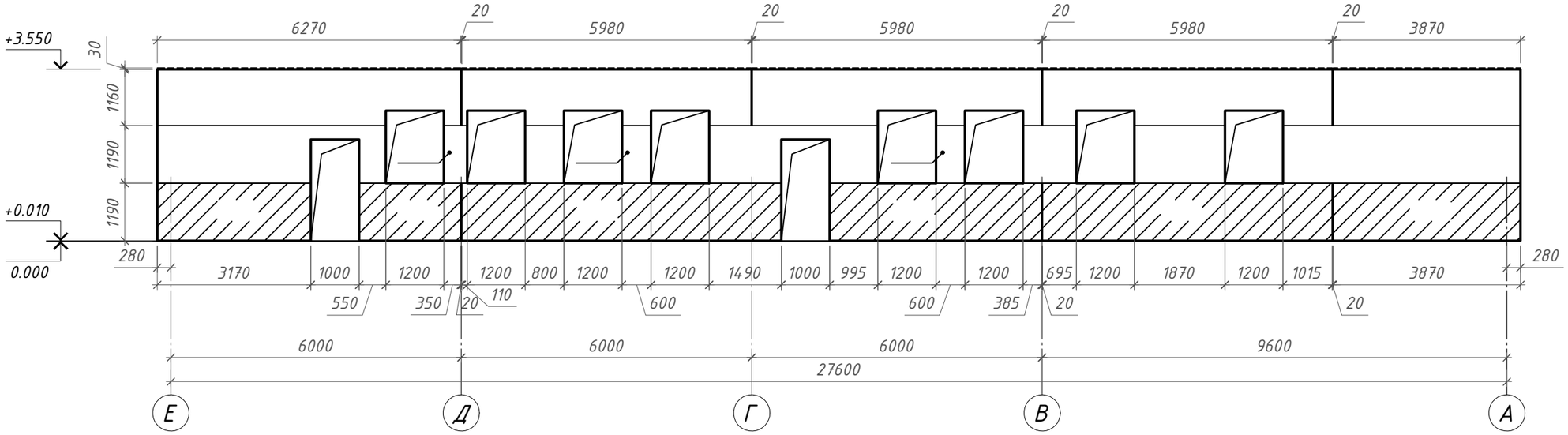

Раскладка сендвич-панелей по оси 4/А-Е

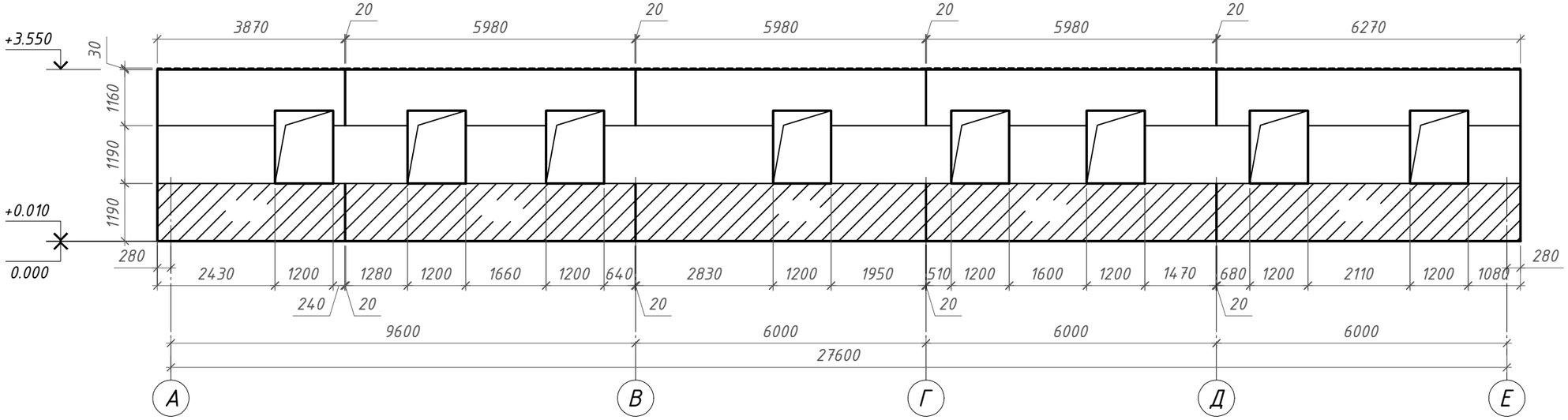

1. Данный чертеж является заданием для фирмы-изготовителя.
2. Все размеры уточнить по месту
3. Спецификацию стеновых сендвич-панелей см. лист 18

Условные обозначения:

- трёхслойные сендвич-панели (стеновые) - RAL 5005
- трёхслойные сендвич-панели (стеновые) - RAL 9003

Изм.	Кол.уч.	Лист	№док.	Подп.	Дата	1535-21/2-КР2.1			
						полигон твердых коммунальных отходов в пгт Мотыгино Мотыгинского района			
Разработал		Мальцева				Административно-бытовой корпус (АБК)	Стадия	Лист	Листов
Проверил		Романова					П	17	
Н.контроль		Кристаллович				Раскладка сендвич-панелей по оси 1/Е-А и по оси 4/А-Е	ГРАЖДАНПРОЕКТ		
ГИП		Азёма							

Согласовано

Взам. инв. №

Подп. и дата

Инв. № подл.

Формат А3

Раскладка сендвич-панелей по оси Е/4-1

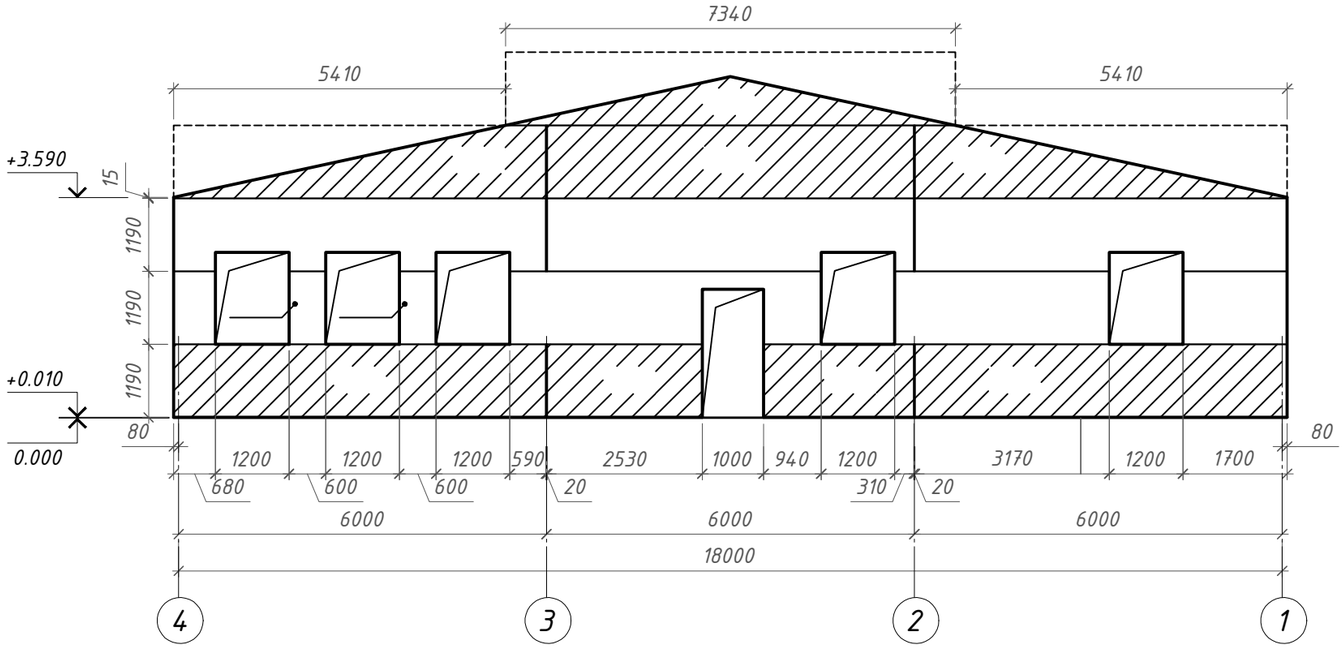

Раскладка сендвич-панелей по оси А/1-4

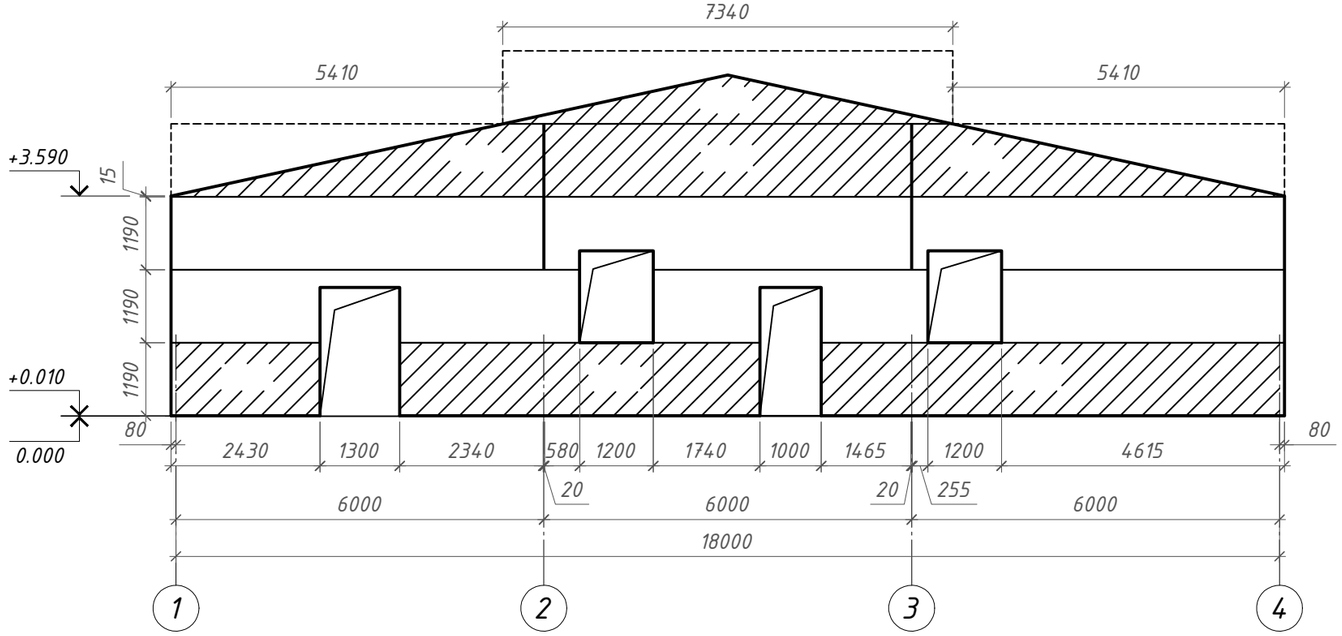

Спецификация стеновых и кровельных сэндвич-панелей "Металлпрофиль"

ПП	Наименование	Ед. изм.	Объем
1	**Сэндвич-панель кровельная МВ 1000/250мм RAL 5005 0,5 мм / RAL 9003 0,5 мм, замок Z-Lock.**	м2.	570
2	**Сэндвич-панель Стеновая МВ 1190/200мм RAL 9003 0,5 мм / RAL 9003 0,5 мм, замок Z-Lock.**	м2.	180
3	**Сэндвич-панель Стеновая МВ 1190/200мм RAL5005 0,5 мм / RAL 9003 0,5 мм, замок Z-Lock.**	м2.	145
4	**Саморез 6,3/5,5 * 315, гарпун**	шт	1200
5	**Саморез 6,3/5,5 * 241, гарпун**	шт	400
6	**Фасонные изделия**	м2.	165
7	**Саморез 4,8*29, Ral**	шт	3400
8	**Силиконовый герметик для наружных работ, 280 мл**	шт	168
9	**Пена монтажная, 750 мм, всесезонная**	шт	65
10	**Лента Уплотнительная**	м.п	750

Условные обозначения:

– трёхслойные сендвич-панели (стеновые) – RAL 5005

– трёхслойные сендвич-панели (стеновые) – RAL 9003

1. Данный чертеж является заданием для фирмы-изготовителя.
2. Все размеры уточнить по месту
3. Спецификацию стеновых сендвич-панелей см. лист 18

Согласовано

Взам. инв. №

Подп. и дата

Инв. № подл.

Изм.	Кол.уч.	Лист	№док.	Подп.	Дата
Разработал		Мальцева			
Проверил		Романова			
Н.контроль		Кристаллович			
ГИП		Азёма			

1535-21/2-КР2.1

полигон твердых коммунальных отходов в пгт Мотыгино Мотыгинского района

Административно-бытовой корпус (АБК)

Стадия	Лист	Листов
П	18	

Раскладка сендвич-панелей по оси А/1-4 и по оси Е/4-1

ГРАЖДАНПРОЕКТ

Формат А3

Раскладка кровельных сендвич-панелей

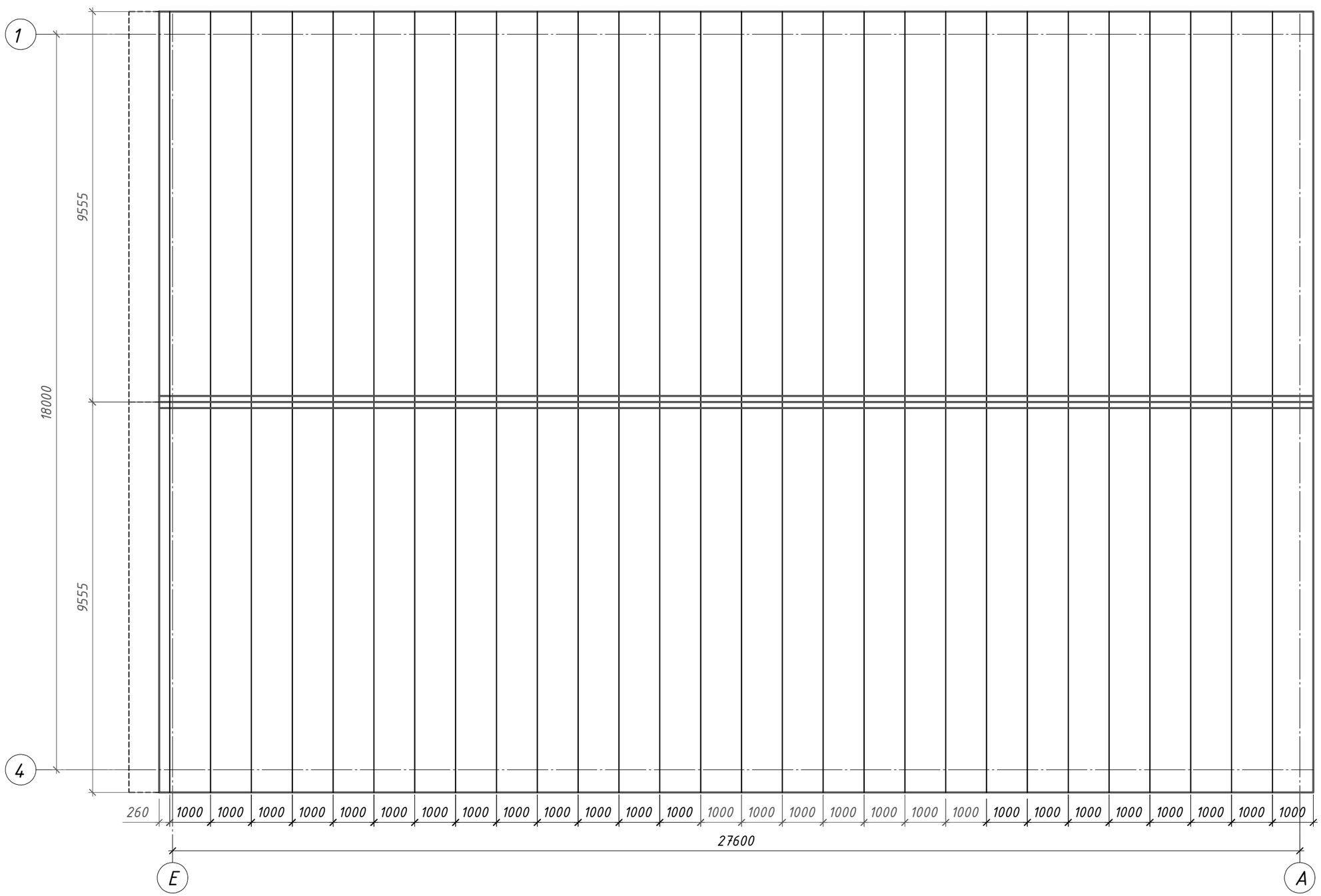

Поперечный профиль кровли

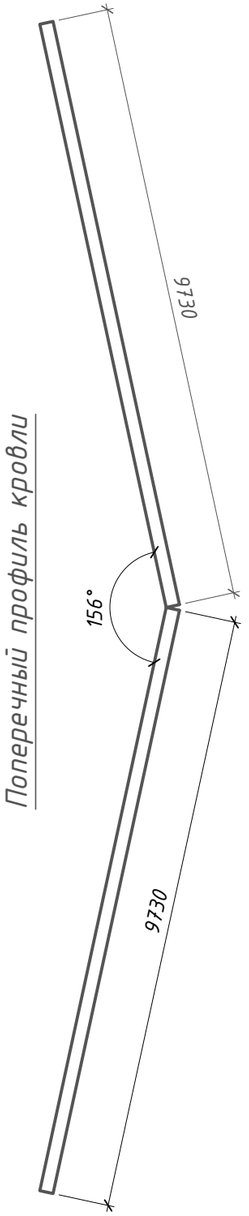

Условные обозначения:

– трёхслойные сендвич-панели (кровельные) – RAL 5005

1. Данный чертеж является заданием для фирмы-изготовителя.
2. Все размеры уточнить по месту
3. Спецификацию стеновых сендвич-панелей см. лист 18

Изм.	Кол.уч.	Лист	№док.	Подп.	Дата	1535-21/2-КР2.1		
						полигон твердых коммунальных отходов в пгт Мотыгино Мотыгинского района		
Разработал		Мальцева				Административно-бытовой корпус (АБК)	Стадия	Лист	Листов
Проверил		Романова					П	19	
Н.контроль		Кристаллович				Раскладка кровельных сендвич-панелей	ГРАЖДАНПРОЕКТ		
ГИП		Азёма							

Согласовано

Взам. инв. №

Подп. и дата

Инв. № подл.

Формат А3

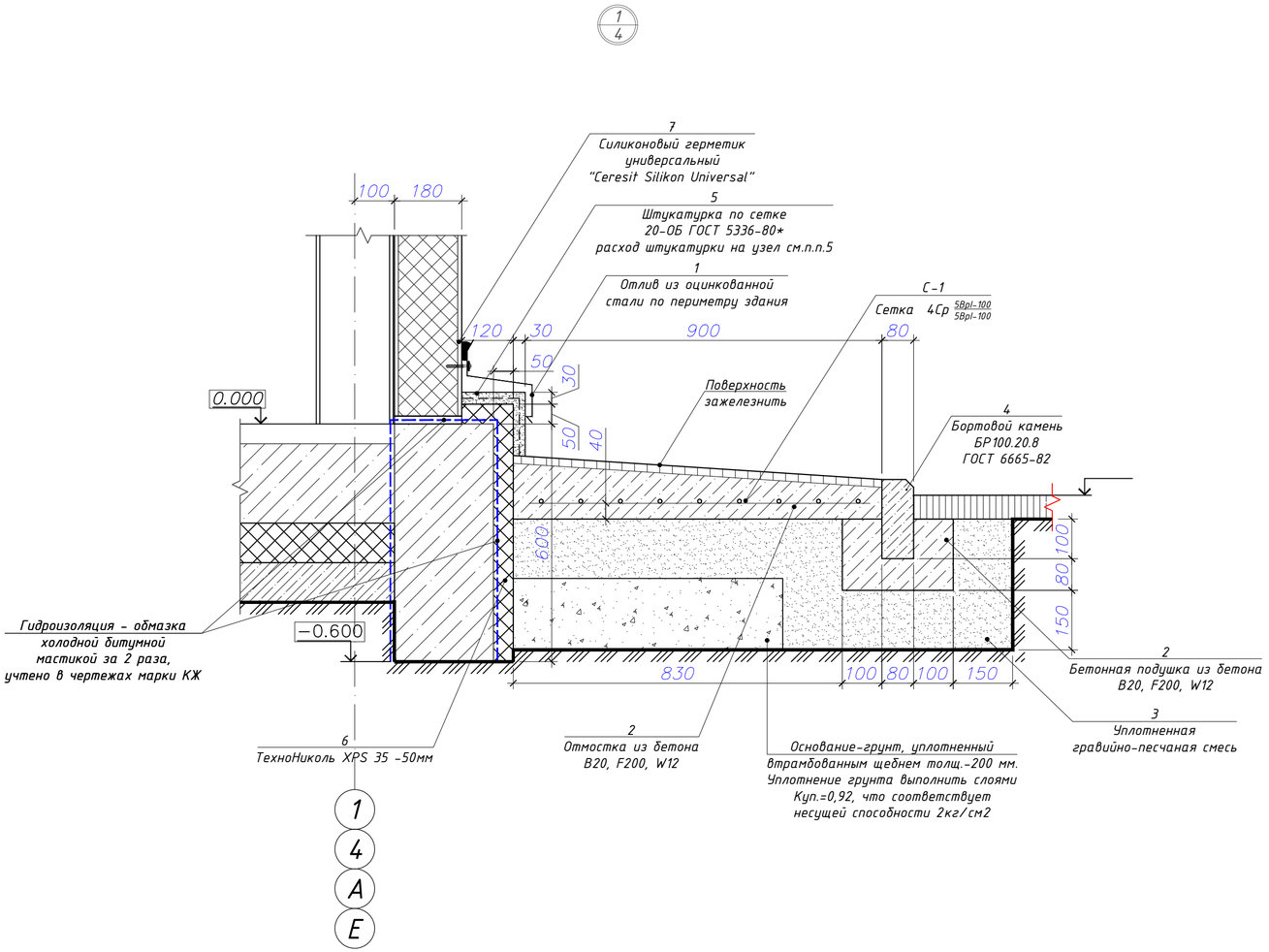

Спецификация изделий и материалов на узел 1

Поз.	Обозначение	Наименование	Кол. (шт.)	Масса (ед. кг)	Примеч.
		Узел 1			
		Детали			
С1		4С $\frac{5Bpl-100}{5Bpl-100}$ ГОСТ 23279-85; $м^2$	79,78	3,08	
1		ОЦ $\frac{Б-ПН-НО-0,5х500\ /ГОСТ\ 19904-80/}{ПК-КР-1\ /ГОСТ\ 14918-80/}$; $м^2$	44,07	3,925	
		Материалы			
2		Бетон B20, F200, W12, м3;	15,04		
3		Гравийно-песчаная смесь, фр. 30-50мм; $м^3$	22,56		
4	ГОСТ 6665-91	Бортовой камень БР 100.20.8; шт.	93		
5		Сетка 20-ОБ ГОСТ 5336-80*; $м^2$	56,33	2,66	
6	ТУ 2244-047-17925162-2006	Плиты полистирольные экструзионные "ТехноНиколь XPS 35" 1200х600х50; $м^3$	3,24		
7	Ceresit	Силиконовый герметик "Ceresit Silikon Universal" в балончике объёмом 280мм	63		Расход для шва (ШхГ) 20х10мм, 200 мл/м.п.
		(Lобщ. шва -88,2м.п, (ШхГ) -20х10мм); шт.			

1. Расход штукатурки толщиной 30 мм на узел 1 - 1,7 $м^3$.

						1535-21/2-КР2.1
						полигон твердых коммунальных отходов в пгт Мотыгино Мотыгинского района
Изм.	Кол.уч.	Лист	№док.	Подп.	Дата	
Разработал		Мальцева				Административно-бытовой корпус (АБК)
Проверил		Романова				
Н.контроль		Кристаллович				Узел 1. Отмостка. Утепление стен подземной части
ГИП		Азёма				

Стадия	Лист	Листов
П	20	

ГРАЖДАНПРОЕКТ

Согласовано

Взам. инв. №

Подп. и дата

Инв. № подл.

Формат А4х3

КРАСНОЯРСК
ГРАЖДАНПРОЕКТ
ТЕРРИТОРИАЛЬНЫЙ ГРАДОСТРОИТЕЛЬНЫЙ ИНСТИТУТ

Свидетельство №0795-2015-2461002003-П-9
Заказчик – Краевое государственное казенное учреждение «Управление капитального строительства» (КГКУ «УКС»)

полигон твердых коммунальных отходов в пгт Мотыгино Мотыгинского района

ПРОЕКТНАЯ ДОКУМЕНТАЦИЯ

Раздел 4. Конструктивные и объемно-планировочные решения
Часть 2. Объемно-планировочные решения. Графическая часть
Книга 2. Мусоросортировочный комплекс

1535-21/2-КР2.2

Том 4.2.2

Изм.	№док.	Подп.	Дата

2021

Инв. №_____

КРАСНОЯРСК
ГРАЖДАНПРОЕКТ
ТЕРРИТОРИАЛЬНЫЙ
ГРАДОСТРОИТЕЛЬНЫЙ
ИНСТИТУТ

Свидетельство №0795-2015-2461002003-П-9
Заказчик – Краевое государственное казенное учреждение «Управление капитального строительства» (КГКУ «УКС»)

полигон твердых коммунальных отходов в пгт Мотыгино Мотыгинского района

ПРОЕКТНАЯ ДОКУМЕНТАЦИЯ

Раздел 4. Конструктивные и объемно-планировочные решения
Часть 2. Объемно-планировочные решения. Графическая часть
Книга 2. Мусоросортировочный комплекс

1535-21/2-КР2.2

Том 4.2.2

Главный инженер _____ В.П. Шкедов

Главный инженер проекта _____ О.С. Азёма

2021

Взам.инв. №
Подп. и дата
Инв. № подл.

Ведомость рабочих чертежей основного комплекта П-05-20-КР1 (продолжение)

Лист	Наименование	Примечание
1	Общие данные	
2	План на отм. 0.000. План кровли внутренних помещений на отм. +2.630. Узел 1, 2. Каркасная огнезащитная облицовка стальных колонн	
3	План кровли. Ограждение ОГ-1	
4	Кладочный план на отм. 0.000. Ведомость перемычек	
5	Разрез 1-1	
6	Разрез 2-2	
7	Разрез 3-3	
8	Фасад в осях 12-1	
9	Фасад в осях 1-12	
10	Фасад в осях А-Д по оси 12	
11	Фасад в осях Д-А по оси 9	
12	Фасад в осях Д-А	
13	Ведомость отделки помещений. Экспликация полов	
14	Окна ОК-1, ОК-2, ОК-3, ОК-4. Подоконная доска ПД-1	
15	Раскладка сендвич-панелей по оси Д/9-1 и по оси 9/Б-Д	
16	Раскладка сендвич-панелей по оси Б/1-9 и по оси 1/Д-Б	
17	Раскладка кровельных сендвич-панелей	
18	Узел 1, 2. Отмостка. Утепление стен подземной части	

Согласовано

Взам. инв. №

Подп. и дата

Инв. № подл.

Изм.	Кол.уч.	Лист	№док.	Подп.	Дата
Разработал		Мальцева			
Проверил		Романова			
Н.контроль		Кристаллович			
ГИП		Азёма			

1535-21/2-КР2.2

полигон твердых коммунальных отходов
в пгт Мотыгино Мотыгинского района

Стадия	Лист	Листов
П	1	

Общие данные

ГРАЖДАНПРОЕКТ

Формат А3

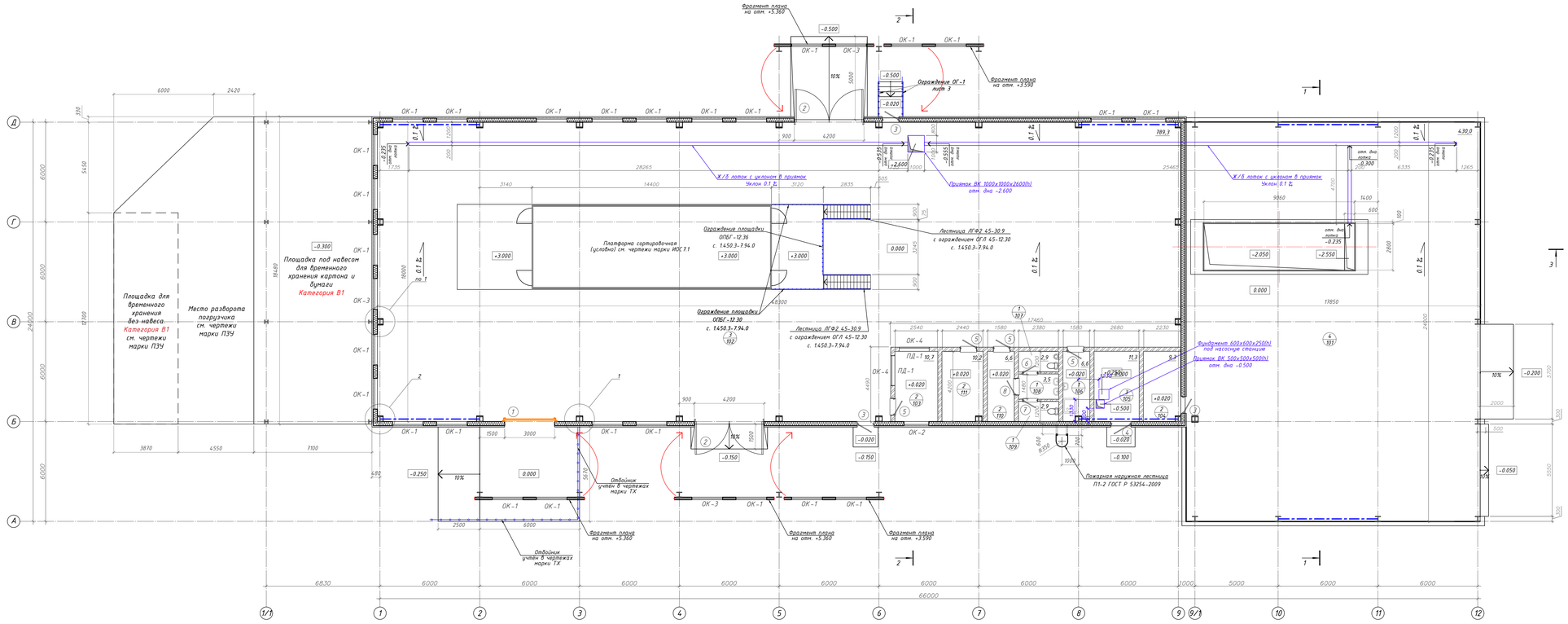

План кровли внутренних помещений на отм. +2.630

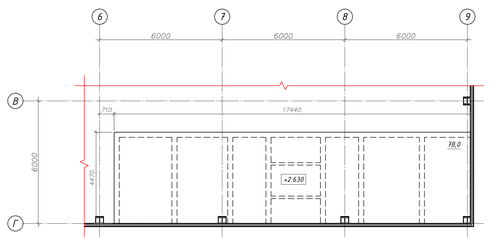

Экспликация помещений на отм. 0.000

Номер помещ.	Наименование	Площадь, м²	Кат. пом.
101	Зона загрузки ТКО	430,0	В1
102	Сортировочный цех	789,3	В2
103	Операторская	10,7	
104	Комната обогрева	9,3	
105	ИТП, Водомерный узел	11,3	
106	КУИН	6,6	В3
107	Уборная М	2,9	
108	Тамбур	3,5	
109	Уборная Ж	2,9	
110	Коридор	6,6	
111	Электрощитовая	10,2	

Спецификация лестниц и ограждений по с. 1.450.3-7.94.0

Поз.	Обозначение	Наименование	Кол. шт.	Масса ед.кг	Прим.
		Лестницы			
	с. 1.450.3-7.94	Лестница ЛГФ2 45-30.9; шт.	2	217,5	
	–//–.–	Ограждение лестницы ОГЛ 45-12.30; шт.	2	38,7	
		Ограждения площадок			
	с. 1.450.3-7.94	Ограждение площадки ОПБГ-12.30; шт.	2	43,1	
	–//–.–	Ограждение площадки ОПБГ-12.36; шт.	1	48,5	

Спецификация изделий и материалов на огнезащитную облицовку стальных колонн (узел 1, 2)

Поз.	Обозначение	Наименование	Кол. (шт.)	Масса (ед.кг)	Прим.
		Узел 1			
	PROMAT	Огнестойкая плита PROMATECT – L500 толщ. 20 мм, м²	152,3		
	ТУ 24.33.11-012-04001508-2020	Кнауф-профиль ПП60/27, L=3000; шт.	198		
	–//–.	Кнауф-профиль ПП60/27, L=240; шт.	756		Шаг 600
		Кнауф-зажим для колонн; шт.	324		Шаг 1000
	ТУ 24.33.11-012-04001508-2020	Кнауф-ПУ-профиль 31х31х0.4, L=3000; шт.	97		
		Узел 1			
	PROMAT	Огнестойкая плита PROMATECT – L500 толщ. 20 мм, м²	21,8		
	ТУ 24.33.11-012-04001508-2020	Кнауф-профиль ПП60/27, L=3000; шт.	32		
	–//–.	Кнауф-профиль ПП60/27, L=240; шт.	56		Шаг 600
		Кнауф-профиль ПП60/27, L=270; шт.	56		–//–
		Кнауф-зажим для колонн; шт.	36		Шаг 1000
	ТУ 24.33.11-012-04001508-2020	Кнауф-ПУ-профиль 31х31х0.4, L=3000; шт.	11		

В спецификации указан общий расход материалов

1. Спецификации элементов заполнения проемов см. лист 14.
2. Ведомость отделки помещений см. лист 13.
3. Экспликацию полов см. лист 13.
4. Разрез 1–1 см. лист 5, разрез 2–2 см. лист 6, разрез 3–3 см. лист 7.
5. Кладочный план на отм. 0.000 см. лист 4.
6. Перед установкой все элементы лестниц и ограждений по с. 1.450.3-7.94.0 покрыть грунтовкой ГФ–0119 ГОСТ 23343–78 за 2 раза и окрасить эмалью ПФ–115 ГОСТ 6465–76 серого цвета за 2 раза.
7. Площади внутренних помещений подсчитаны с учётом отделочного слоя – 20мм.
8. Необходимые толщины плит PROMATECT® для противопожарной облицовки стальных колонн (узел 1, 2) определены требуемой огнестойкостью и приведенной толщиной металла. Степень огнестойкости здания – II, класс конструктивной пожарной опасности здания – С0. Согласно таблице 21 Федерального закона №123–ФЗ, для указанных параметров, требуемая огнестойкость колонн – R90.
9. Расчет толщины огнезащиты металлических элементов выполнен на основании инструкции ЛСПБ ЦНИИСК им. В.А. Кучеренко.
10. Расход материалов на узел 1, 2 указан в чистоте, без учета нахлестов и потерь на раскрой
11. Ограждение наружных лестниц ОГ-1 разработано на листе 3.

Узел каркасной огнезащитной облицовки стальных колонн обшивкой огнестойкими плитами PROMATECT – L500 на стальном каркасе КНАУФ (тип 1*)

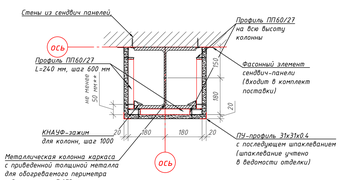

* Всего элементов по данному типу облицовки – 18 шт.
** Плиты крепить на шурупы быстрого монтажа 4,5х50, шаг ≈ 200 мм, расстояние от кромки плиты не менее 50 мм

Узел каркасной огнезащитной облицовки стальных колонн обшивкой огнестойкими плитами PROMATECT – L500 на стальном каркасе КНАУФ (тип 2*)

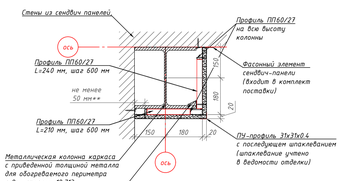

* Всего элементов по данному типу облицовки – 4 шт.
** Плиты крепить на шурупы быстрого монтажа 4,5х50, шаг ≈ 200 мм, расстояние от кромки плиты не менее 50 мм

Изм.	Кол.уч.	Лист	№док.	Подп.	Дата	1535–21/2–КР2.2
Разработал		Мальцева				полигон твердых коммунальных отходов в пгт Тельмана Тельмановского района
Проверил		Романова				
Н.контроль		Кристаллович				План на отм. 0.000. План кровли внутренних помещений на отм. +2.630. Узел 1, 2. Каркасная огнезащитная облицовка стальных колонн
ГИП		Алёна				

Стадия	Лист	Листов
П	2	

ГРАЖДАНПРОЕКТ

Формат А2х3

Инв.№ подл. | Подп. и дата | Взам. инв.№ | Инв.№ дубл. | Подп. и дата

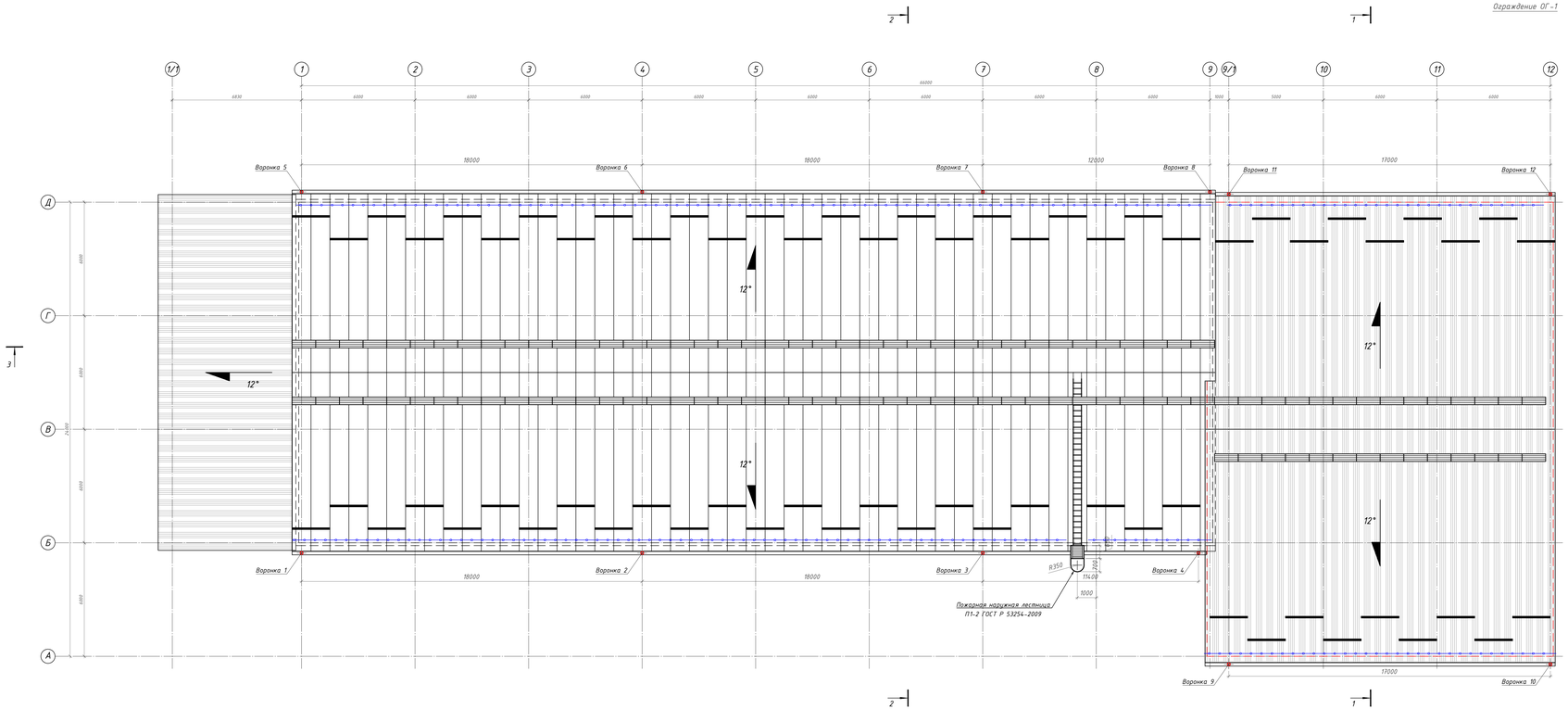

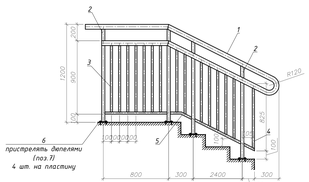

Спецификация элементов кровли

Поз.	Обозначение	Наименование	Кол. (шт.)	Масса (ед.кг)	Прим.
		Система наружного водостока			
	ООО "МеталлПрофиль"	МП Проект D180/150			RAL 9003
		Желоб водосточный D180x3000 (ОЦ-01-БЦ-0.5)	45		обрезать по месту
		Заглушка желоба D185 (ОЦ-01-БЦ-0.5)	8		
		Воронка выпускная D185x150 (ОЦ-01-БЦ-0.5)	12		
		Труба водосточная D150x3000 (ОЦ-01-БЦ-0.5)	32		обрезать по месту
		Колено трубы D150 (ОЦ-01-БЦ-0.5)	12		
		Колено сливное D150 (ОЦ-01-БЦ-0.5)	12		
		Держатель трубы D150 (ОЦ-01-БЦ-1.0) (на дерево)	72		6шт./труба
		Держатель желоба D185x350 (ОЦ-01-БЦ-4)	135		шаг 1000
		Элементы безопасности кровли			
	ООО "МеталлПрофиль"	Переходной мостик ПМ-395x1250; RAL 3011	106		
	-//-	Лестница кровельная Л-455x1860; RAL 3011	5	16,0	обрезать по месту
	-//-	Ограждение кровельное ОК-h600x1860; RAL 3011	71		
	-//-	Уголковые снегозадержатели из оцинкованной стали; RAL 3011; L=2000мм	65		
	ГОСТ Р 53254-2009	Пожарные лестницы			Цвет RAL 7004
		Пожарная наружная лестница П1-2 в т.ч.			1 шт.
	с. 1.450.3-7.94	Переходная площадка ПГ-7; шт.	1	48,2	
	-//-	Стремянка СГ-46; шт.	1	82,8	
	-//-	Стремянка СГ-34; шт.	1	61,0	
	-//-	Стойка СТ-22; шт.	2	17,0	Обрезать по месту
	-//-	Ограждение стремянки ОСГ-18; шт.	4	18,1	

Спецификация изделий и материалов на ограждение ОГ-1

Поз.	Обозначение	Наименование	Кол. (шт.)	Масса (ед. кг)	Прим.
1		Труба 60x3,5x4000 Б ГОСТ 10704-91 В-Сж3сп ГОСТ 10705-80	1	23,81	Общий вес огражд. - 57,44 кг
2		Труба 40x3,5x1400 Б ГОСТ 10704-91 В-Сж3сп ГОСТ 10705-80	4	2,93	
3		Труба 27x2,5x1150 Б ГОСТ 10704-91 В-Сж3сп ГОСТ 10705-80	7	1,23	
4		Труба 27x2,5x1200 Б ГОСТ 10704-91 В-Сж3сп ГОСТ 10705-80	8	1,1	
5		Труба 27x2,5x1500 Б ГОСТ 10704-91 В-Сж3сп ГОСТ 10705-80	1	2,94	
6		Пластина 100x100x5, ГОСТ 103-2006	4	0,39	
7	HILTI	Дюбель-гвоздь HPS-1 6/15x40; шт.	16	-	

Расход материалов указан на одну позицию. По данному чертежу выполнить ограждений ОГ-1 -2шт.

1. Расчет кол-ва водосточных труб:
В соответствии с СП 17 "Кровли", п.9.7 "При наружном организованном отводе воды с кровли расстояние м/у водосточными трубами должно приниматься не более 24 м, площадь поперечного сечения водосточных труб должна приниматься из расчета 1,5см² на 1,0 м² площади кровли";
При трубе Ф15см- площадь попер. сечения трубы: $S=\pi R^2$= 3,14*56,25 = 176,63см²
Расчёт для кровли в осях А-Г/1-9:
Для двускатной кровли с площадью одного ската 9,66*48,8 = 471,41 м²
Треб. площадь сечения водосточных труб: 1,5*471,41 = 707,12 см²
Количество труб Ф15см: 707,12 / 176,63 = 4,003 т.е. 4 трубы (на 2 ската 8 труб).
Расчёт для кровли в осях А-Д/9-12:
Для двускатной кровли с площадью одного ската 12,59*18,5 = 232,92 м²
Треб. площадь сечения водосточных труб: 1,5*232,92 = 349,38 см²
Количество труб Ф15см: 349,38 / 176,63 = 1,978 т.е. 2 трубы (на 2 ската 4 трубы).
2. Молниезащиту здания см. чертежи марки ЗС.
3. Подрядной организации осуществляющей монтаж кровли предусмотреть специальные элементы безопасности: - элементы для крепления страховочных тросов, пешеходных настилов и снегозадержателей; - крюки для навешивания лестниц;
4. Для предотвращения образования ледяных пробок и сосулек в водосточной системе кровли, а также скопления снега и наледей в водоотводящих желобах и на карнизном участке, проектом предусмотрена кабельная система противообледенения, подробнее см. чертежи марки ЗЗ.
5. Ограждения ОГ-1 замаркированы на листе 2.
6. Сварку выполнить электродами типа 342 /ГОСТ 9467-75/, катет шва 5мм.
7. Все сварные швы зачистить.
8. Перед установкой все элементы ограждения ОГ-1 покрыть грунтовкой ГФ-0119 ГОСТ 23343-78 за 2 раза и окрасить эмалью ПФ-115 ГОСТ 6465-76 серого цвета за 2 раза.
Площадь окрашиваемых поверхностей (на 2-а ограждения) - 5,48 м².
9. Ограждения маршей и площадок выполнить по типу МН и ПН, ГОСТ 25772-83 соответственно.

						1535-21/2-КР2.2			
						полигон твердых коммунальных отходов в пгт Мотыгино Мотыгинского района			
Изм.	Кол.уч.	Лист	№док.	Подп.	Дата				
Разработал		Мальцева					Стадия	Лист	Листов
Проверил		Романова					П	3	
Н.контроль		Кристаллович				План кровли. Ограждение ОГ-1	ГРАЖДАНПРОЕКТ		
ГИП		Азёма							

Формат А2х3

Согласовано

Взам. инв. №

Подп. и дата

Инв. № подл.

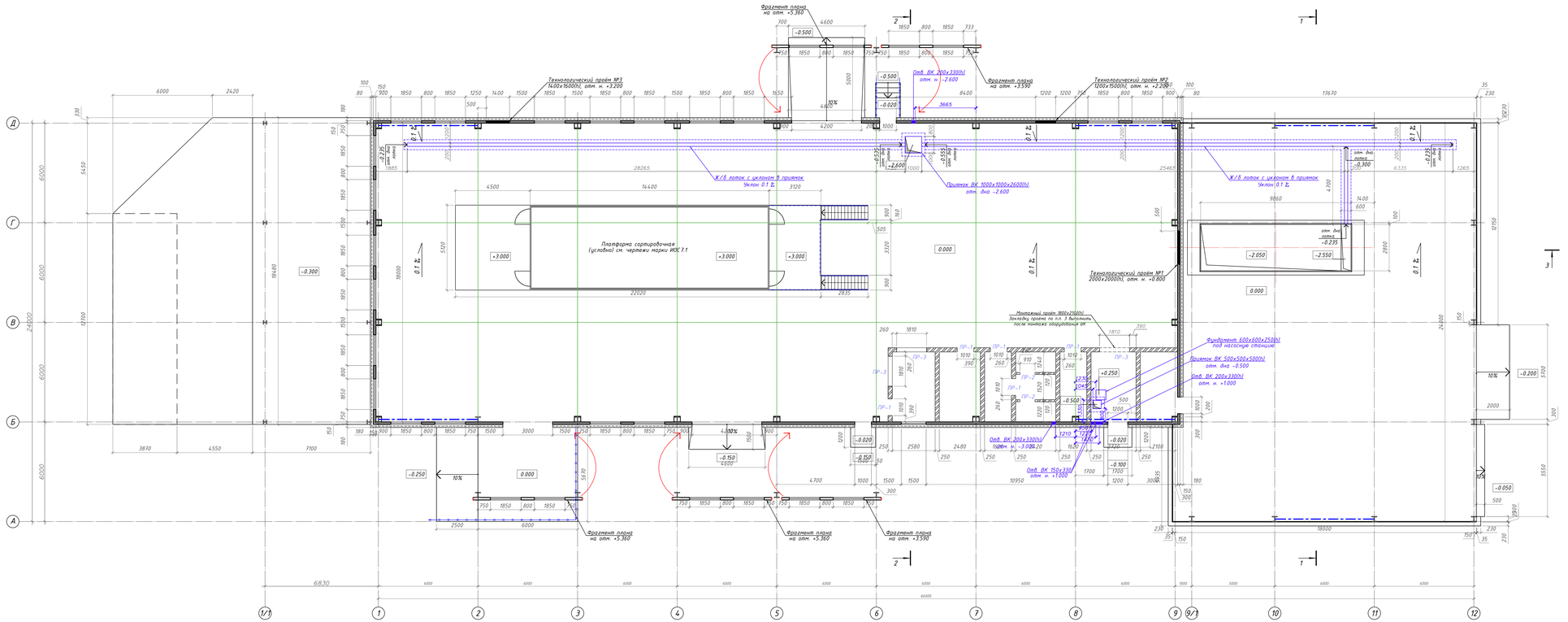

Спецификация перемычек

Позиция	Обозначение	Наименование	Кол. (шт.)	Масса (ед. кг)	Примечание
		Сборочные единицы			
1	ГОСТ 948-2016	3ПБ 16-37	10	102	
2	--//--	2ПБ 13-1	2	54	
3	--//--	5ПБ 25-37	3	338	

Ведомость перемычек

Позиция	Обозначение
1	2
ПР-1 (5 шт.)	1 +2.100
ПР-2 (2 шт.)	2 +2.100
ПР-3 (3шт.)	3 +2.000

1. План на отм. 0.000 см. лист 2.
2. Отверстия в кирпичных перегородках шириной до 200мм высверлить по месту.
3. Кладку стен и перегородок вести из кирпича полнотелого одинарного глиняного марки по прочности 150, по морозостойкости F50 (Кр-р-по 250x120x65/1НФ/150/2,0/50/ГОСТ 530-2012) на растворе марки 100, толщина стен 250 мм, перегородок 120 мм. Расход кирпича на стены 250 мм - 26,42 $м^3$, на перегородки 120 мм - 1,0 $м^3$.
4. Кладку начиная с основания армировать сеткой Ф4 Вр-1 30x30 ГОСТ 23279-2012 через 5 рядов, расход сетки на стены 250 мм - 83,62 $м^2$ (вес $м^2$/кг - 6,73), на перегородки 120 мм - 2,75 $м^2$ (вес $м^2$/кг - 6,73).
5. Горизонтальную гидроизоляцию выполнить из цем. -песч. р-ра состава 1:2, толщ. 20 мм. Расход цем. -песч. р-ра - 0,21 $м^3$

Спецификация изделий и материалов усадочного шва

Поз.	Обозначение	Наименование	Кол-во	Масса (ед.кг)	Прим.
		Устройство усадочных швов в покрытии пола (433 м.п.)			
1		Полимерный рем. состав (усиление кромки	10		м.кв.
2		Шнур вилатерм - 6 мм	423		м.п.
3		Герметик	65		кг.

1. Для предотвращения трещин в бетонных полах предусмотреть деформационно-усадочные швы. Глубина пропила не менее 70 мм. Длина швов составляет 433 м.п.

						1535-21/2-КР2.2
						полигон твердых коммунальных отходов в пгт Мотыгино Мотыгинского района
Изм.	Кол.уч.	Лист	№док.	Подп.	Дата	
Разработал		Мальцева				Стадия: П; Лист: 4; Листов:
Проверил		Романова				
Н.контроль		Кристаллович				Кладочный план на отм. 0.000 Ведомость перемычек
ГИП		Азёма				ГРАЖДАНПРОЕКТ

Согласовано

Взам. инв. №

Подп. и дата

Инв. № подл.

Формат А2х3

Разрез 1-1

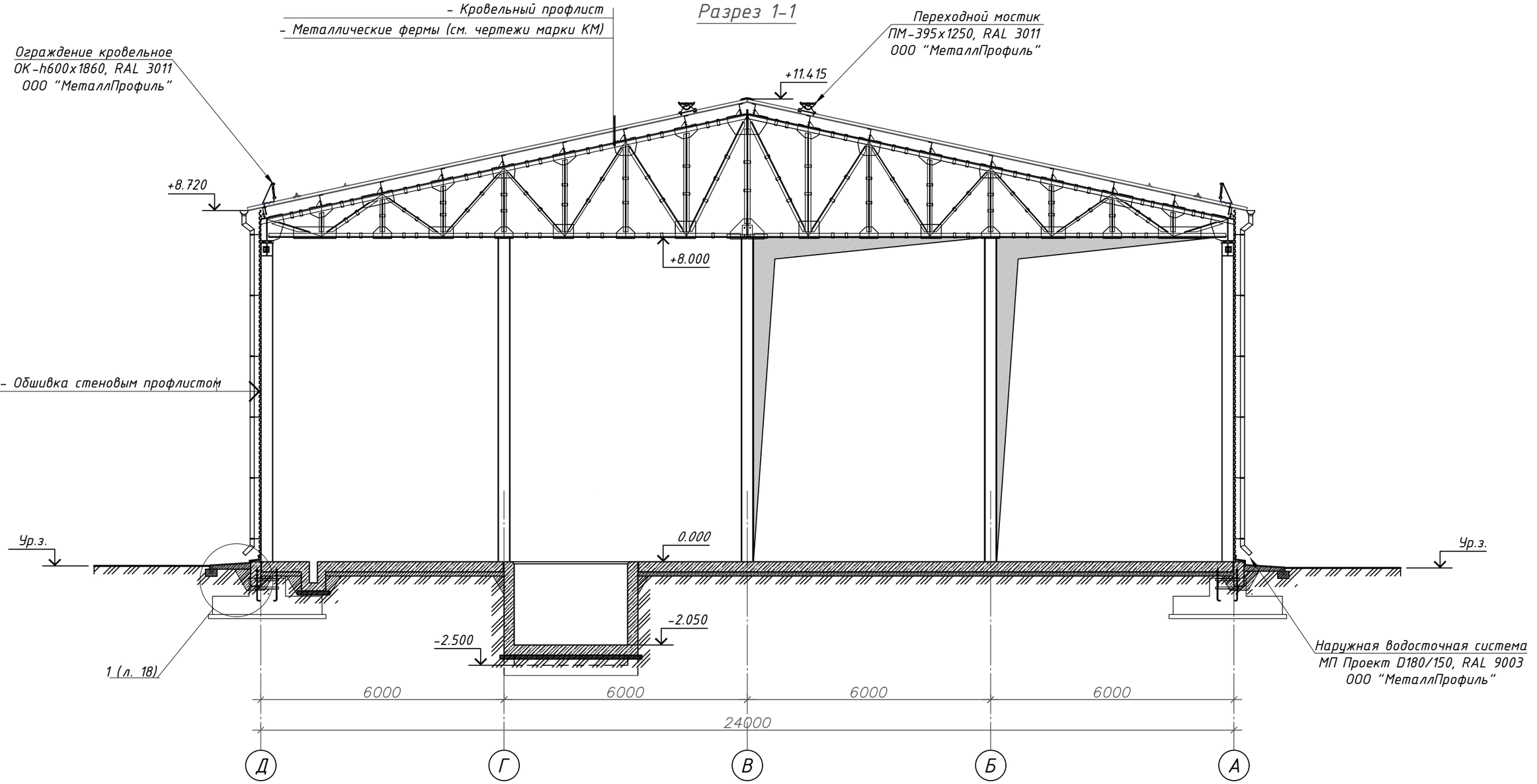

1. Разрез 1-1 замаркирован на листах 2, 3, 4.

						1535-21/2-КР2.2	
						полигон твердых коммунальных отходов в пгт Мотыгино Мотыгинского района	
Изм.	Кол.уч.	Лист	№док.	Подп.	Дата		
Разработал		Мальцева				Мусоросортировочный комплекс (МСК)	Стадия: П; Лист: 5; Листов:
Проверил		Романова					
Н.контроль		Кристаллович				Разрез 1-1	ГРАЖДАНПРОЕКТ
ГИП		Азёма					

Согласовано

Взам. инв. №

Подп. и дата

Инв. № подл.

Формат А3

Разрез 2-2

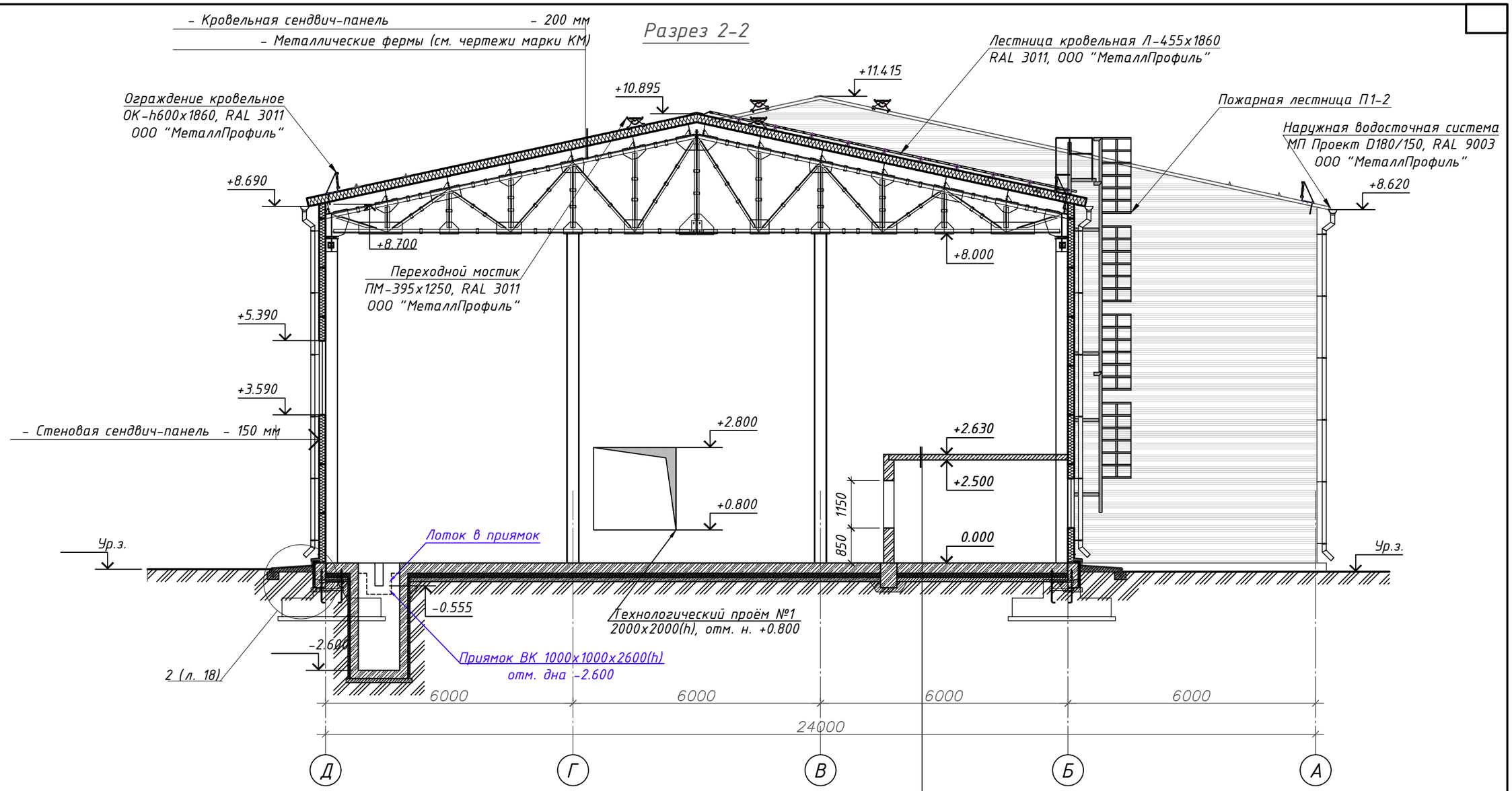

– Пропитка для упрочнения и обеспыливания бетонных полов – однокомпонентный грунт TAIKOR Primer 210 СТО 72746455-3.6.1-2015 в один слой, с предварительной подготовкой поверхности (возраст бетона не менее 28 сут., влажность основания не более 5%, поверхность должна быть сухой, без жирных пятен, загрязнений, пыли, рыхлых участков); расход ≈ 0,2-0,3 кг/м²

– Монолитная ж/б плита перекрытия – 130 мм

1. Разрез 2-2 замаркирован на листах 2, 3, 4.

S общ. кровли – 78,0 м²

						1535-21/2-КР2.2	
						полигон твердых коммунальных отходов в пгт Мотыгино Мотыгинского района	
Изм.	Кол.уч.	Лист	№док.	Подп.	Дата		
Разработал		Мальцева				Мусоросортировочный комплекс (МСК)	Стадия: П; Лист: 6; Листов:
Проверил		Романова					
Н.контроль		Кристаллович				Разрез 2-2	ГРАЖДАНПРОЕКТ
ГИП		Азёма					

Согласовано

Взам. инв. №

Подп. и дата

Инв. № подл.

Формат А3

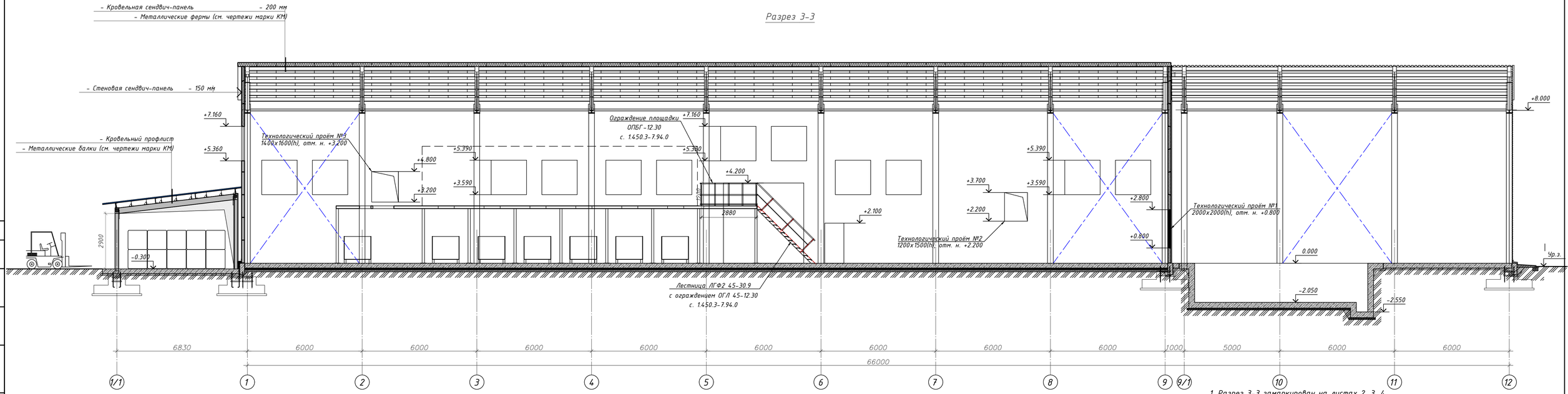

1. Разрез 3-3 замаркирован на листах 2, 3, 4.

							1535-21/2-КР2.2	
							полигон твердых коммунальных отходов в пгт Мотыгино Мотыгинского района	
Изм.	Кол.уч.	Лист	№док.	Подп.	Дата			
Разработал		Мальцева				Мусоросортировочный комплекс (МСК)	Стадия: П	Лист: 7	Листов:
Проверил		Романова						
Н.контроль		Кристаллович				Разрез 3-3	ГРАЖДАНПРОЕКТ	
ГИП		Азёма						

Согласовано

Взам. инв. №

Подп. и дата

Инв. № подл.

Формат А4х4

Фасад в осях 12-1

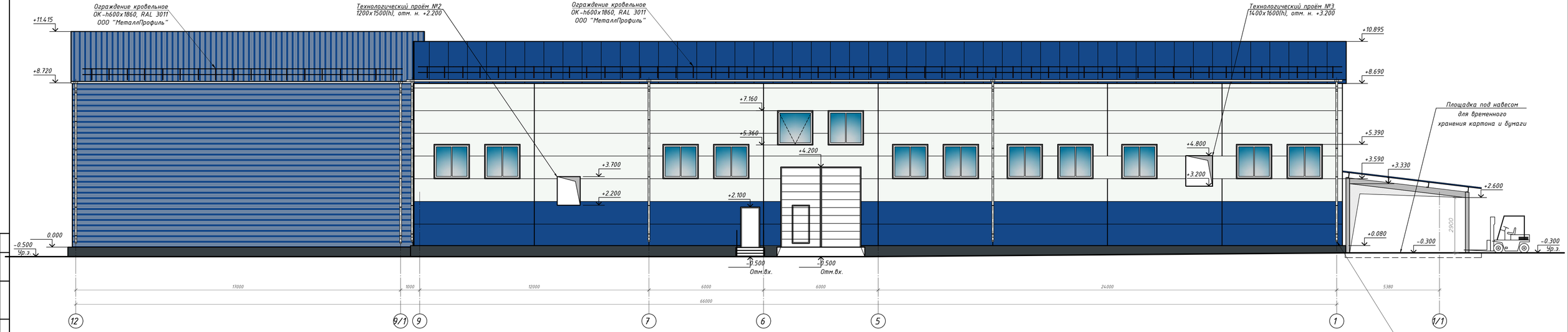

Условные обозначения:

- трёхслойные сендвич-панели (кровельные и стеновые) - RAL 5005;
- трёхслойные сендвич-панели (стеновые) - RAL 9003;
- обшивка стен и кровли из профлиста - RAL 5005;
- см. п.п.1

1. Цокольную часть здания окрасить водно-дисперсионной акриловой краской «Краска для фасадов и цоколей ТЕКС-Профи» ТУ 20.20.11-011-76174671-2005 за 2 раза, цвет - RAL 7016.
Общую площадь окрашиваемых поверхностей см. п.п.1 на листе 12.
Окраску производить по обезжиренной и предварительно огрунтованной поверхности с помощью грунта Бетоконтакт за 2 раза.

							1535-21/2-КР2.2	
							полигон твердых коммунальных отходов в пгт Мотыгино Мотыгинского района	
Изм.	Кол.уч.	Лист	№док.	Подп.	Дата			
Разработал		Мальцева				Мусоросортировочный комплекс (МСК)	Стадия	Лист	Листов
Проверил		Романова					П	8	
Н.контроль		Кристаллович				Фасад в осях 12-1	ГРАЖДАНПРОЕКТ		
ГИП		Азёма							

Согласовано

Взам. инв. №

Подп. и дата

Инв. № подл.

Формат А4х4

Фасад в осях 1-12

Условные обозначения:

- трёхслойные сендвич-панели (кровельные и стеновые) - RAL 5005;
- трёхслойные сендвич-панели (стеновые) - RAL 9003;
- обшивка стен и кровли из профлиста - RAL 5005;
- см. п.п.1

1. Цокольную часть здания окрасить водно-дисперсионной акриловой краской «Краска для фасадов и цоколей ТЕКС-Профи» ТУ 20.20.11-011-76174671-2005 за 2 раза, цвет - RAL 7016. Общую площадь окрашиваемых поверхностей см. п.п.1 на листе 12. Окраску производить по обезжиренной и предварительно огрунтованной поверхности с помощью грунта Бетоконтакт за 2 раза.

							1535-21/2-КР2.2	
							полигон твердых коммунальных отходов в пгт Мотыгино Мотыгинского района	
Изм.	Кол.уч.	Лист	№док.	Подп.	Дата			
Разработал		Мальцева				Мусоросортировочный комплекс (МСК)	Стадия	Лист	Листов
Проверил		Романова					П	9	
Н.контроль		Кристаллович				Фасад в осях 1-12	ГРАЖДАНПРОЕКТ	
ГИП		Азёма						

Согласовано

Взам. инв. №

Подп. и дата

Инв. № подл.

Формат А4х4

Фасад в осях А-Д по оси 12

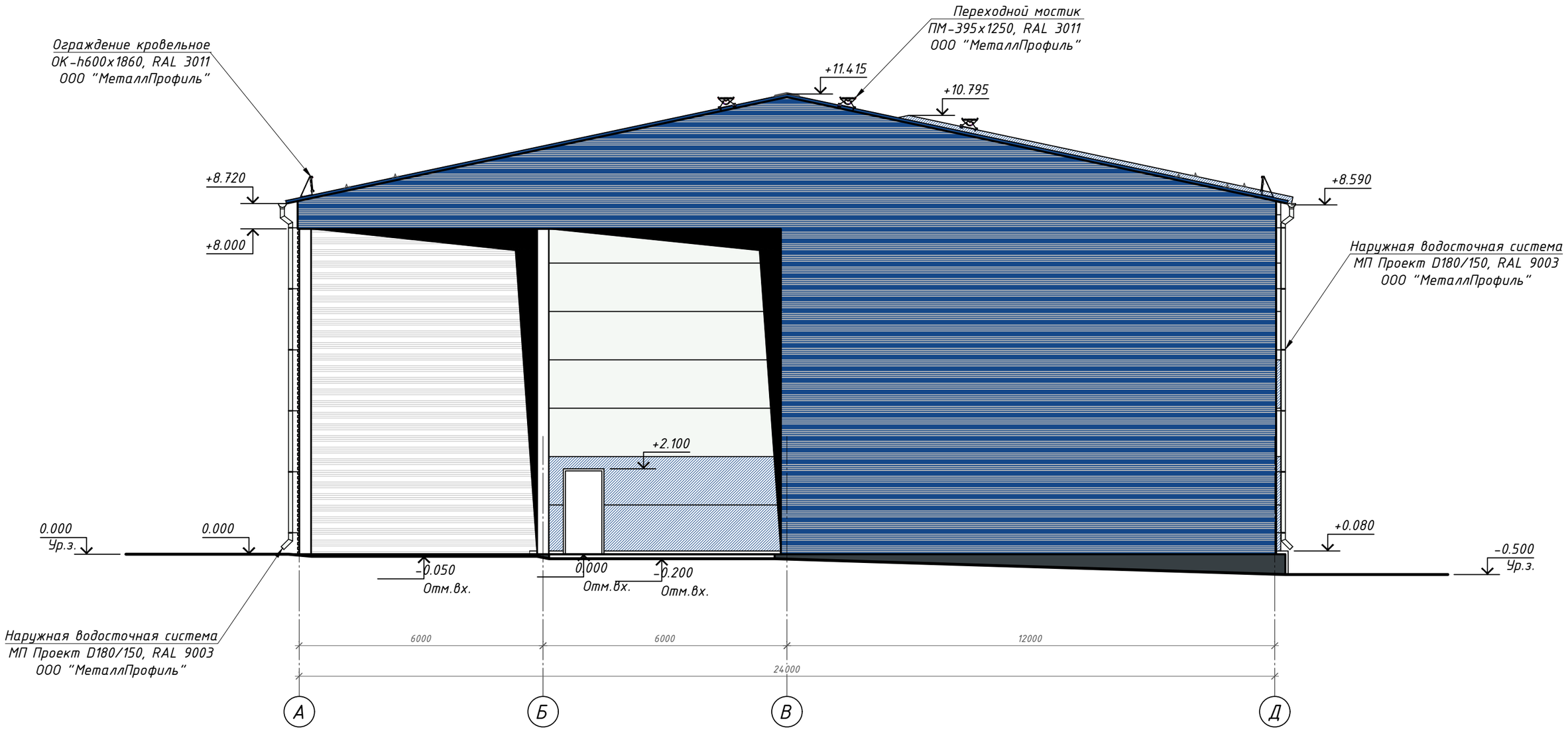

1. Цокольную часть здания окрасить водно-дисперсионной акриловой краской «Краска для фасадов и цоколей ТЕКС-Профи» ТУ 20.20.11-011-76174671-2005 за 2 раза, цвет -RAL 7016. Общую площадь окрашиваемых поверхностей см. п.п.1 на листе 12. Окраску производить по обезжиренной и предварительно огрунтованной поверхности с помощью грунта Бетоконтакт за 2 раза.

Условные обозначения:

- трёхслойные сендвич-панели (кровельные и стеновые) - RAL 5005;
- трёхслойные сендвич-панели (стеновые) - RAL 9003;
- обшивка стен и кровли из профлиста - RAL 5005;
- обшивка стен из профлиста (обратная сторона) - оцинковка;
- см. п.п.1

Изм.	Кол.уч.	Лист	№док.	Подп.	Дата	1535-21/2-КР2.1			
						полигон твердых коммунальных отходов в пгт Мотыгино Мотыгинского района			
Разработал		Мальцева				Мусоросортировочный комплекс (МСК)	Стадия	Лист	Листов
Проверил		Романова					П	10	
Н.контроль		Кристаллович				Фасад в осях А-Д по оси 12	ГРАЖДАНПРОЕКТ		
ГИП		Азёма							

Согласовано

Взам. инв. №

Подп. и дата

Инв. № подл.

Формат А3

Фасад в осях Д-А по оси 9

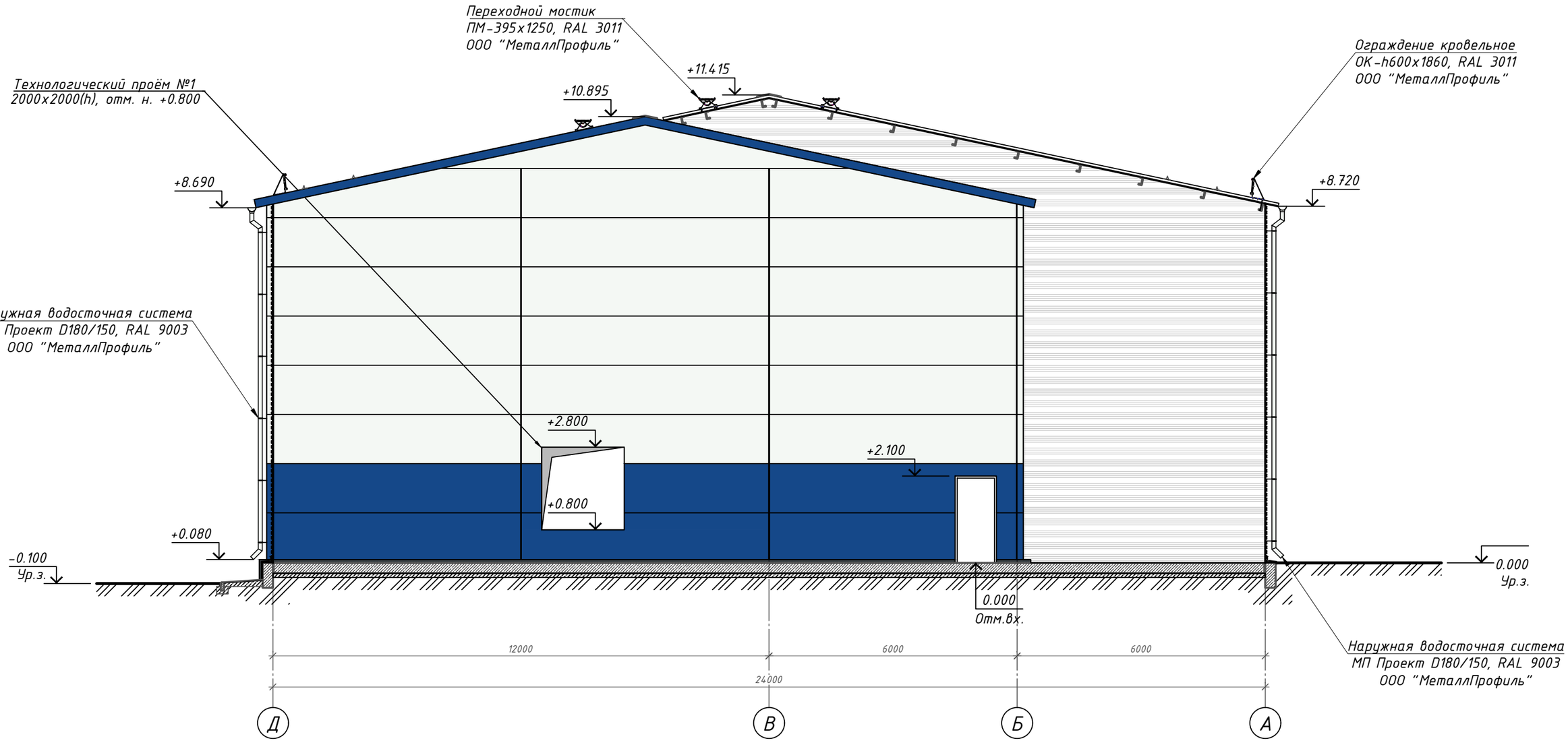

Условные обозначения:

- трёхслойные сендвич-панели (кровельные и стеновые) - RAL 5005;
- трёхслойные сендвич-панели (стеновые) - RAL 9003;
- обшивка стен из профлиста (обратная сторона) - оцинковка;
- см. п.п.1

1. Цокольную часть здания окрасить водно-дисперсионной акриловой краской «Краска для фасадов и цоколей ТЕКС-Профи» ТУ 20.20.11-011-76174671-2005 за 2 раза, цвет -RAL 7016. Общую площадь окрашиваемых поверхностей см. п.п.1 на листе 12. Окраску производить по обезжиренной и предварительно огрунтованной поверхности с помощью грунта Бетоконтакт за 2 раза.

Изм.	Кол.уч.	Лист	№док.	Подп.	Дата	1535-21/2-КР2.1			
						полигон твердых коммунальных отходов в пгт Мотыгино Мотыгинского района			
Разработал		Мальцева				Мусоросортировочный комплекс (МСК)	Стадия	Лист	Листов
Проверил		Романова					П	11	
Н.контроль		Кристаллович				Фасад в осях Д-А по оси 9	ГРАЖДАНПРОЕКТ		
ГИП		Азёма							

Согласовано

Взам. инв. №

Подп. и дата

Инв. № подл.

Формат А3

Фасад в осях Д–А

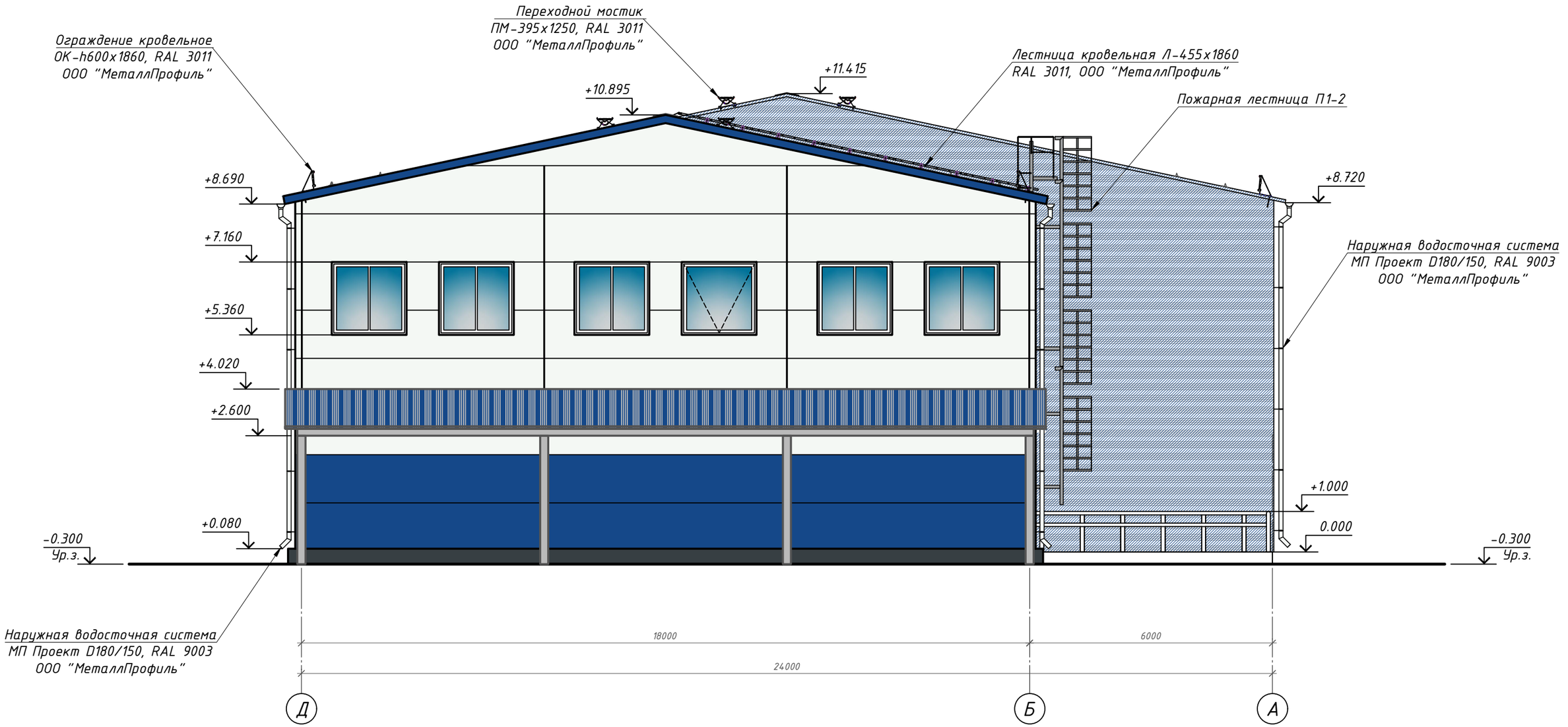

Условные обозначения:

- трёхслойные сендвич-панели (кровельные и стеновые) - RAL 5005;
- трёхслойные сендвич-панели (стеновые) - RAL 9003;
- обшивка стен и кровли из профлиста - RAL 5005;
- см. п.п.1

1. Цокольную часть здания окрасить водно-дисперсионной акриловой краской «Краска для фасадов и цоколей ТЕКС-Профи» ТУ 20.20.11-011-76174671-2005 за 2 раза, цвет -RAL 7016. Общая площадь окрашиваемых поверхностей - 54,03 м^2. Окраску производить по обезжиренной и предварительно огрунтованной поверхности с помощью грунта Бетоконтакт за 2 раза.

Изм.	Кол.уч.	Лист	№док.	Подп.	Дата	1535-21/2-КР2.1		
						полигон твердых коммунальных отходов в пгт Мотыгино Мотыгинского района		
Разработал		Мальцева				Мусоросортировочный комплекс (МСК)	Стадия	Лист	Листов
Проверил		Романова					П	12	
Н.контроль		Кристаллович				Фасад в осях Д-А	ГРАЖДАНПРОЕКТ		
ГИП		Азёма							

Согласовано

Взам. инв. №

Подп. и дата

Инв. № подл.

Формат А3

Экспликация полов

Номер помещения	Тип пола	Схема пола или тип пола по серии	Данные элементов пола (наименование, толщина, основание и др.), мм	Площадь, м2
106; 107; 108; 109	1	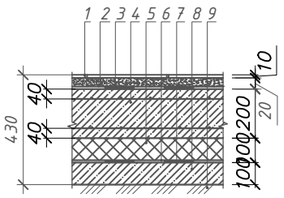	1. Керамическая плитка на клею ГОСТ 6787-2001-10мм; 2. Выравнивающий слой - цем.-песч. р-р М75 - 20 мм; 3. Гидро-пароизоляция "Изоспан С" ТУ 5774-003-18603495-2004; 4. Монолитная ж/б плита (учтена в чертежах марки КЖ) - 200мм; 5. Плиты из экструзионного пенополистирола ПЕНОПЛЭКС® ГЕО ТУ 5767-006-54349294-2014 изм.1-6 - 100мм; 6. Гидроизоляция Техноэласт БАРЬЕР (БО), ТУ5774-004-72746455-2007 изм. № 1); 7. Битумный праймер Технониколь №01, ТУ 5775-011-17925162-2003; 8. Подбетонка из тощего бетона (учтено в чертежах марки КЖ) - 100мм; 9. Утрамбованный грунт основания	15,9
103; 104; 110; 111	2	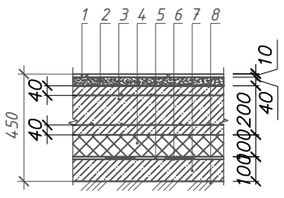	1. Керамическая плитка на клею ГОСТ 6787-2001-10мм; 2. Выравнивающий слой - цем.-песч. р-р М75 -40мм; 3. Монолитная ж/б плита (учтена в чертежах марки КЖ) - 200мм; 4. Плиты из экструзионного пенополистирола ПЕНОПЛЭКС® ГЕО ТУ 5767-006-54349294-2014 изм.1-6 - 100мм; 5. Гидроизоляция Техноэласт БАРЬЕР (БО), ТУ5774-004-72746455-2007 изм. № 1); 6. Битумный праймер Технониколь №01, ТУ 5775-011-17925162-2003; 7. Подбетонка из тощего бетона (учтено в чертежах марки КЖ) - 100мм; 8. Утрамбованный грунт основания	36,8
102; 105	3	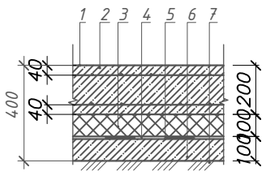	1. Защитное, химстойкое, высокопрочное, эластичное, гидроизоляционное покрытие для стали и бетона ТехноНИКОЛЬ (Система ТН-Резервуар ХимПроф), состоит из 2-х слоёв двухкомпонентной эпоксидной грунт-эмали с высокими антикоррозионными св-вами TAIKOR Top 490 ТУ 2312-102-72746455-2016 с предварительной подготовкой поверхности (возраст бетона не менее 28 сут., влажность основания не более 4%, поверхность должна быть сухой, без жирных пятен, загрязнений, пыли, рыхлых участков); упаковка - ведро, комп. А -18 кг, комп. Б -5 кг; соотношение частей компонентов А и Б по массе - 100 : 27,5; расход = 0,52 кг/м² 2. Монолитная ж/б плита (учтено в чертежах марки КЖ) - 200мм; 3. Плиты из экструзионного пенополистирола ПЕНОПЛЭКС® ГЕО ТУ 5767-006-54349294-2014 изм.1-6 - 100мм; 4. Гидроизоляция Техноэласт БАРЬЕР (БО), ТУ5774-004-72746455-2007 изм. № 1); 5. Битумный праймер Технониколь №01, ТУ 5775-011-17925162-2003; 6. Подбетонка из тощего бетона (учтено в чертежах марки КЖ) - 100мм; 7. Утрамбованный грунт основания	800,6
101	4	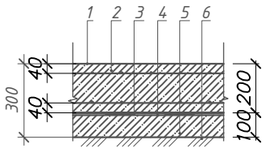	1. Защитное, химстойкое, высокопрочное, эластичное, гидроизоляционное покрытие для стали и бетона ТехноНИКОЛЬ (Система ТН-Резервуар ХимПроф), состоит из 2-х слоёв двухкомпонентной эпоксидной грунт-эмали с высокими антикоррозионными св-вами TAIKOR Top 490 ТУ 2312-102-72746455-2016 с предварительной подготовкой поверхности (возраст бетона не менее 28 сут., влажность основания не более 4%, поверхность должна быть сухой, без жирных пятен, загрязнений, пыли, рыхлых участков); упаковка - ведро, комп. А -18 кг, комп. Б -5 кг; соотношение частей компонентов А и Б по массе - 100 : 27,5; расход = 0,52 кг/м² 2. Монолитная ж/б плита (учтено в чертежах марки КЖ) - 200мм; 3. Гидроизоляция Техноэласт БАРЬЕР (БО), ТУ5774-004-72746455-2007 изм. № 1); 4. Битумный праймер Технониколь №01, ТУ 5775-011-17925162-2003; 5. Подбетонка из тощего бетона (учтено в чертежах марки КЖ) - 100мм; 6. Утрамбованный грунт основания	430,0

Ведомость отделки помещений на отм. 0.000

Наименование помещения	Потолок		Стены и перегородки		Колонны		Примечания
	м²	Вид отделки	м²	Вид отделки	м²	Вид отделки	
101	-	-Потолок из профлиста см. п.п. 4	-	-Стены из сендвич панелей см. п.п. 3	176,3	Металлич. колонны облицованные огнестойкими плитами PROMATECT - L500: -заделка стыков и швов м/у плитами; -сплошное шпаклевание; -подготовка под окраску; -окраска АКТЕРМ КМ0 ТУ 2316-010-03185388-2012 светлых тонов за 2 раза	1. Штукатурка не менее 20 мм. 2. Расход и марку материала на заделку стыков и швов м/у огнестойкими плитами и их сплошное шпаклевание см. п.п. 6
102	-	-Потолок из сендвич панелей см. п.п. 3	-	-Стены из сендвич панелей см. п.п. 3			
			37,3	-Кирпичные стены и перегородки: -штукатурка на всю высоту -подготовка под оклейку плиткой -Керамическая плитка ГОСТ 6141-91 на всю высоту			
103; 105; 110; 111	38,8	-Затирка -Подготовка под покраску -Окраска АКТЕРМ КМ0 ТУ 2316-010-03185388-2012 светлых тонов за 2 раза.	-	-Стены из сендвич панелей см. п.п. 3			
			89,0	-Кирпичные стены и перегородки: -штукатурка на всю высоту -подготовка под покраску -окраска АКТЕРМ КМ0 ТУ 2316-010-03185388-2012 светлых тонов за 2 раза на всю высоту			
104; 106; 107; 108; 109	25,2	-Затирка -Подготовка под покраску -Окраска АКТЕРМ КМ0 ТУ 2316-010-03185388-2012 светлых тонов за 2 раза.	-	-Стены из сендвич панелей см. п.п. 3	4,5	Металлич. колонны облицованные огнестойкими плитами PROMATECT - L500: -заделка стыков и швов м/у плитами; -сплошное шпаклевание; -подготовка под оклейку плиткой -Керамическая плитка ГОСТ 6141-91 на всю высоту	
			182,1	-Кирпичные стены и перегородки: -штукатурка на всю высоту -подготовка под оклейку плиткой -Керамическая плитка ГОСТ 6141-91 на всю высоту			

1. План и экспликацию помещений на отм. 0.000 см. лист 2
2. Внутреннюю отделку помещений выполнять в соответствии с требованиями СП 71.13330.2017 "Изоляционные и отделочные покрытия". Актуализированная редакция СНиП 3.04.01-87 (с Изменением N 1)
3. Внутренние поверхности кровельных и стеновых сэндвич-панелей имеют заводскую окраску и не требуют дополнительной отделки.
4. В пом. с мокрыми процессами отм. чистого пола -0.020 от отм. чистого пола этажа.
5. Полы на отм. 0.000 замаркированы на листе 2.
6. Заделку стыков и швов, а так же сплошное шпаклевание выполнить шпаклевкой PROMAT (25кг/мешок). Расход шпаклёвки на заделку стыков ≈ 0,35 кг/п.м, на сплошное шпаклевание ≈ 1,0 кг/м² (толщина 1 мм)

Изм.	Кол.уч.	Лист	№док.	Подп.	Дата	1535-21/2-КР2.2			
						полигон твердых коммунальных отходов в пгт Мотыгино Мотыгинского района			
Разработал		Мальцева				Мусоросортировочный комплекс (МСК)	Стадия	Лист	Листов
Проверил		Романова					П	13	
Н.контроль		Кристаллович				Ведомость отделки помещений. Экспликация полов	ГРАЖДАНПРОЕКТ		
ГИП		Азёма							

Согласовано

Взам. инв. №

Подп. и дата

Инв. № подл.

Окно ОК-1

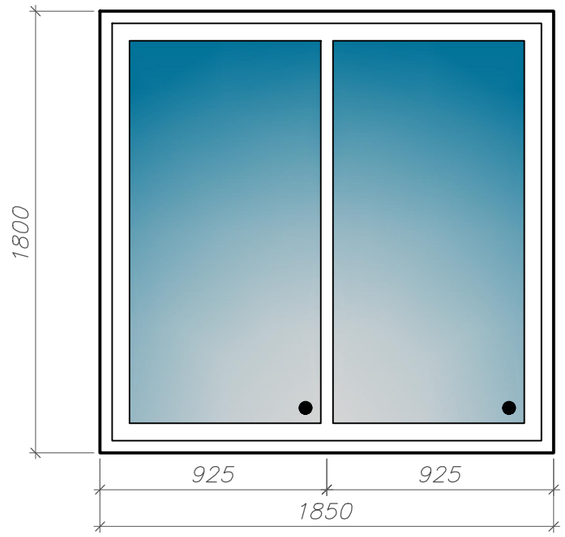

Окно ОК-2

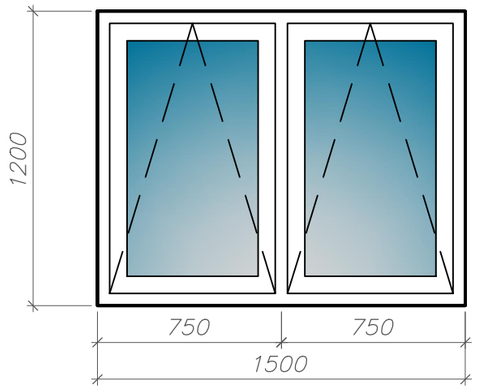

Окно ОК-3

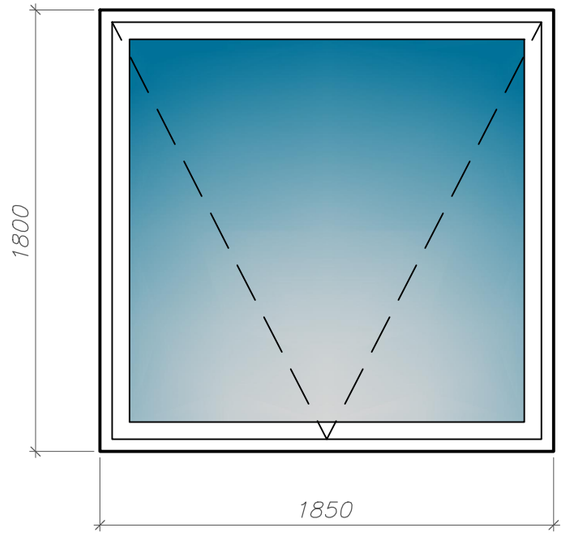

Окно ОК-4

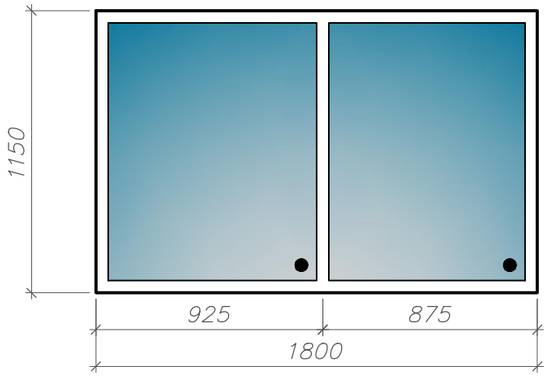

Подоконная доска ПД-1

Спецификация элементов заполнения проёмов

Поз.	Обозначение	Наименование	Кол. (шт.)	Масса (ед. кг)	Примечание
		Ворота, двери			
1	Алютех	Ворота подъёмные секционные 3000х3000(h)	1	120	Сопротивление теплопередаче не менее 0,93
2	ГОСТ 31174-2017	ВМР с калиткой 4200х4200(h)	2	400	Сопротивление теплопередаче не менее 0,93
3	ГОСТ 31173-2017	ДСН А Оп Пр Прг Н Псп О 2100х1000	3		
4	-//-	ДСН А Оп Л Прг Н Псп О 2100х1200	1		
5	ТУ 25.12.10-005-28635616-2019	ДПМ 01 2100х1200 правая EIS-60	4		
6	ГОСТ 475-2016	ДС 1 Рл 21х9 Г ПрБ	1		
7	-//-	ДС 1 Рп 21х9 Г ПрБ	1		
8	-//-	ДВ 1 Рл 21х10 Г ПрБ	1		
		Окна			
ОК-1	ГОСТ 30674-99	ОП А2 1800-1850(h), СПО 4М1-8-К4 ГОСТ 24866-99	26		
ОК-2	-//-	ОП А2 1200-1500(h), СПО 4М1-8-К4 ГОСТ 24866-99	1		
ОК-3	ООО "ДАК"	ОП А2 1800-1850(h), СПО 4М1-8-К4 ГОСТ 24866-99	3		с автоматич. открыванием
ОК-4	-//-	Оконный блок из алюминиевых профилей КПТ 74, 1800х1150(h), СПД (6FC60-12-И6М1-10-6М1) Е30	2		
		Подоконные доски			
ПД-1	ГОСТ 30674-99	ПД 1900х280	2		

1. Двери, окна ОК-1, ОК-2, ОК-3, ОК-4 и подоконные доски ПД-1 замаркированы на листе 2.
2. Блоки оконные ОК-1, ОК-2, ОК-3 и подоконные доски ПД-1 изготовить из профилей ПВХ ГОСТ 30673-99. Цвет профиля -белый. Оконный блок ОК-4 выполнить из алюминиевых профилей в противопожарном, дымогазонепроницаемом исполнении, степень огнестойкости не менее EI30.
3. Габаритные размеры окон указаны в чистоте, без учёта монтажных зазоров.
4. Наружные двери объекта (поз. 3, 4) оборудуются приборами самозакрывания верхнего расположения ЗД1 ГОСТ 5091-78.
5. Внутренние двери объекта (поз. 6-8) оборудуются приборами самозакрывания верхнего расположения ЗД1 ГОСТ 5091-78 и противодымными уплотнителями в притворах.
6. Противопожарные двери (поз. 5) выполнить в дымогазонепроницаемом исполнении и оборудовать приборами самозакрывания верхнего расположения ЗД1 ГОСТ 5091-78.
7. В местах установки противопожарных дверей (поз. 5), зазоры между торцом стены и коробкой, заполнить огнестойкой монтажной пеной премиум класса "FOME PRO Premium FIRE BLOCK" - EI 60, ф. "FOME PRO" Швейцария. Общая длинна заделываемых швов - 20,8 п.м.
8. Двери в проёмах шириной 900 мм (поз. 6, 7) выполняются из клеёной древесины с шириной прохода в свету 800 мм. Данные двери индивидуального изготовления по ГОСТ 475-2016.
9. Общий расход ЗД1 ГОСТ 5091-78 (см. п.п. 4, 5, 6) - 11 шт.
10. Габаритные размеры калиток "в свету" в воротах (поз. 1, 2) не менее 1900х800
11. Данный лист является заданием для фирмы-изготовителя.

Изм.	Кол.уч.	Лист	№док.	Подп.	Дата	1535-21/2-КР2.2			
						полигон твердых коммунальных отходов в пгт Мотыгино Мотыгинского района			
Разработал		Мальцева				Мусоросортировочный комплекс (МСК)	Стадия	Лист	Листов
Проверил		Романова					П	14	
Н.контроль		Кристаллович				Окна ОК-1, ОК-2, ОК-3, ОК-4. Подоконная доска ПД-1	ГРАЖДАНПРОЕКТ		
ГИП		Азёма							

Согласовано

Взам. инв. №

Подп. и дата

Инв. № подл.

Формат А3

Раскладка сендвич-панелей по оси 9/Б-Д

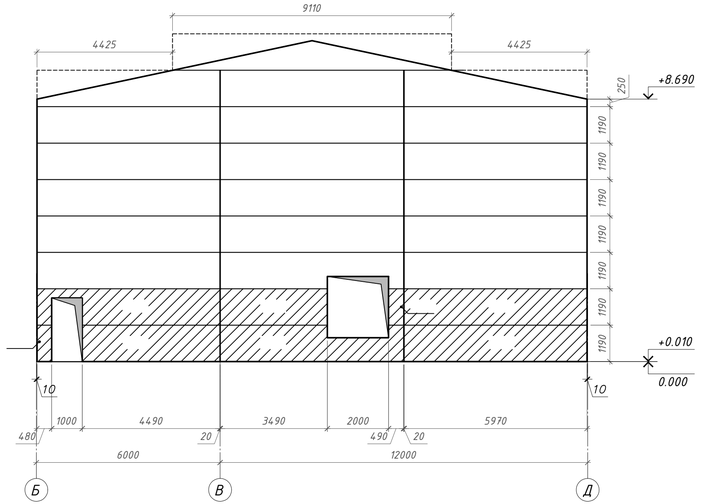

Раскладка сендвич-панелей по оси Д/9-1

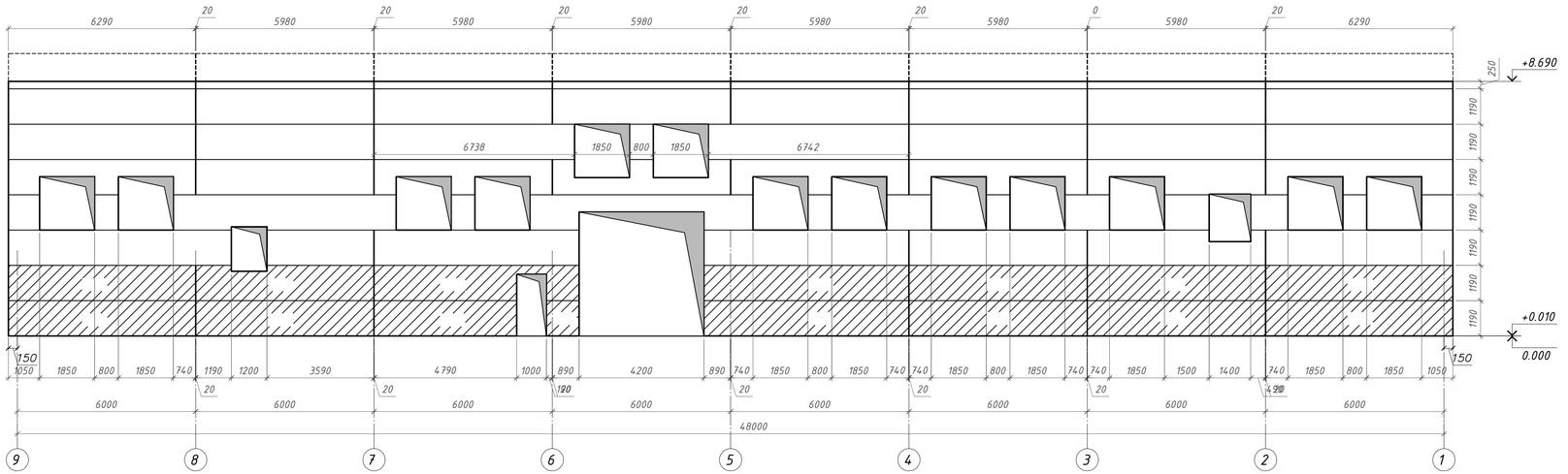

1. Данный чертеж является заданием для фирмы-изготовителя.
2. Все размеры уточнить по месту

Условные обозначения:

- трёхслойные сендвич-панели (стеновые) - RAL 5005
- трёхслойные сендвич-панели (стеновые) - RAL 9003

							1535-21/2-КР2.2	
							полигон твердых коммунальных отходов в пгт Мотыгино Мотыгинского района	
Изм.	Кол.уч.	Лист	№док.	Подп.	Дата			
Разработал		Мальцева					Мусоросортировочный комплекс (МСК)	Стадия: П; Лист: 15; Листов:
Проверил		Романова						
Н.контроль		Кристаллович					Раскладка сендвич-панелей по осям Д/9-1 и по оси 9/Б-Д	ГРАЖДАНПРОЕКТ
ГИП		Азёма						

Согласовано

Взам. инв. №

Подп. и дата

Инв. № подл.

Формат А4х4

Раскладка сендвич-панелей по оси Б/1-9

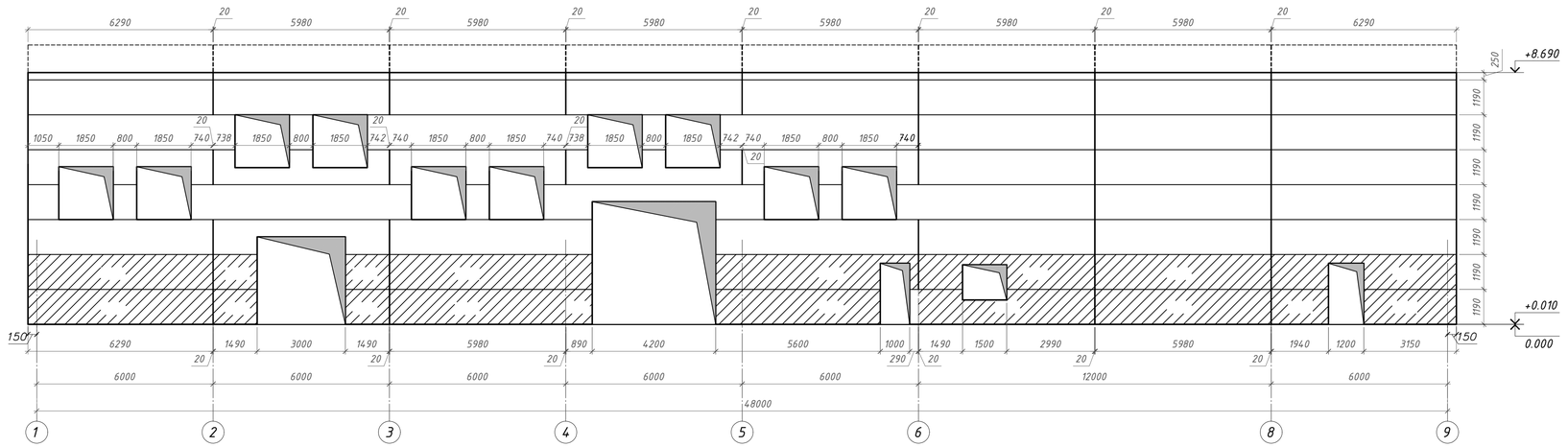

Раскладка сендвич-панелей по оси 1/Д-Б

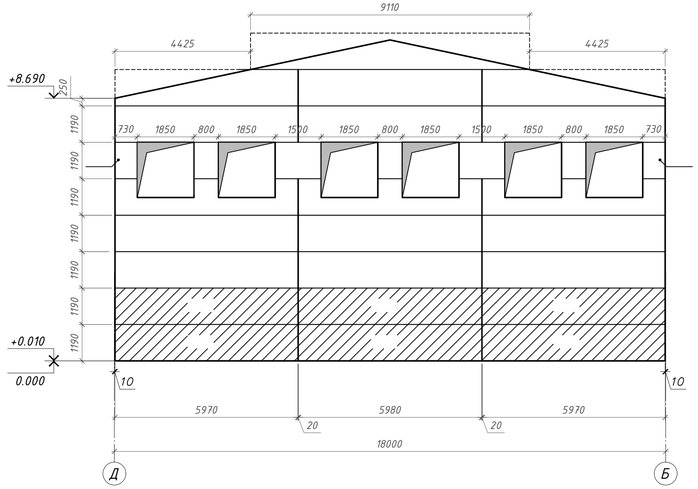

1. Данный чертеж является заданием для фирмы-изготовителя.
2. Все размеры уточнить по месту

Условные обозначения:

- трёхслойные сендвич-панели (стеновые) - RAL 5005
- трёхслойные сендвич-панели (стеновые) - RAL 9003

							1535-21/2-КР2.2		
							полигон твердых коммунальных отходов в пгт Мотыгино Мотыгинского района		
Изм.	Кол.уч.	Лист	№док.	Подп.	Дата				
Разработал		Мальцева				Мусоросортировочный комплекс (МСК)	Стадия	Лист	Листов
Проверил		Романова					П	16	
Н.контроль		Кристаллович				Раскладка сендвич-панелей по осям Б/1-9 и по оси 1/Д-Б	ГРАЖДАНПРОЕКТ		
ГИП		Азёма							

Согласовано

Взам. инв. №

Подп. и дата

Инв. № подл.

Формат А4х4

Раскладка кровельных сендвич-панелей

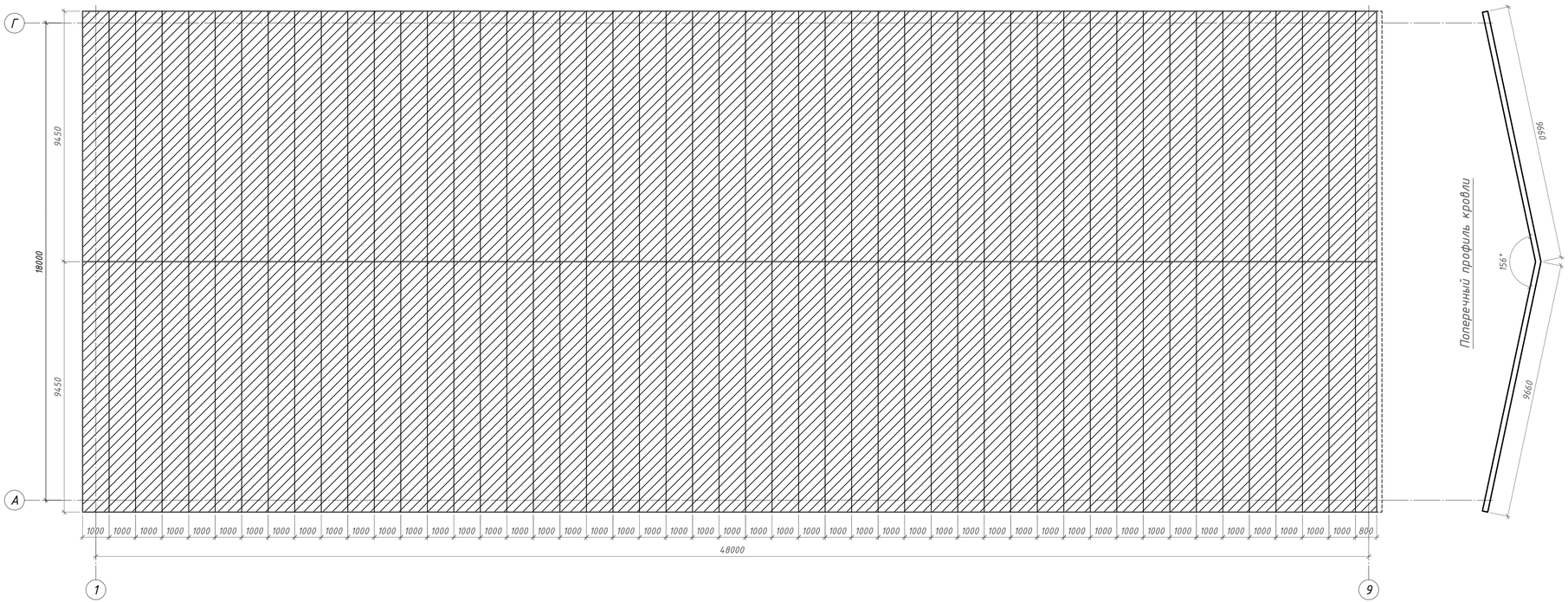

Спецификация стеновых и кровельных сэндвич-панелей "Металлпрофиль"

ГКП	Наименование	Ед. изм.	Объем
1	**Сэндвич-панель кровельная МВ 1000/250мм RAL 5005 0,5 мм / RAL 9003 0,5 мм, замок Z-Lock.**	м2.	968
2	**Сэндвич-панель Стеновая МВ 1190/200мм RAL 9003 0,5 мм / RAL 9003 0,5 мм, замок Z-Lock.**	м2.	750
3	**Сэндвич-панель Стеновая МВ 1190/200мм RAL5005 0,5 мм / RAL 9003 0,5 мм, замок Z-Lock.**	м2.	275
4	**Сэндвич-панель Стеновая МВ 1190/100мм RAL 9003 0,5 мм / RAL 9003 0,5 мм, замок Z-Lock.**	м2.	143
5	**Сэндвич-панель Стеновая МВ 1190/100мм RAL5005 0,5 мм / RAL 9003 0,5 мм, замок Z-Lock.**	м2.	45
6	**Саморез 6,3/5,5 * 315, гарпун**	шт	2000
7	**Саморез 6,3/5,5 * 241, гарпун**	шт	1250
8	**Саморез 6,3/5,5 * 121, гарпун**	шт	250
9	**Фасонные изделия**	м2.	425
10	**Саморез 4,8*29, Ral**	шт	7400
11	**Силиконовый герметик для наружных работ, 280 мл**	шт	350
12	**Пена монтажная, 750 мм, всесезонная**	шт	175
13	**Лента Уплотнительная**	м.п	1500

1. Данный чертеж является заданием для фирмы-изготовителя.
2. Все размеры уточнить по месту

Согласовано

Взам. инв. №

Подп. и дата

Инв. № подл.

						1535-21/2-КР2.2	
						полигон твердых коммунальных отходов в пгт Мотыгино Мотыгинского района	
Изм.	Кол.уч	Лист	№док.	Подп.	Дата		
Разработал		Мальцева				Мусоросортировочный комплекс (МСК)	Стадия: П; Лист: 17; Листов:
Проверил		Романова					
Н.контроль		Кристаллович				Раскладка кровельных сендвич-панелей	ГРАЖДАНПРОЕКТ
ГИП		Азёма					

Формат А4х4

1/5

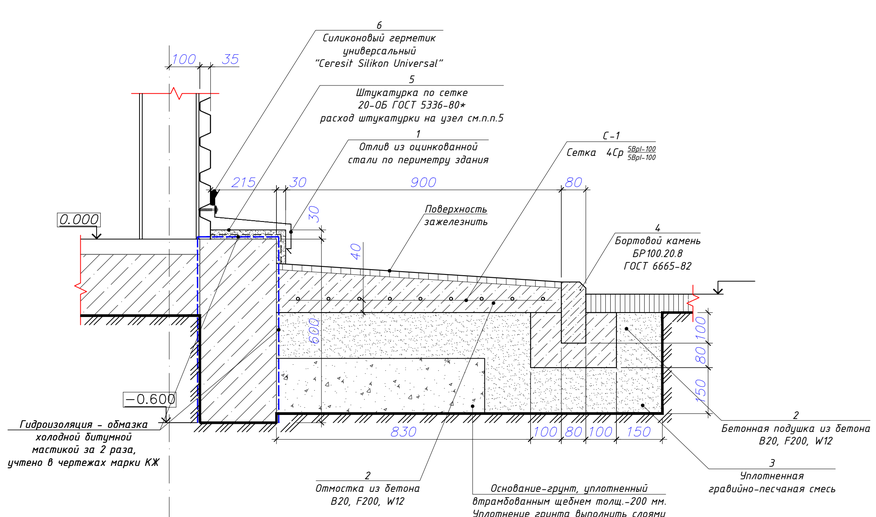

9
12
А
Д

2/6

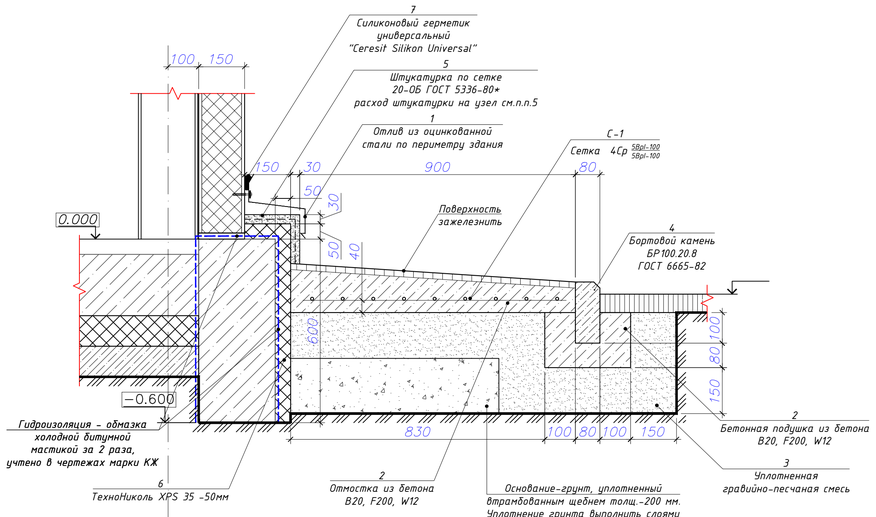

1
9
А
Г

* Отмостку по узлу 2 выполнить только вдоль оси А м/у осями 1-9 и вдоль оси Г м/у осями 1-9

** Утепление стен подземной части здания выполнить по всему периметру

Спецификация изделий и материалов на узел 1, 2

Поз.	Обозначение	Наименование	Кол. (шт.)	Масса (ед. кг)	Примеч.
		Узел 1			
		Детали			
С1		4С 5Вр1-100 5Вр1-100 ГОСТ 23279-85; м²	54,05	3,08	
1		ОЦ 6-ГН-НО-0,5х500 /ГОСТ 19904-80/ ; м² ПК-КР-1 /ГОСТ 14918-80/	27,15	3,925	
		Материалы			
2		Бетон В20, F200, W12, м3;	7,03		
3		Гравийно-песчаная смесь, фр. 30-50мм; м³	14,37		
4	ГОСТ 6665-91	Бортовой камень БР 100.20.8; шт.	60		
5		Сетка 20-ОБ ГОСТ 5336-80*; м²	27,37	2,66	
6	Ceresit	Силиконовый герметик "Ceresit Silikon Universal" в балончике объёмом 280мл	40		Расход для шва (ШхГ) 20х10мм, 200 м.п/шт.
		(Lобщ. шва -55,8м.п, (ШхГ) -20х10мм); шт.			
		Узел 2			
		Детали			
С1		4С 5Вр1-100 5Вр1-100 ГОСТ 23279-85; м²	68,46	3,08	
1		ОЦ 6-ГН-НО-0,5х500 /ГОСТ 19904-80/ ; м² ПК-КР-1 /ГОСТ 14918-80/	50,27	3,925	
		Материалы			
2		Бетон В20, F200, W12, м3;	8,92		
3		Гравийно-песчаная смесь, фр. 30-50мм; м³	18,97		
4	ГОСТ 6665-91	Бортовой камень БР 100.20.8; шт.	78		
5		Сетка 20-ОБ ГОСТ 5336-80*; м²	58,13	2,66	
6	ТУ 2244-047-17925162-2006	Плиты полистирольные экструзионные "ТехноНиколь XPS 35" 1200х600х50; м³	3,77		
7	Ceresit	Силиконовый герметик "Ceresit Silikon Universal" в балончике объёмом 280мл	72		Расход для шва (ШхГ) 20х10мм, 200 м.п/шт.
		(Lобщ. шва -100,54м.п, (ШхГ) -20х10мм); шт.			

1. Расход штукатурки толщиной 30 мм на узел 1, 2 - 2,57 м³.

							1535-21/2-КР2.2
							полигон твердых коммунальных отходов в пгт Мотыгино Мотыгинского района
Изм.	Кол.уч.	Лист	№док.	Подп.	Дата		
Разработал		Мальцева				Мусоросортировочный комплекс (МСК)	Стадия: П; Лист: 18; Листов:
Проверил		Романова					
Н.контроль		Кристаллович				Узел 1, 2. Отмостка. Утепление стен подземной части	ГРАЖДАНПРОЕКТ
ГИП		Азёма					

Согласовано

Взам. инв. №

Подп. и дата

Инв. № подл.

Формат А4х4

КРАСНОЯРСК
ГРАЖДАНПРОЕКТ
ТЕРРИТОРИАЛЬНЫЙ ГРАДОСТРОИТЕЛЬНЫЙ ИНСТИТУТ

Свидетельство №0795-2015-2461002003-П-9
Заказчик – Краевое государственное казенное учреждение «Управление капитального строительства» (КГКУ «УКС»)

полигон твердых коммунальных отходов в пгт Мотыгино Мотыгинского района

ПРОЕКТНАЯ ДОКУМЕНТАЦИЯ

Раздел 4. Конструктивные и объемно-планировочные решения
Часть 2. Объемно-планировочные решения. Графическая часть
Книга 3. Гараж с местом для ремонта и мойки спецтехники

1535-21/2-КР2.3

Том 4.2.3

Изм.	№док.	Подп.	Дата

2021

Инв. №_____

КРАСНОЯРСК
ГРАЖДАНПРОЕКТ

ТЕРРИТОРИАЛЬНЫЙ
ГРАДОСТРОИТЕЛЬНЫЙ
ИНСТИТУТ

Свидетельство №0795-2015-2461002003-П-9
Заказчик – Краевое государственное казенное учреждение «Управление капитального строительства» (КГКУ «УКС»)

полигон твердых коммунальных отходов в пгт Мотыгино Мотыгинского района

ПРОЕКТНАЯ ДОКУМЕНТАЦИЯ

Раздел 4. Конструктивные и объемно-планировочные решения
Часть 2. Объемно-планировочные решения. Графическая часть
Книга 3. Гараж с местом для ремонта и мойки спецтехники

1535-21/2-КР2.3

Том 4.2.3

Главный инженер _____ В.П. Шкедов

Главный инженер проекта _____ О.С. Азёма

2021

Взам.инв. №
Подп. и дата
Инв. № подл.

Ведомость рабочих чертежей основного комплекта

Лист	Наименование	Примечание
1	Общие данные	
2	План на отм. 0.000	
3	План кровли	
4	Разрез 1-1. Сечение а-а	
5	Разрез 2-2	
6	Раскладка стеновых сендвич-панелей (начало)	
7	Раскладка стеновых сендвич-панелей (окончание)	
8	Раскладка кровельных-сендвич-панелей	
9	Окно ОК-1	
10	Экспликация полов. Ведомость отделки помещений	

Согласовано

Взам. инв. №

Подп. и дата

Инв. № подл.

Изм.	Кол.уч.	Лист	№док.	Подп.	Дата

1535-21/2-КР2.3

полигон твердых коммунальных отходов
в пгт Мотыгино Мотыгинского района

Разработал	Мальцева			
Проверил	Романова			
Н.контроль	Кристаллович			
ГИП	Азёма			

Общие данные

Стадия	Лист	Листов
П	1	

ГРАЖДАНПРОЕКТ

Формат А4

План на отм. 0.000

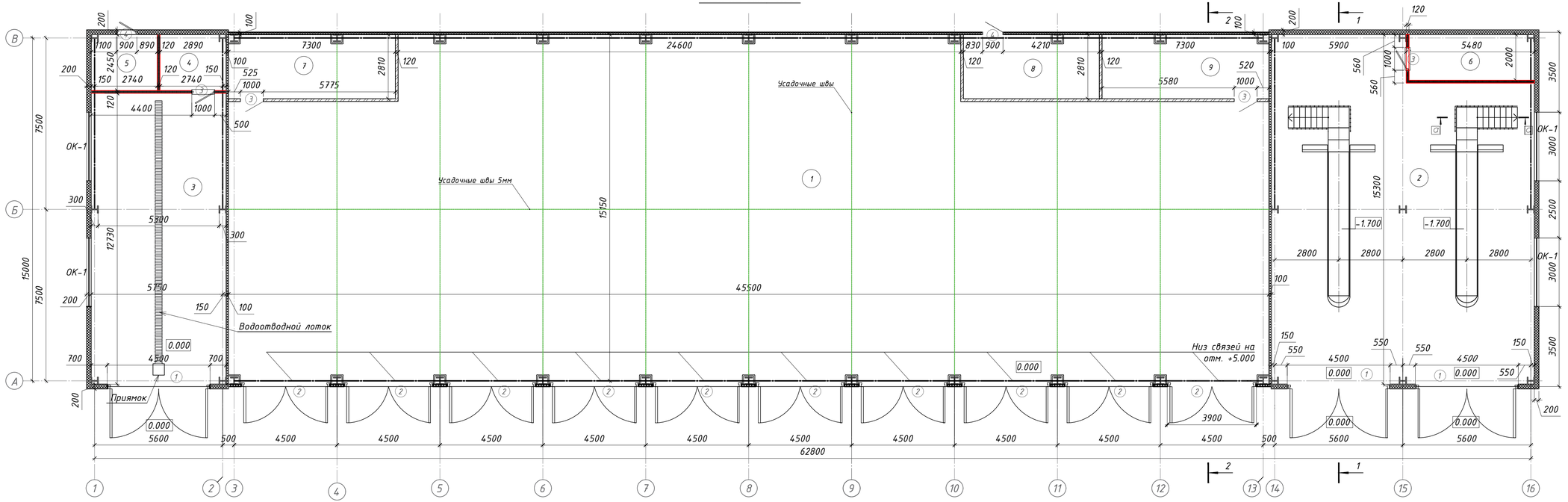

Экспликация помещений

Номер помещ.	Наименование	Площадь, м²	Кат. пом.
1	Навес для спецтехники	649,1	В1
2	Гараж для ремонта спецтехники	156,3	В1
3	Мойка	74,7	Д
4	Помещение хранения дез.растворов	6,7	Д
5	Помещение уборочного инвентаря	6,7	
6	Электрощитовая	10,96	В4
7	Венткамера	20,51	
8	ИТП	11,83	Д
9	Венткамера	20,51	

Спецификация изделий и материалов усадочного шва

Поз.	Обозначение	Наименование	Кол-во	Масса (ед.кг)	Прим.
		Устройство усадочных швов в покрытии пола (146 м.п.)			
1		Полимерный рем. состав (усиление кромки	4		м.кв.
2		Шнур вилатерм – 6 мм	136		м.п.
3		Герметик	22		кг.

1. Для предотвращения трещин в бетонных полах предусмотреть деформационно-усадочные швы. Глубина пропила не менее 70 мм. Длина швов составляет 146 м.п.

120 – перегородки из КНАУФ-листов ГСП-DF, тип С112.

					1535-21/2-КР2.3
					полигон твердых коммунальных отходов в пгт Мотыгино Мотыгинского района
Изм.	Кол.уч	Лист	№док.	Подп.	Дата
Разработал		Мальцева			10.21
Разработал		Халеева			10.21
Проверил		Романова			10.21
Н.контроль		Кристаллович			10.21
ГИП		Азёма			10.21

Гараж с местом для ремонта и мойки спецтехники

Стадия	Лист	Листов
П	2	

План на отм. 0.000

ГРАЖДАНПРОЕКТ

Согласовано

Взам. инв. №

Подп. и дата

Инв. № подл.

Формат А4х4

План кровли

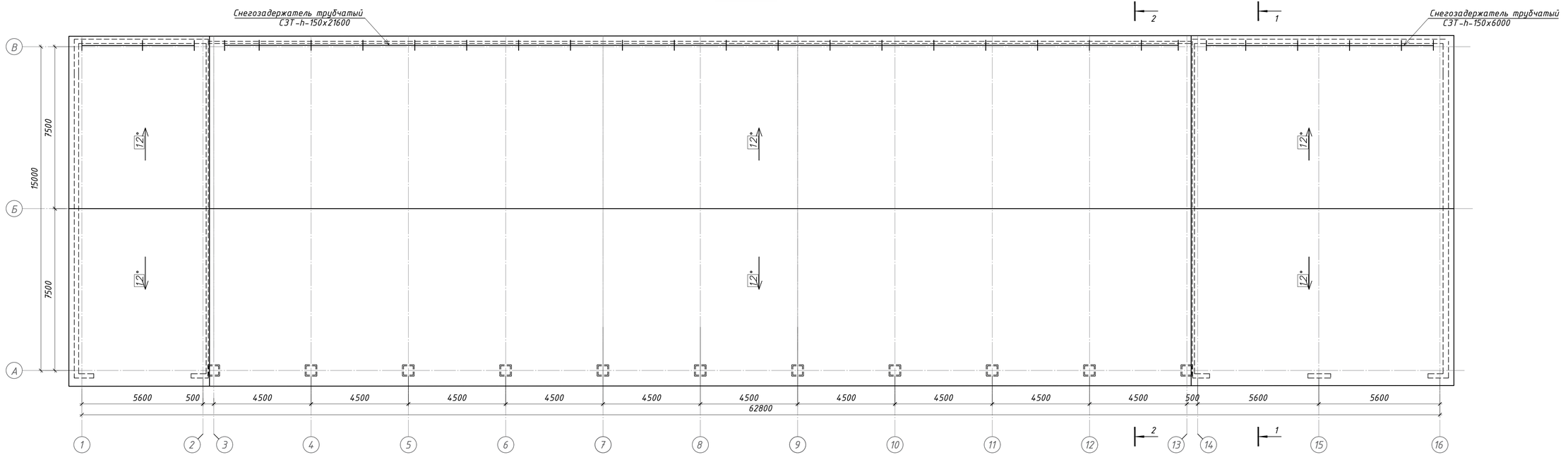

						1535-21/2-КР2.3	
						полигон твердых коммунальных отходов в пгт Мотыгино Мотыгинского района	
Изм.	Кол.уч.	Лист	№док.	Подп.	Дата		
Разработал		Мальцева			10.21	Гараж с местом для ремонта и мойки спецтехники	Стадия: П; Лист: 3; Листов:
Разработал		Халеева			10.21		
Проверил		Романова			10.21		
Н.контроль		Кристаллович			10.21	План кровли	ГРАЖДАНПРОЕКТ
ГИП		Азёма			10.21		

Согласовано

Взам. инв. №

Подп. и дата

Инв. № подл.

Формат А4х4

Разрез 1-1

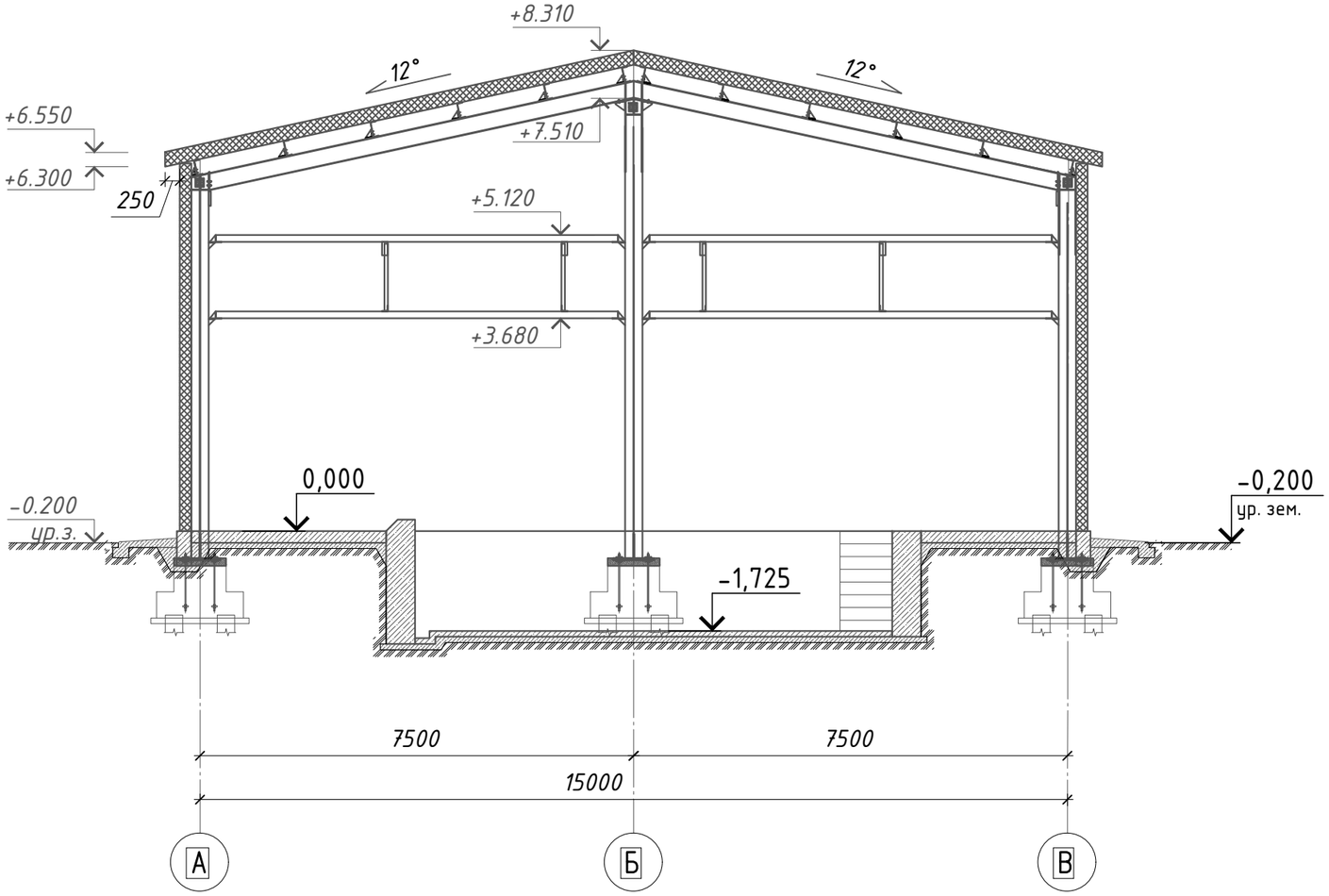

а-а

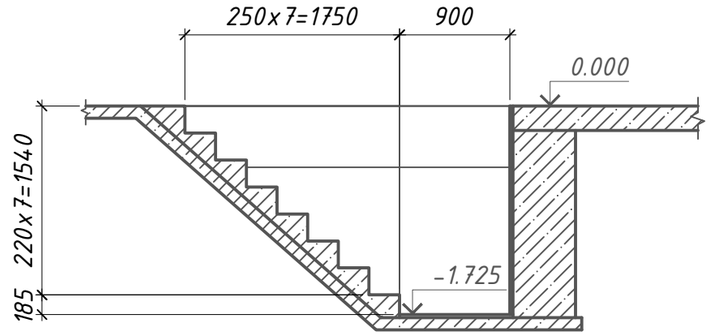

Согласовано

Взам. инв. №

Подп. и дата

Инв. № подл.

Изм.	Кол.уч.	Лист	№док.	Подп.	Дата	1535-21/2-КР2.3			
						полигон твердых коммунальных отходов в пгт Мотыгино Мотыгинского района			
Разработал		Халеева			10.21	Гараж с местом для ремонта и мойки спецтехники	Стадия	Лист	Листов
Проверил		Романова			10.21		П	4	
Н.контроль		Кристаллович			10.21	Разрез 1-1, Сечение а	ГРАЖДАНПРОЕКТ		
ГИП		Азёма			10.21				

Формат А3

Разрез 2-2

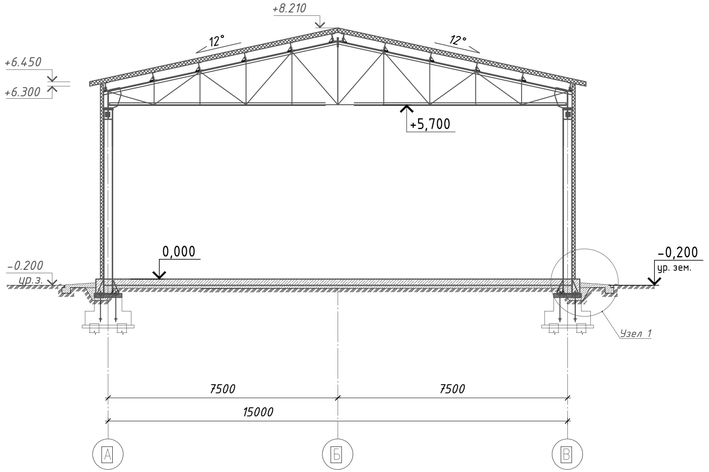

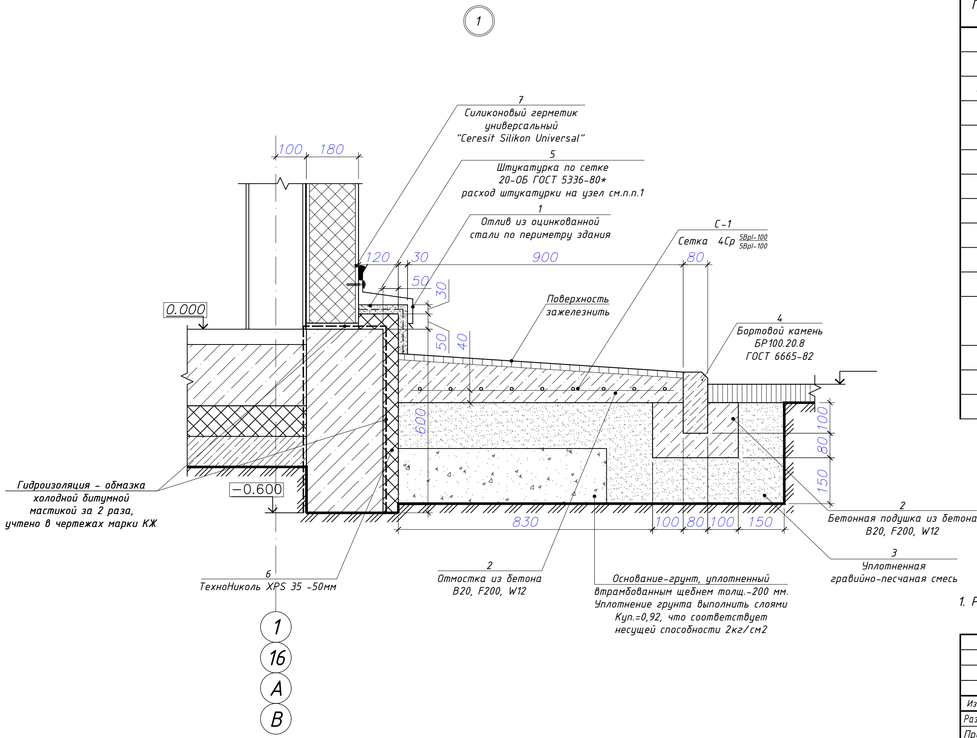

Спецификация изделий и материалов на узел 1

Поз.	Обозначение	Наименование	Кол. (шт.)	Масса (ед. кг)	Примеч.
		Узел 1			
		Детали			
С.1		4С 5Bpl-100 5Bpl-100 ГОСТ 23279-85; м²	148,0	3,08	
1		ОЦ 6-ПН-НО-0,5х500 /ГОСТ 19904-80/ ПК-КР-1 /ГОСТ 14918-80/; м²	50,0	3,925	
		Материалы			
2		Бетон В20, F200, W12, м3;	23,0		
3		Гравийно-песчаная смесь, фр. 30-50мм; м³	43,0		
4	ГОСТ 6665-91	Бортовой камень БР 100.20.8; м.п.	170,0		
5		Сетка 20-ОБ ГОСТ 5336-80*; м²	56,0	2,66	
6	ТУ 2244-047-17925162-2006	Плиты полистирольные экструзионные "ТехноНиколь XPS 35" 1200х600х50; м³	6,0		
7	Ceresit	Силиконовый герметик "Ceresit Silikon Universal" в балончике объёмом 280мм (Lобщ. шва -160м.п, (ШхГ) -20х10мм); м.п.	160		Расход для шва (ШхГ) 20х10мм, 200 мл/п.п.

1. Расход штукатурки толщиной 30 мм на узел 1 - 1,6 м³.

						1535-21/2-КР2.3	
						полигон твердых коммунальных отходов в пгт Мотыгино Мотыгинского района	
Изм.	Кол.уч.	Лист	№док.	Подп.	Дата		
Разработал		Халеева			10.21	Гараж с местом для ремонта и мойки спецтехники	Стадия: П; Лист: 5; Листов:
Проверил		Романова			10.21		
Н.контроль		Кристаллович			10.21	Разрез 2-2, Узел 1	ГРАЖДАНПРОЕКТ
ГИП		Азёма			10.21		

Формат А4х4

Согласовано

Взам. инв. №

Подп. и дата

Инв. № подл.

Раскладка стеновых сендвич-панелей
по оси 1/В-А

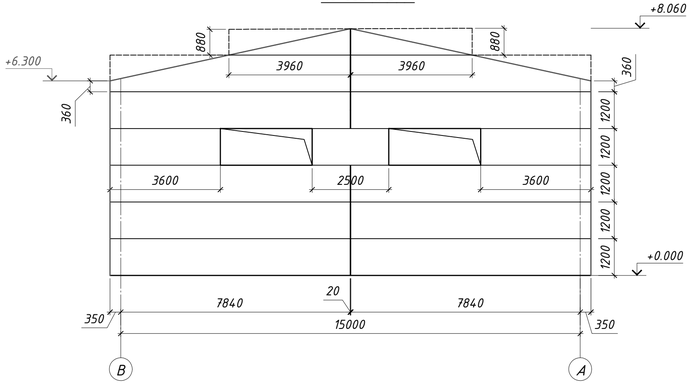

Раскладка стеновых сендвич-панелей
по оси В/2-1

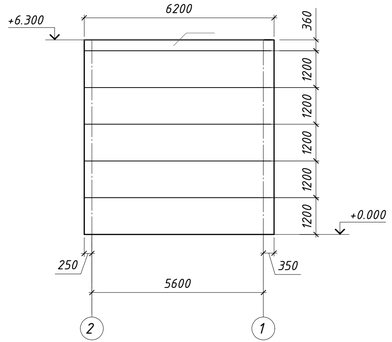

Раскладка стеновых сендвич-панелей
по оси 2/А-В

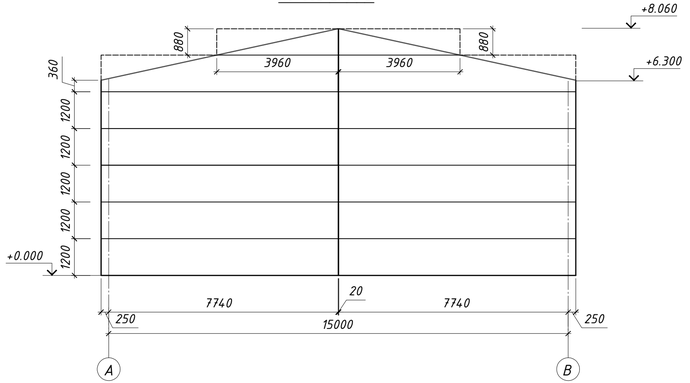

Раскладка стеновых сендвич-панелей
по оси 14/В-А

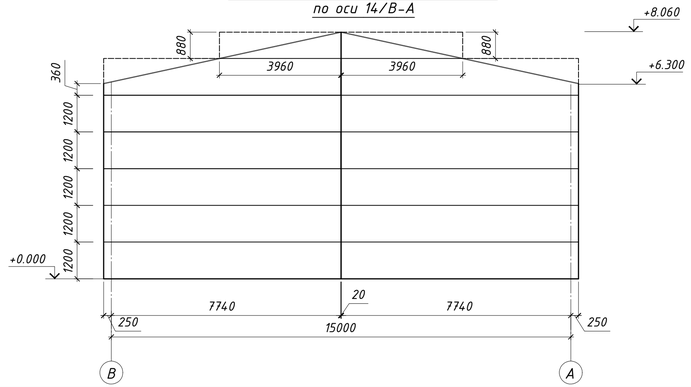

Раскладка стеновых сендвич-панелей
по оси В/16-14

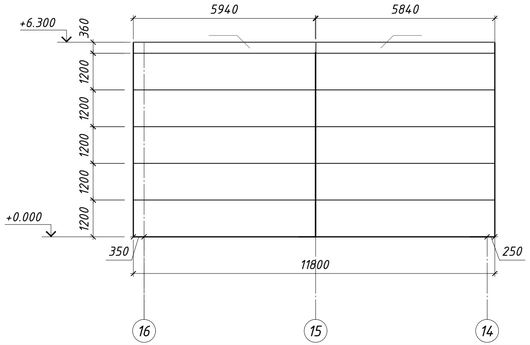

Раскладка стеновых сендвич-панелей
по оси 16/В-А

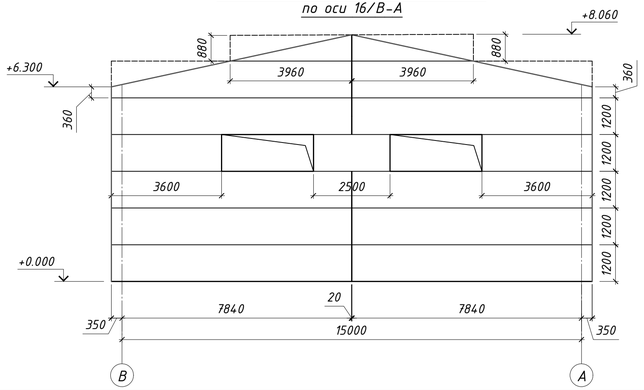

Спецификация стеновых и кровельных сэндвич-панелей "МеталлПрофиль"

ПП	Наименование	Ед. изм.	Объем
1	**Сэндвич-панель кровельная МВ 1000/250мм RAL 0,5 мм / RAL 0,5 мм, замок Z-Lock.**	м2.	290
2	**Сэндвич-панель Стеновая МВ 1190/200мм RAL 0,5 мм / RAL 0,5 мм, замок Z-Lock.**	м2.	323
3	**Сэндвич-панель Стеновая МВ 1190/200мм RAL 0,5 мм / RAL 0,5 мм, замок Z-Lock.**	м2.	323
4	**Сэндвич-панель кровельная МВ 1000/150мм RAL 0,5 мм / RAL 0,5 мм, замок Z-Lock.**	м2.	738
5	**Сэндвич-панель Стеновая МВ 1190/100мм RAL0,5 мм / RAL 0,5 мм, замок Z-Lock.**	м2.	461
6	**Саморез 6,3/5,5 * 315, гарпун**	шт	650
7	**Саморез 6,3/5,5 * 241**	шт	2400
	Саморез 6,3/5,5 * 121	шт	600
9	**Фасонные изделия**	м2.	410
10	**Саморез 4,8*29, Ral**	шт	7500
11	**Силиконовый герметик для наружных работ, 280 мл**	шт	360
12	**Пена монтажная, 750 мм, всесезонная**	шт	170
13	**Лента Уплотнительная**	м.п	1560

1. Данный чертеж является заданием для фирмы-изготовителя.
2. Все размеры уточнить по месту

						1535-21/2-КР2.3	
						полигон твердых коммунальных отходов в пгт Мотыгино Мотыгинского района	
Изм.	Кол.уч.	Лист	№док.	Подп.	Дата		
Разработал		Халеева			10.21	Гараж с местом для ремонта и мойки спецтехники	Стадия: П; Лист: 6; Листов:
Разработал		Рычкова			10.21		
Проверил		Романова			10.21		
Н.контроль		Кристаллович			10.21	Раскладка стеновых сендвич-панелей/начало/	ГРАЖДАНПРОЕКТ
ГИП		Азёма			10.21		

Согласовано

Взам. инв. №

Подп. и дата

Инв. № подл.

Формат А4х4

Раскладка стеновых сендвич-панелей по оси А/1-16

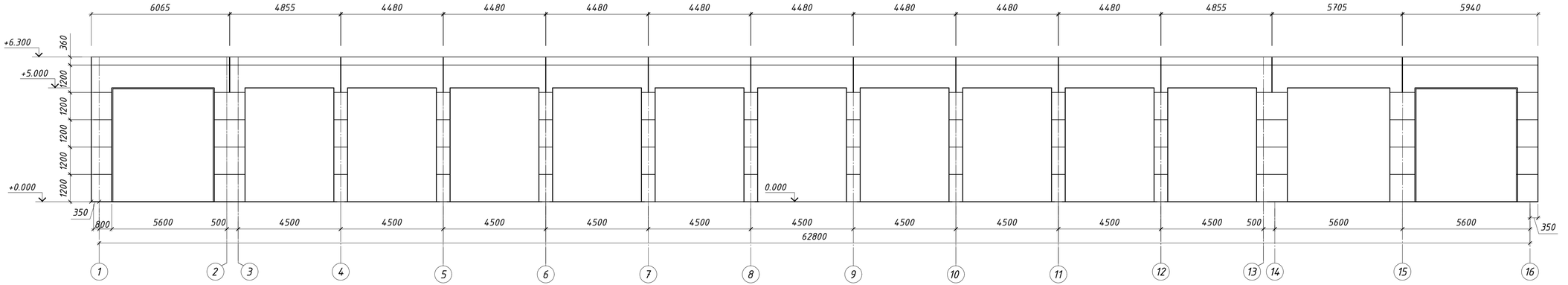

Раскладка стеновых сендвич-панелей по оси А/1-2

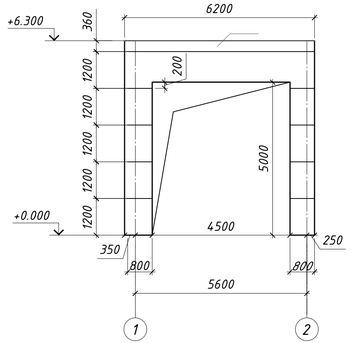

Раскладка стеновых сендвич-панелей по оси А/14-16

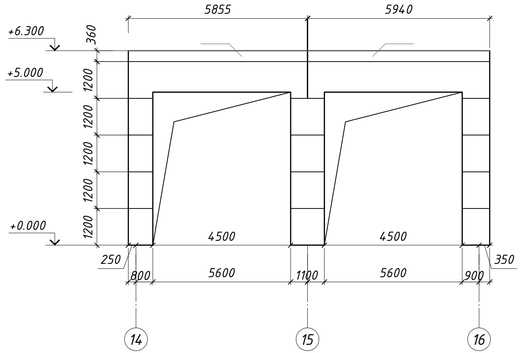

1. Данный чертеж является заданием для фирмы-изготовителя.
2. Все размеры уточнить по месту

						1535-21/2-КР2.3	
						полигон твердых коммунальных отходов в пгт Мотыгино Мотыгинского района	
Изм.	Кол.уч.	Лист	№док.	Подп.	Дата		
Разработал		Мальцева			10.21	Гараж с местом для ремонта и мойки спецтехники	Стадия: П; Лист: 7; Листов:
Разработал		Халеева			10.21		
Проверил		Романова			10.21		
Н.контроль		Кристаллович			10.21	Раскладка стеновых сендвич-панелей/окончание/	ГРАЖДАНПРОЕКТ
ГИП		Азёма			10.21		

Формат А4х4

Согласовано

Взам. инв. №

Подп. и дата

Инв. № подл.

Раскладка кровельных сендвич-панелей

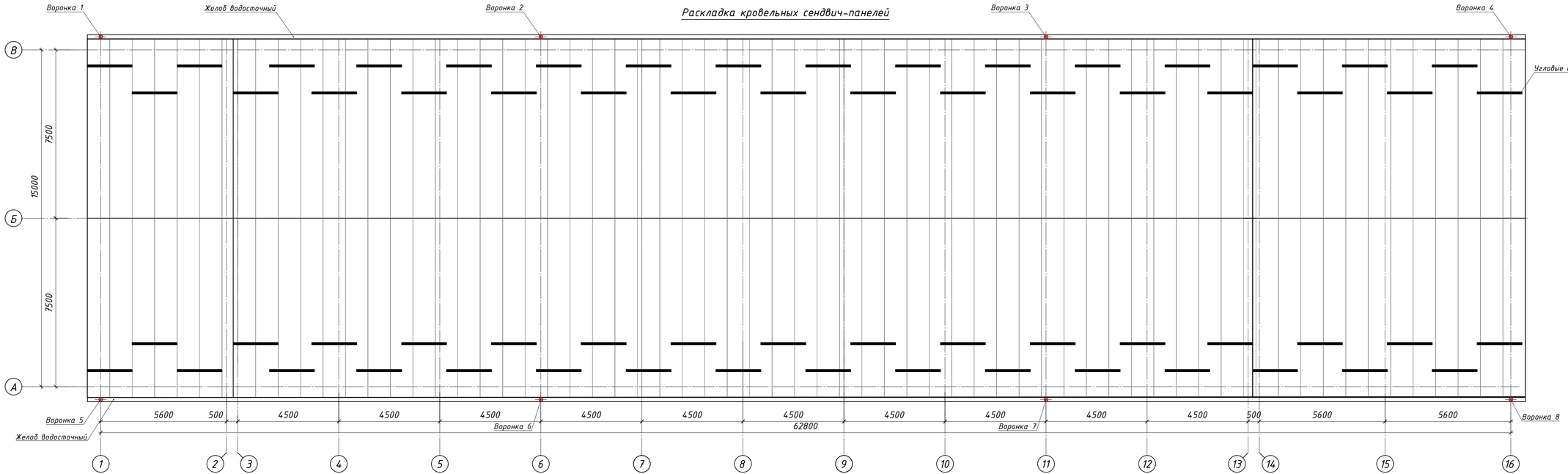

Спецификация элементов кровли

Поз.	Обозначение	Наименование	Кол-во	Масса (ед.кг)	Прим.
		Система наружного водостока			
	ООО "МеталлПрофиль"	МП Проект D180/150			RAL 9003
		Желоб водосточный D180х3000 (ОЦ-01-БЦ-0.5) м.п.	128		обрезать по месту
		Заглушка желоба D185 (ОЦ-01-БЦ-0.5) шт.	4		
		Воронка выпускная D185х150 (ОЦ-01-БЦ-0.5) шт.	8		
		Труба водосточная D150х3000 (ОЦ-01-БЦ-0.5) м.п.	45		обрезать по месту
		Колено трубы D150 (ОЦ-01-БЦ-0.5) шт.	8		
		Колено сливное D150 (ОЦ-01-БЦ-0.5) шт.	8		
		Держатель трубы D150 (ОЦ-01-БЦ-1.0) (на дерево) шт.	48		6шт./труба
		Держатель желоба D185х350 (ОЦ-01-БЦ-4) шт.	128		шаг 1000
		Элементы безопасности кровли			
	ООО "МеталлПрофиль"	Уголковые снегозадержатели из оцинкованной стали; RAL 3011; L=2000мм	64		

1. Данный чертеж является заданием для фирмы-изготовителя.
2. Все размеры уточнить по месту
3. Спецификацию кровельных сэндвич-панелей смотреть КР2.3 – л. 6.

Изм.	Кол.уч.	Лист	№док.	Подп.	Дата	1535-21/2-КР2.3			
						полигон твердых коммунальных отходов в пгт Мотыгино Мотыгинского района			
Разработал		Мальцева			10.21	Гараж с местом для ремонта и мойки спецтехники	Стадия	Лист	Листов
Разработал		Халеева			10.21		П	8	
Проверил		Романова			10.21				
Н.контроль		Кристаллович			10.21	Раскладка кровельных сендвич-панелей	ГРАЖДАНПРОЕКТ		
ГИП		Азёма			10.21				

Согласовано

Взам. инв. №

Подп. и дата

Инв. № подл.

Формат А4х4

Окно ОК-1

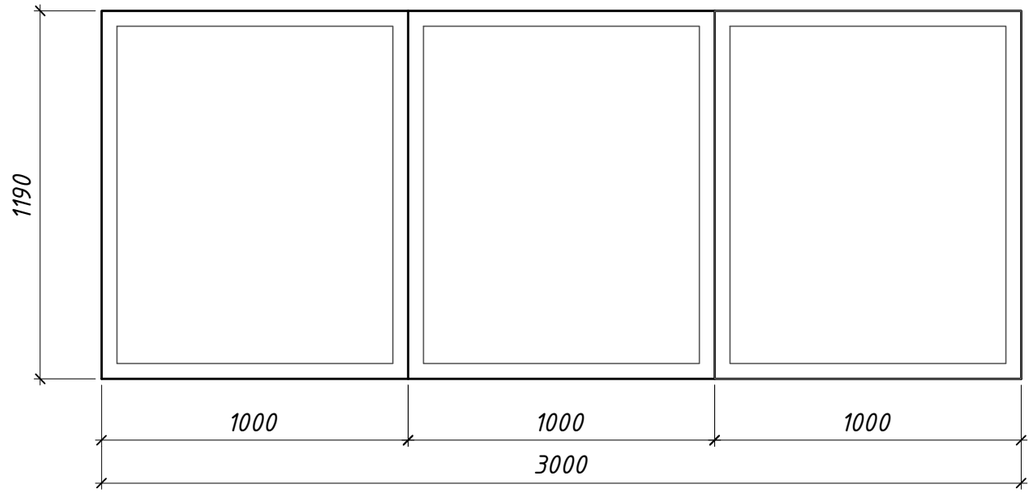

Спецификация элементов заполнения проёмов

Поз.	Обозначение	Наименование	Кол. шт.	Масса (ед.кг.)	Прим.
		Ворота			
1	ГОСТ 31174-2017	Ворота с калиткой 4500х5000(h); г. р. калитки 900х2000(h)	3		См.п.п.1
2	ГОСТ 31174-2017	Ворота с калиткой 3900х5000(h); г. р. калитки 900х2000(h)	10		См.п.п.1
		Двери			
3	ГОСТ 31173-2016	ДСВ Прг Оп Пр Н Псп М3 2100-1000	3		
4	ГОСТ 31173-2016	ДСН Прг Оп Л Н Псп М3 2100-900	2		
		Окна			
ОК-1	ГОСТ 21519-2003	ОАК СПД 3000х1200(h) В2	4		См.п.п.1
		Материалы			
		Защитная плёнка, класс устойчивости А2, м2	7,2		См.п.п.1

Согласовано

Взам. инв. №

Подп. и дата

Инв. № подл.

Изм.	Кол.уч.	Лист	№док.	Подп.	Дата
Разработал		Халеева			10.21
Проверил		Романова			10.21
Н.контроль		Кристаллович			10.21
ГИП		Азёма			10.21

1535-21/2-АР2.3

полигон твердых коммунальных отходов в пгт Мотыгино Мотыгинского района

Гараж с местом для ремонта и мойки спецтехники

Стадия	Лист	Листов
П	9	

Окно ОК-1

ГРАЖДАНПРОЕКТ

Формат А3

Экспликация полов

Номер помещения	Тип пола	Схема пола или тип пола по серии	Данные элементов пола (наименование, толщина, основание и др.), мм	Площадь, м²
Гараж (утепленная часть) Мойка Помещение хранения дез.растворов Помещение уборочного инвентаря (пом.1-9)	1	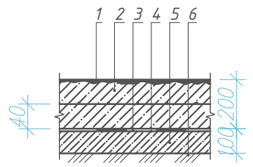	1. Упрочняющая и обеспыливающая пропитка для сухого бетона "Пропитка Н Uniformula", ТУ 2316-018-91934056-2013 в 2-а этапа, с предварительной подготовкой поверхности (абразивная обработка со снятием верхнего слоя и последующей нейтрализацией щелочью и моющими средствами); 2. Бетон В25, F200, W6 с армированный сеткой из арматуры Ф8А400, шаг 150х150 - 200мм; 3. Гидроизоляция Техноэласт БАРЬЕР (БО), ТУ 5774-004-72746455-2007 изм. № 1); 4. Битумный праймер Технониколь №01, ТУ 5775-011-17925162-2003; 5. Поддетонка из тощего бетона В7.5 - 100мм; 6. Утрамбованный грунт основания, уплотненный втрамбованным щебнем на глубину не менее 150 мм.	957,3
Днище смотровой ямы в гараже	2	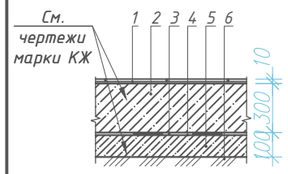	1. Керамическая плитка ГОСТ 6787-2001 на клею - 25 мм; 2. Конструкции смотровой ямы из монолитного ж/б (см. чертежи марки КЖ) - 300 мм; 3. Гидроизоляция Техноэласт БАРЬЕР (БО), ТУ 5774-004-72746455-2007 изм. № 1); 4. Битумный праймер Технониколь №01, ТУ 5775-011-17925162-2003; 5. Поддетонка из тощего бетона В7.5 - 100мм; 6. Утрамбованный грунт основания, уплотненный втрамбованным щебнем на глубину не менее 150 мм.	18,4

Ведомость отделки помещений

Наименование помещения	Потолок		Стены и перегородки		Примечания
	м²	Вид отделки	м²	Вид отделки	
Гараж (утепленная часть)	-	-	-	-Стены из сендвич панелей см. п.п. 2	
			40,4	-Стены и бортик смотровых ям: -подготовка под оклейку плиткой -Керамическая плитка ГОСТ 6141-91 на высоту ямы	
Мойка Помещение хранения дез.растворов Помещение уборочного инвентаря	-	-	99,4	- Перегородки с облицовкой негорючими плитами "КНАУФ-Файерборд" -Затирка швов -Грунтовка -Окраска ОГНЕЗ®-ВИАН (КМ0) за 2 раза ТУ 2329-014-53904463-2011	

1. Внутреннюю отделку помещений выполнять в соответствии с требованиями СП 71.13330.2017 "Изоляционные и отделочные покрытия". Актуализированная редакция СНиП 3.04.01-87 (с Изменением N 1)
2. Поверхности сэндвич-панелей имеют заводскую окраску и не требуют дополнительной отделки.

Согласовано

Взам. инв. №

Подп. и дата

Инв. № подл.

Изм.	Кол.уч.	Лист	№док.	Подп.	Дата	1535-21/2-АР2.3			
						полигон твердых коммунальных отходов в пгт Мотыгино Мотыгинского района			
Разработал		Мальцева			10.21	Гараж с местом для ремонта и мойки спецтехники	Стадия	Лист	Листов
Разработал		Халеева			10.21		П	10	
Проверил		Романова			10.21				
Н.контроль		Кристаллович			10.21	Экспликация полов, Ведомость отделки помещений	ГРАЖДАНПРОЕКТ		
ГИП		Азёма			10.21				

Формат А3

КРАСНОЯРСК
ГРАЖДАНПРОЕКТ
ТЕРРИТОРИАЛЬНЫЙ ГРАДОСТРОИТЕЛЬНЫЙ ИНСТИТУТ

Свидетельство №0795-2015-2461002003-П-9
Заказчик – Краевое государственное казенное учреждение «Управление капитального строительства» (КГКУ «УКС»)

полигон твердых коммунальных отходов в пгт Мотыгино Мотыгинского района

ПРОЕКТНАЯ ДОКУМЕНТАЦИЯ

Раздел 4. Конструктивные и объемно-планировочные решения
Часть 2. Объемно-планировочные решения. Графическая часть
Книга 4. Ангар для накопления отходов

1535-21/2-КР2.4

Том 4.2.4

Изм.	№док.	Подп.	Дата

2021

Инв. №_____

КРАСНОЯРСК
ГРАЖДАНПРОЕКТ
ТЕРРИТОРИАЛЬНЫЙ
ГРАДОСТРОИТЕЛЬНЫЙ
ИНСТИТУТ

Свидетельство №0795-2015-2461002003-П-9
Заказчик – Краевое государственное казенное учреждение «Управление капитального строительства» (КГКУ «УКС»)

полигон твердых коммунальных отходов в пгт Мотыгино Мотыгинского района

ПРОЕКТНАЯ ДОКУМЕНТАЦИЯ

Раздел 4. Конструктивные и объемно-планировочные решения
Часть 2. Объемно-планировочные решения. Графическая часть
Книга 4. Ангар для накопления отходов

1535-21/2-КР2.4

Том 4.2.4

Главный инженер _____ В.П. Шкедов

Главный инженер проекта _____ О.С. Азёма

2021

Взам.инв. №
Подп. и дата
Инв. № подл.

кр4 3

Ведомость рабочих чертежей основного комплекта

Лист	Наименование	Примечание
1	Общие данные	
2	План на отм. 0.000	
3	План кровли	
4	Разрез 1-1	
5	Узел 1	
6	Фасад А-В, Фасад В-А	
7	Фасад 1-9	
8	Фасад 9-1	

Согласовано

Взам. инв. №

Подп. и дата

Инв. № подл.

Изм.	Кол.уч.	Лист	№док.	Подп.	Дата
Разработал		Мальцева			
Проверил		Романова			
Н.контроль		Кристаллович			
ГИП		Азёма			

1535-21/2-КР2.4

полигон твердых коммунальных отходов
в пгт Мотыгино Мотыгинского района

Стадия	Лист	Листов
П	1	

Общие данные

ГРАЖДАНПРОЕКТ

Формат А4

кр4 4

План на отм. 0.000

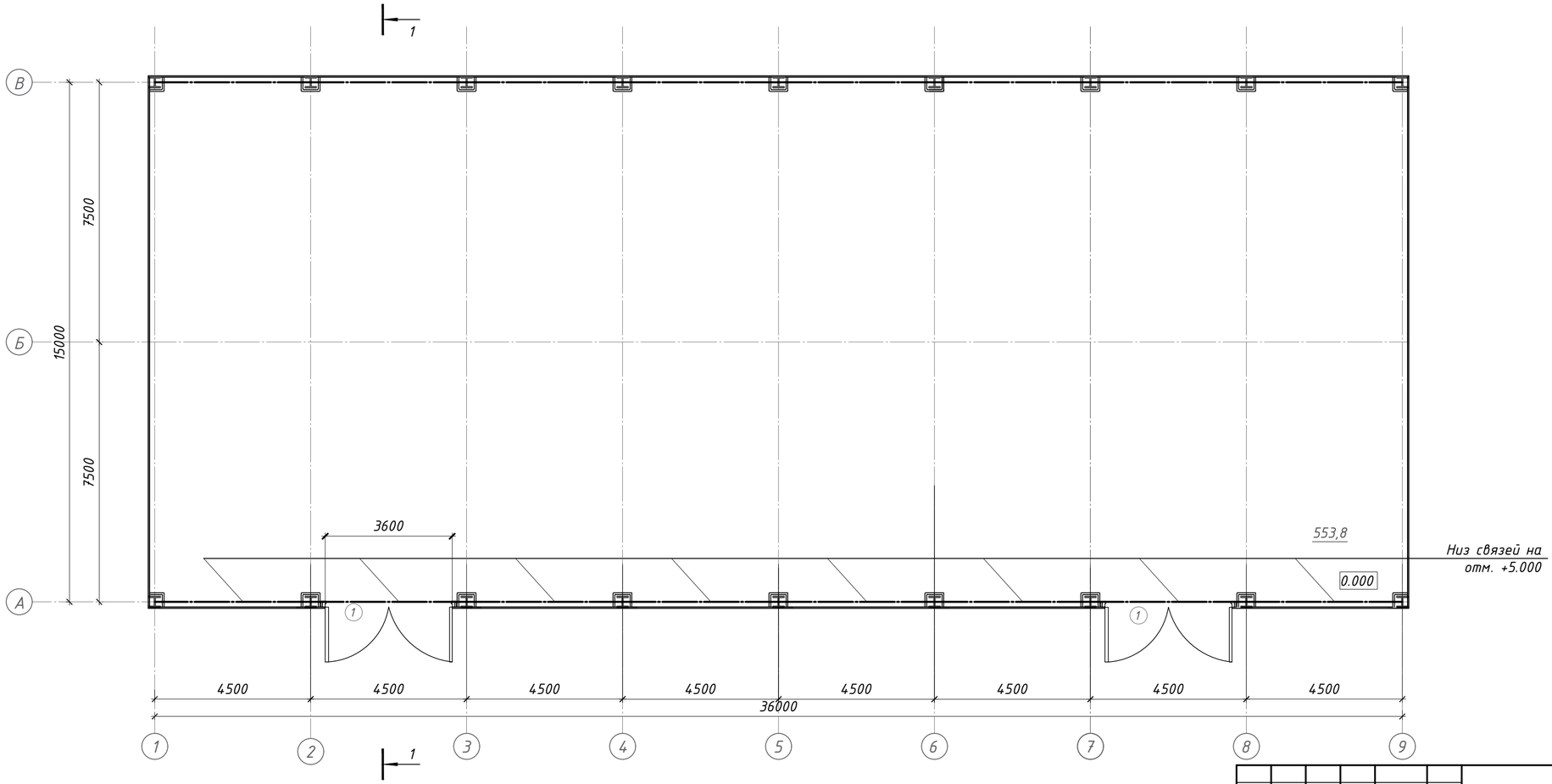

Спецификация элементов заполнения проёмов

Поз.	Обозначение	Наименование	Кол. шт.	Масса (ед.кг.)	Прим.
		Ворота			
1	ГОСТ 31174-2017	Ворота с калиткой 3600х5000(h); г. р. калитки 900х2000(h)	2		

Изм.	Кол.уч.	Лист	№док.	Подп.	Дата
Разработал		Мальцева			10.21
Разработал		Рычкова			10.21
Проверил		Романова			10.21
Н.контроль		Кристаллович			10.21
ГИП		Азёма			10.21

1535-21/2-КР2.4

полигон твердых коммунальных отходов в пгт Мотыгино Мотыгинского района

Ангар для накопления отходов

Стадия	Лист	Листов
П	2	

План на отм. 0.000

ГРАЖДАНПРОЕКТ

Согласовано

Взам. инв. №

Подп. и дата

Инв. № подл.

Формат А4х3

кр4 5

План на отм. 0.000

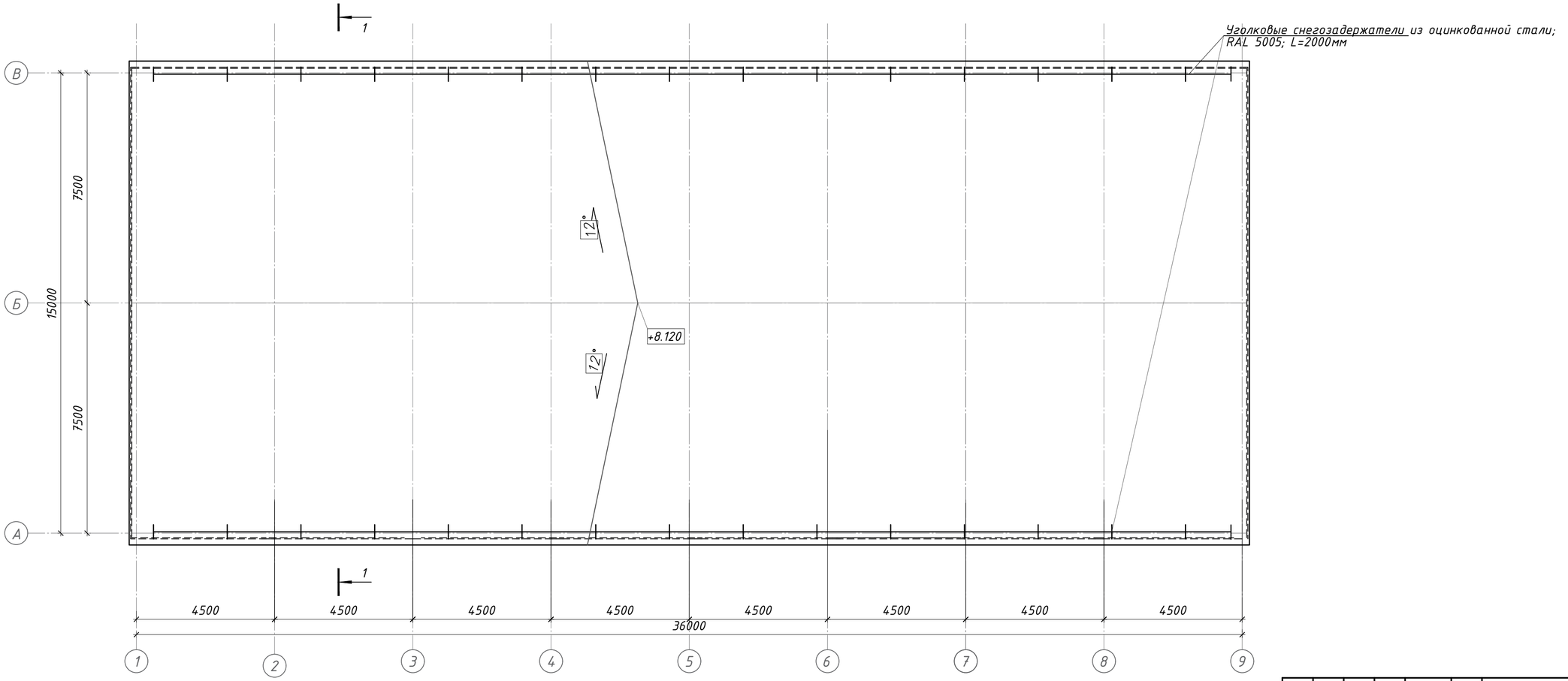

Спецификация изделий и материалов

Поз.	Обозначение	Наименование	Кол.	Масса (ед.кг)	Прим.
1	ГОСТ 24045-2016	Профилированный лист Н-75х750-А (ПЭ-01-5005-0,7) (кровельный)	603,9		м.кв.
2	ГОСТ 24045-2016	Профилированный лист МП-35х1035-А (ПЭ-01-5005-0,45)(стеновой)	714,0		м.кв.
3	ООО "МеталлПрофиль"	Уголковые снегозадержатели из оцинкованной стали; RAL 5005; L=2000мм	36		шт.

Изм.	Кол.уч.	Лист	№док.	Подп.	Дата	1535-21/2-КР2.4			
						полигон твердых коммунальных отходов в пгт Мотыгино Мотыгинского района			
Разработал		Мальцева			10.21	Ангар для накопления отходов	Стадия	Лист	Листов
Разработал		Рычкова			10.21		П	3	
Проверил		Романова			10.21				
Н.контроль		Кристаллович			10.21	План кровли	ГРАЖДАНПРОЕКТ		
ГИП		Азёма			10.21				

Согласовано

Взам. инв. №

Подп. и дата

Инв. № подл.

Формат А4х3

кр4 6

Разрез 1-1

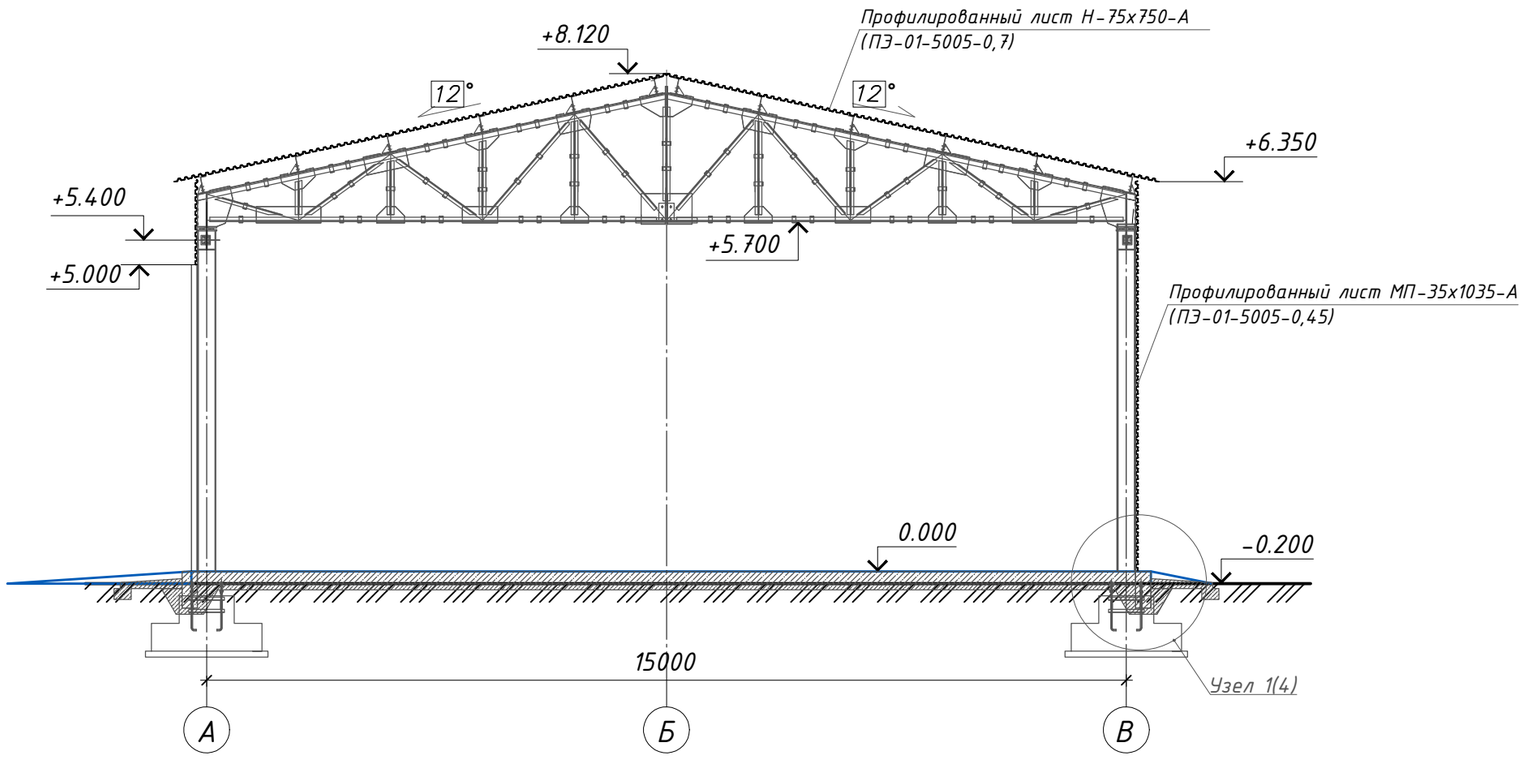

Изм.	Кол.уч.	Лист	№док.	Подп.	Дата
Разработал		Мальцева			10.21
Проверил		Романова			10.21
Н.контроль		Кристаллович			10.21
ГИП		Азёма			10.21

1535-21/2-КР2.4

полигон твердых коммунальных отходов
в пгт Мотыгино Мотыгинского района

Гараж для ремонта спецтехники.
Навес для спецтехники

Стадия	Лист	Листов
П	4	

Разрез 1-1

ГРАЖДАНПРОЕКТ

Согласовано

Взам. инв. №

Подп. и дата

Инв. № подл.

Формат А3

кр4 7

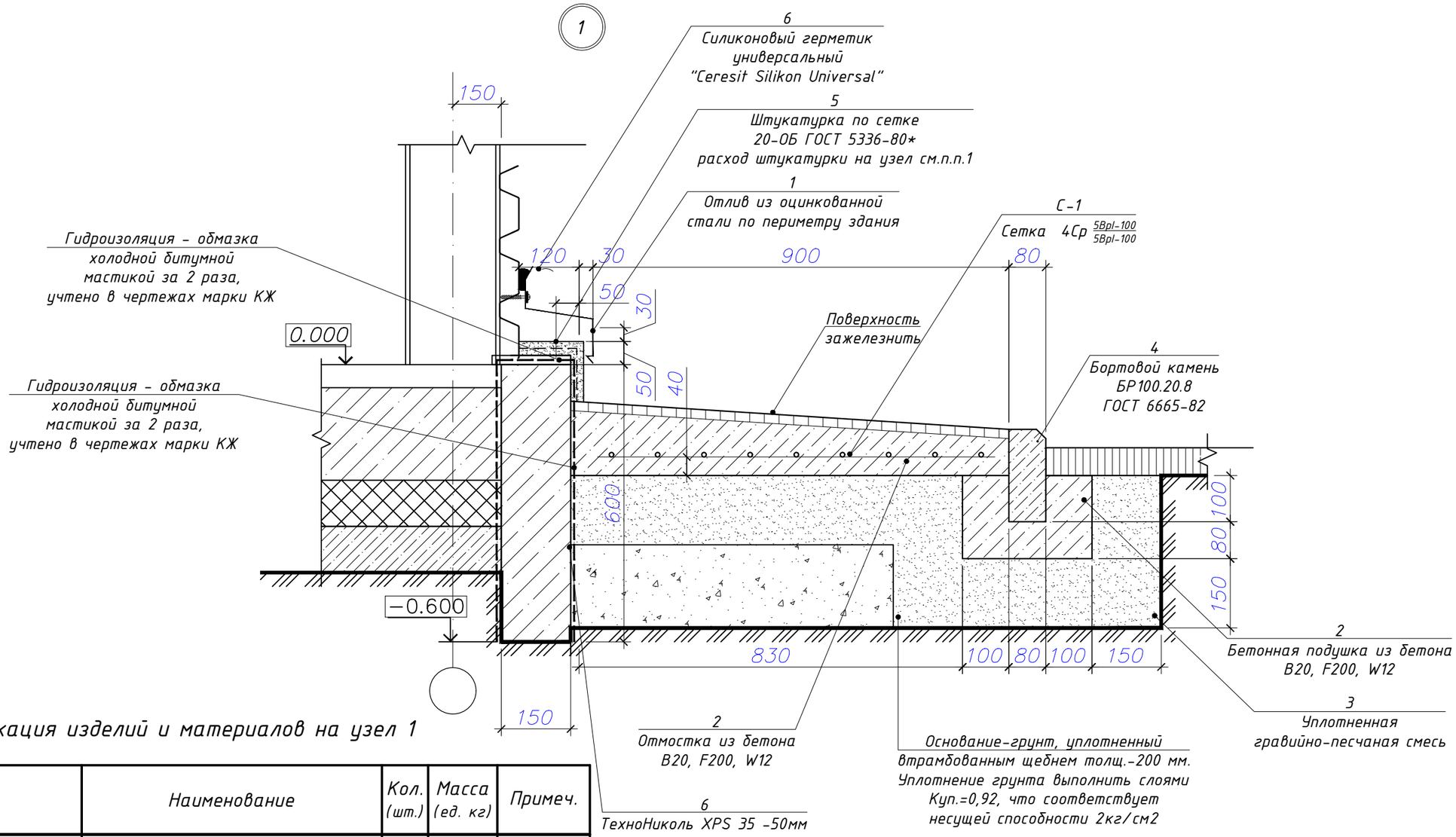

Спецификация изделий и материалов на узел 1

Поз.	Обозначение	Наименование	Кол. (шт.)	Масса (ед. кг)	Примеч.
		Узел 1			
		Детали			
С1		4С 5Bpl-100/5Bpl-100 ГОСТ 23279-85; м²	103,0	3,08	
1		ОЦ Б-ПН-НО-0,5х500 /ГОСТ 19904-80/ ПК-КР-1 /ГОСТ 14918-80/; м²	35,0	3,925	
		Материалы			
2		Бетон В20, F200, W12, м3;	13,4		
3		Гравийно-песчаная смесь, фр. 30-50мм; м³	23,2		
4	ГОСТ 6665-91	Бортовой камень БР 100.20.8; м.п.	103,0		
5		Сетка 20-ОБ ГОСТ 5336-80*; м²	15,5	2,66	
6	Ceresit	Силиконовый герметик "Ceresit Silikon Universal" в балончике объёмом 280мм (Lобщ. шва -160м.п, (ШхГ) -20х10мм); м.п.	103,0		Расход для шва (ШхГ) 20х10мм, 200 мл/м.п.

Изм.	Кол.уч.	Лист	№док.	Подп.	Дата
Разработал		Мальцева			10.21
Проверил		Романова			10.21
Н.контроль		Кристаллович			10.21
ГИП		Азёма			10.21

1535-21/2-КР2.4

полигон твердых коммунальных отходов
в пгт Мотыгино Мотыгинского района

Гараж для ремонта спецтехники.
Навес для спецтехники

Стадия	Лист	Листов
П	5	

Узел 1

ГРАЖДАНПРОЕКТ

Согласовано

Взам. инв. №

Подп. и дата

Инв. № подл.

Формат А3

кр4 8

Фасад А-В

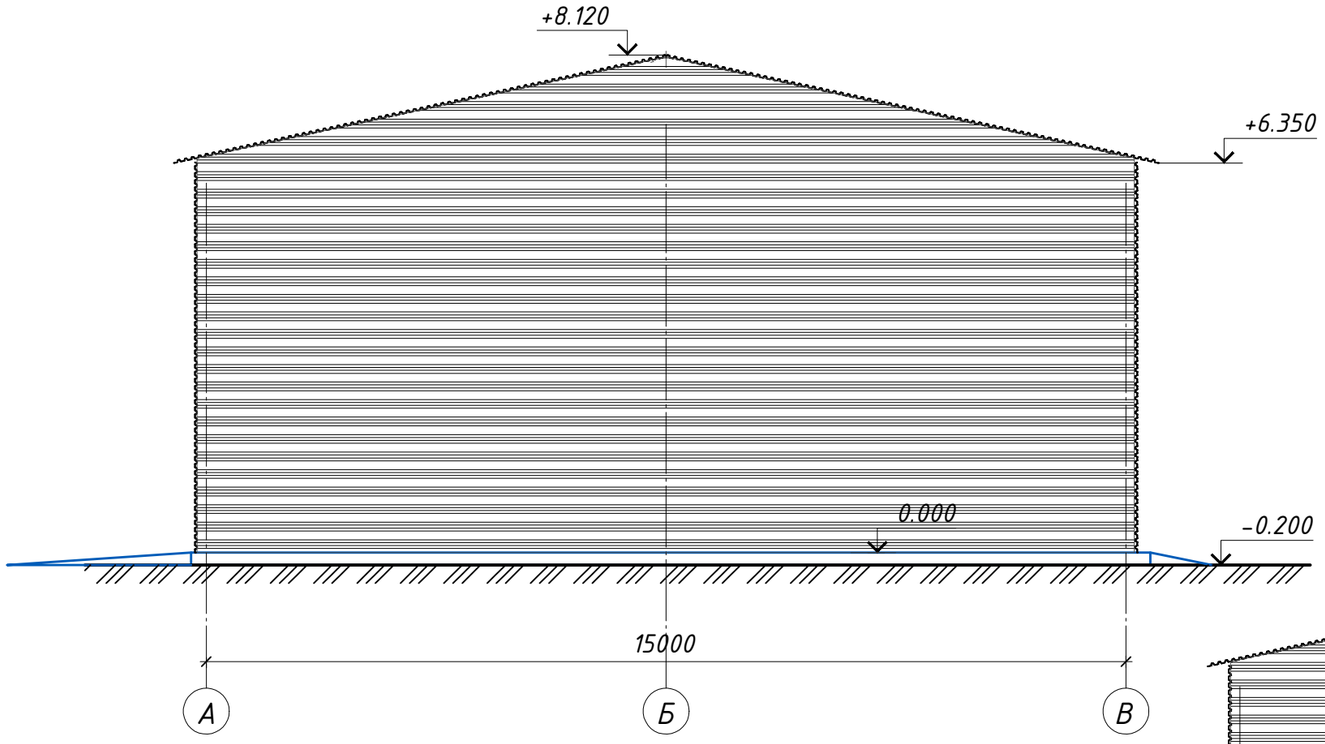

Фасад 9-1

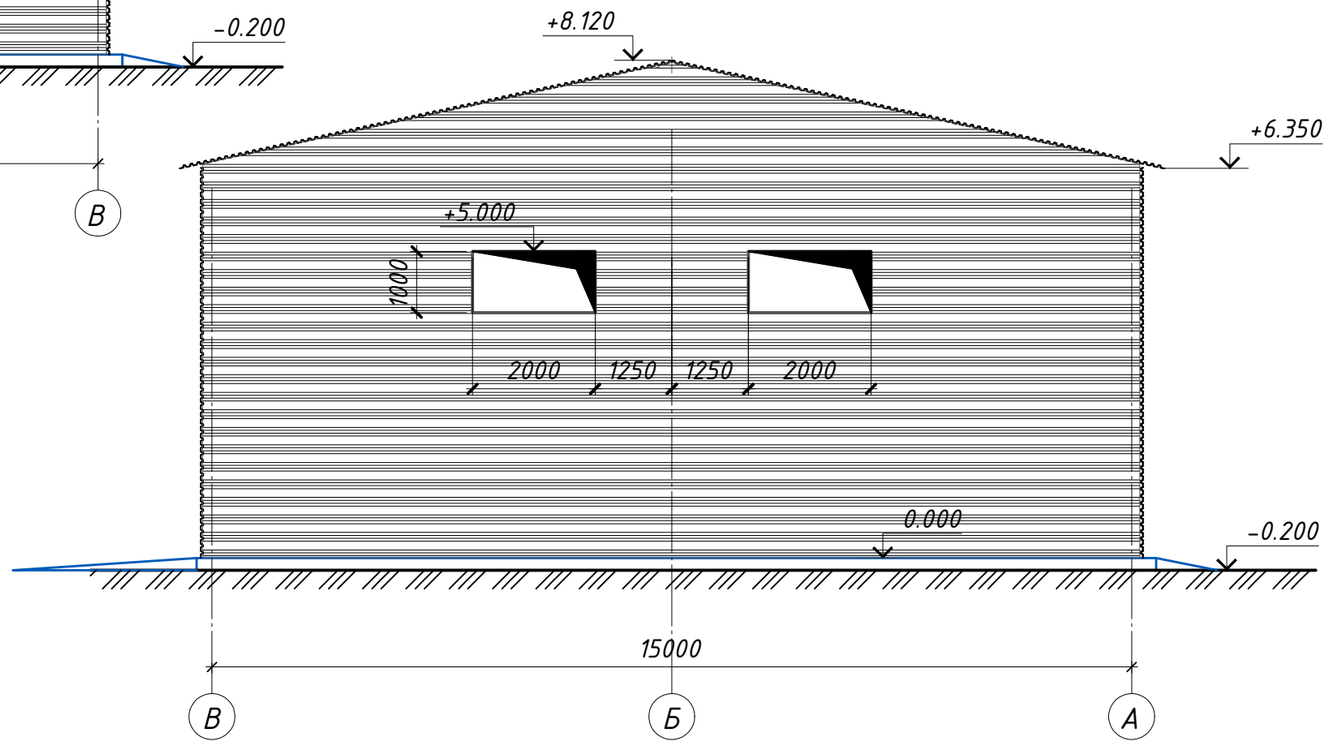

Согласовано

Взам. инв. №

Подп. и дата

Инв. № подл.

Изм.	Кол.уч.	Лист	№док.	Подп.	Дата
Разработал		Мальцева			10.21
Проверил		Романова			10.21
Н.контроль		Кристаллович			10.21
ГИП		Азёма			10.21

1535-21/2-КР2.4

полигон твердых коммунальных отходов
в пгт Мотыгино Мотыгинского района

Гараж для ремонта спецтехники.
Навес для спецтехники

Стадия	Лист	Листов
П	6	

Фасад А-В, Фасад В-А

ГРАЖДАНПРОЕКТ

Формат А3

кр4 9

Фасад 1-9

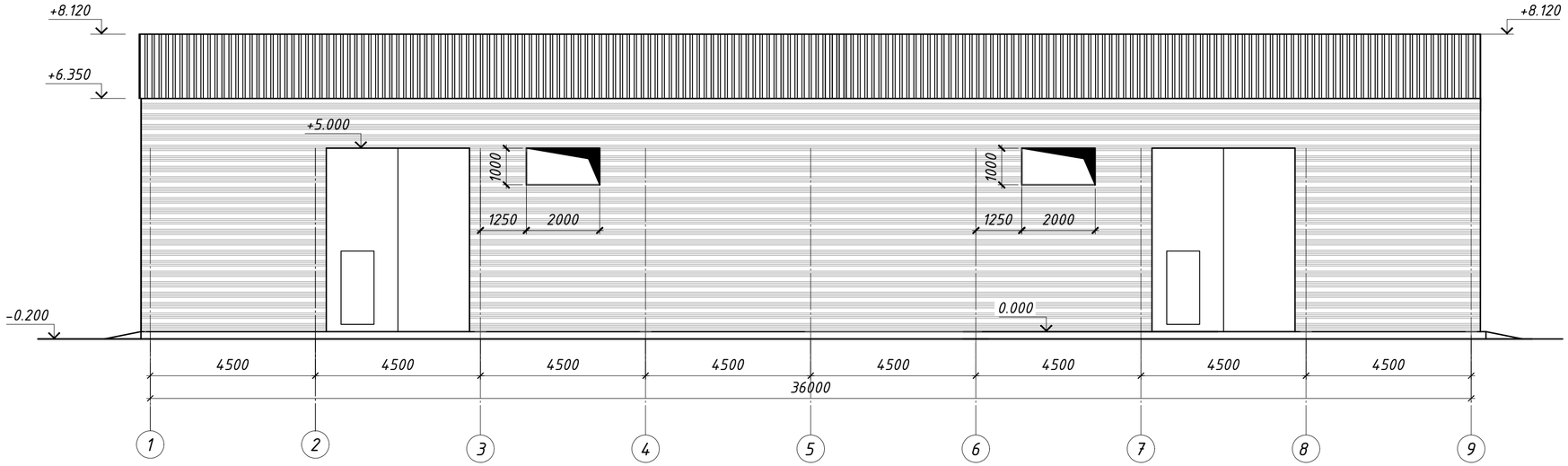

Согласовано

Взам. инв. №

Подп. и дата

Инв. № подл.

Изм.	Кол.уч.	Лист	№док.	Подп.	Дата	1535-21/2-КР2.4			
						"Полигон твердых коммунальных отходов в пгт Мотыгино Мотыгинского района"			
Разработал		Мальцева			10.21	Ангар для накопления отходов	Стадия	Лист	Листов
Проверил		Романова			10.21		П	7	
Н.контроль		Кристаллович			10.21	Фасад 1-9	ГРАЖДАНПРОЕКТ		
ГИП		Азёма			10.21				

Формат А4х3

кр4 10

Фасад 9-1

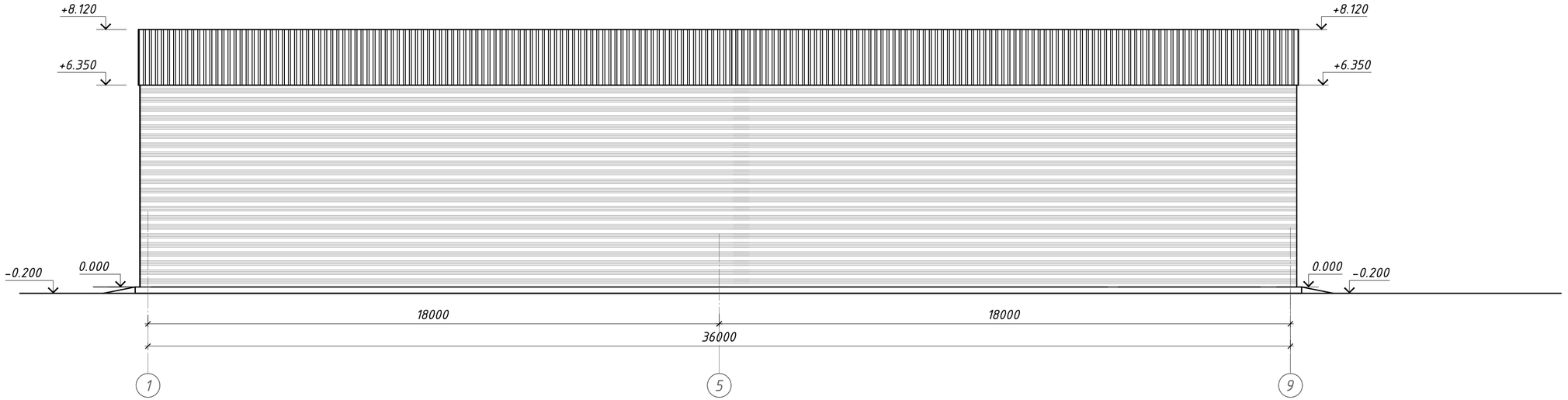

Согласовано

Взам. инв. №

Подп. и дата

Инв. № подл.

Изм.	Кол.уч.	Лист	№док.	Подп.	Дата	1535-21/2-КР2.4			
						"Полигон твердых коммунальных отходов в пгт Мотыгино Мотыгинского района"			
Разработал		Мальцева			10.21	Ангар для накопления отходов	Стадия	Лист	Листов
Проверил		Романова			10.21		П	8	
Н.контроль		Кристаллович			10.21	Фасад 9-1	ГРАЖДАНПРОЕКТ		
ГИП		Азёма			10.21				

Формат А4х3

КРАСНОЯРСК
ГРАЖДАНПРОЕКТ
ТЕРРИТОРИАЛЬНЫЙ ГРАДОСТРОИТЕЛЬНЫЙ ИНСТИТУТ

Свидетельство №0795-2015-2461002003-П-9
Заказчик – Краевое государственное казенное учреждение «Управление капитального строительства» (КГКУ «УКС»)

полигон твердых коммунальных отходов в пгт Мотыгино Мотыгинского района

ПРОЕКТНАЯ ДОКУМЕНТАЦИЯ

Раздел 4. Конструктивные и объемно-планировочные решения
Часть 2. Объемно-планировочные решения. Графическая часть
Книга 5. КПП, весовая с навесом

1535-21/2-КР2.5

Том 4.2.5

Изм.	№док.	Подп.	Дата

2021

Инв. №_____

КРАСНОЯРСК
ГРАЖДАНПРОЕКТ
ТЕРРИТОРИАЛЬНЫЙ
ГРАДОСТРОИТЕЛЬНЫЙ
ИНСТИТУТ

Свидетельство №0795-2015-2461002003-П-9
Заказчик – Краевое государственное казенное учреждение «Управление капитального строительства» (КГКУ «УКС»)

полигон твердых коммунальных отходов в пгт Мотыгино Мотыгинского района

ПРОЕКТНАЯ ДОКУМЕНТАЦИЯ

Раздел 4. Конструктивные и объемно-планировочные решения
Часть 2. Объемно-планировочные решения. Графическая часть
Книга 5. КПП, весовая с навесом

1535-21/2-КР2.5

Том 4.2.5

Главный инженер _____ В.П. Шкедов

Главный инженер проекта _____ О.С. Азёма

2021

Взам.инв. №
Подп. и дата
Инв. № подл.

Ведомость рабочих чертежей основного комплекта

Лист	Наименование	Примечание
1	Общие данные	
	1. Контрольно-пропускной пункт (КПП)	
2	План на отм. 0.000. План кровли. Разрез 1-1	
3	Фасад в осях 2-1. Фасад в осях 1-2. Фасад в осях А-Б.	
	Фасад в осях Б-А.	
4	Окна ОК-1, ОК-2, ОК-3. Экспликация полов.	
	2. Весовая	
5	План весовой. План кровли	
6	Фасад в осях А-Б. Фасад в осях 1-4	
7	Фасад в осях 4-1. Фасад в осях Б-А	

Согласовано

Взам. инв. №

Подп. и дата

Инв. № подл.

Изм.	Кол.уч.	Лист	№док.	Подп.	Дата
Разработал		Мальцева			
Проверил		Романова			
Н.контроль		Кристаллович			
ГИП		Азёма			

1535-21/2-КР2.5

полигон твердых коммунальных отходов
в пгт Мотыгино Мотыгинского района

Стадия	Лист	Листов
П	1	

Общие данные

ГРАЖДАНПРОЕКТ

Формат А4

План на отм. 0.000

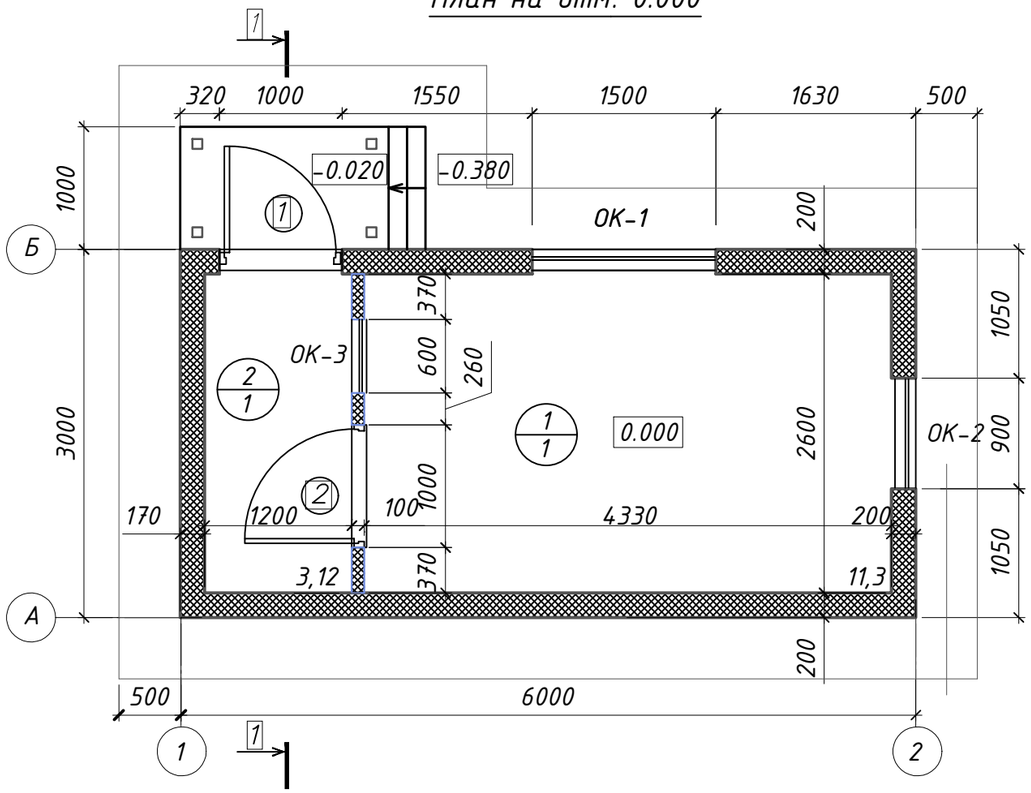

План кровли

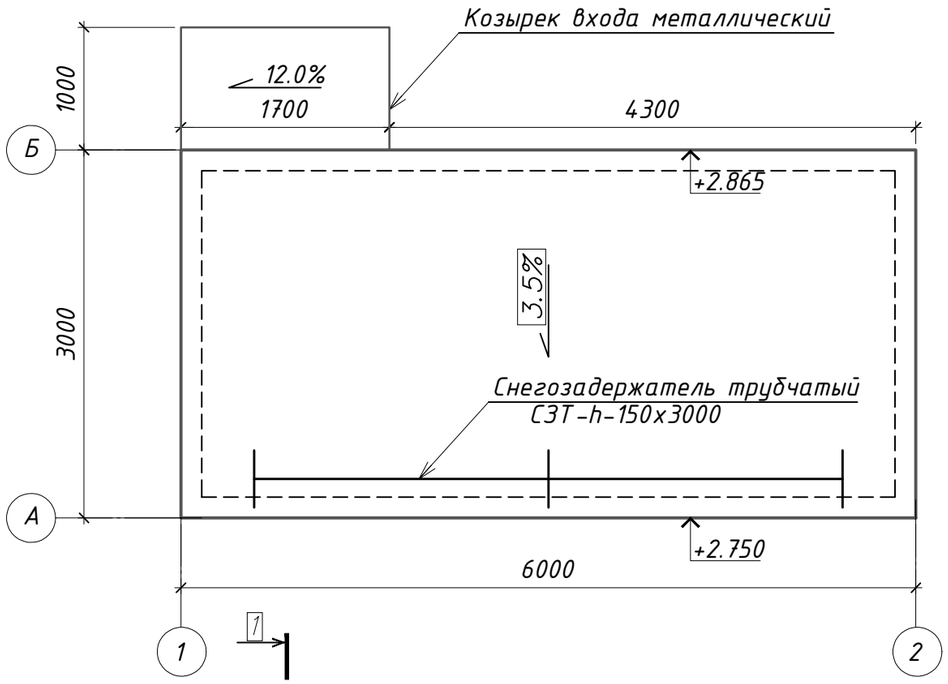

Экспликация помещений

Номер помещ.	Наименование	Площадь, м²	Кат. помещ.
1	Комната охраны	11,30	
2	Тамбур	3,12	

Разрез 1-1

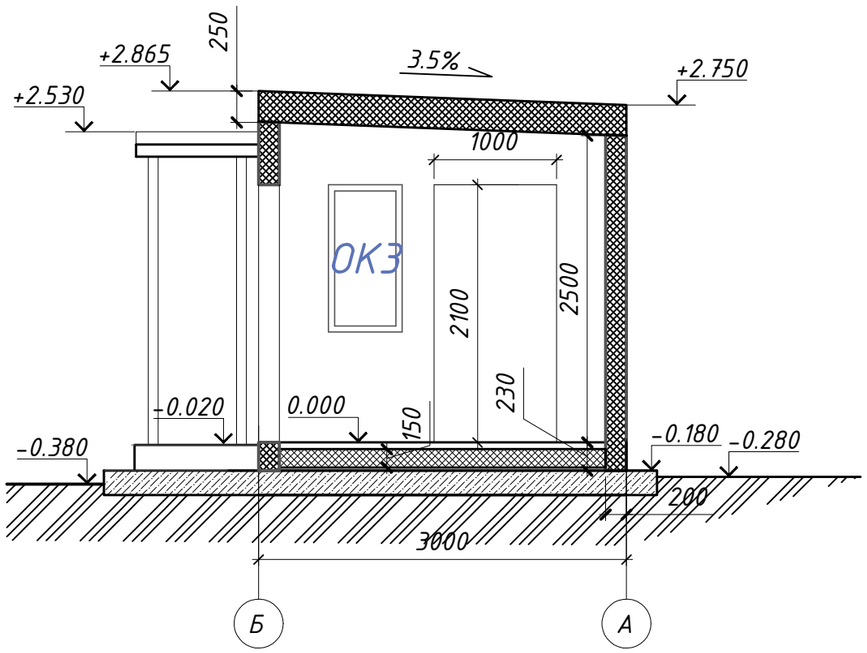

1. Перегородки выполнить из сендвич панелей с минераловатной изоляцией, толщиной 100 мм
2. Поверхности стен модульного здания имеют заводскую окраску и не требуют дополнительной отделки

Изм.	Кол.уч.	Лист	№док.	Подп.	Дата	1535-21/2-КР2.5			
						полигон твердых коммунальных отходов в пгт Мотыгино Мотыгинского района			
Разработал		Мальцева				Контрольно-пропускной пункт	Стадия	Лист	Листов
Проверил		Романова					П	2	
Н.контроль		Кристаллович				План на отм. 0.000, План кровли, Разрез 1-1	ГРАЖДАНПРОЕКТ		
ГИП		Азёма							

Согласовано

Взам. инв. №

Подп. и дата

Инв. № подл.

Формат А3

Фасад в осях 2-1

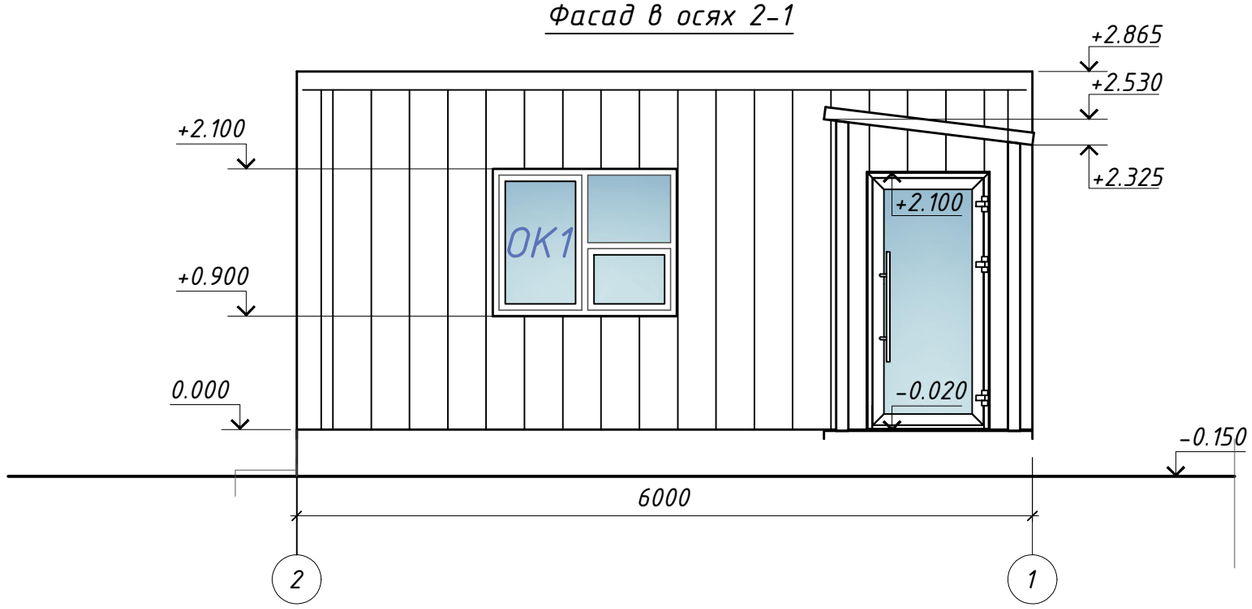

Фасад в осях А-Б

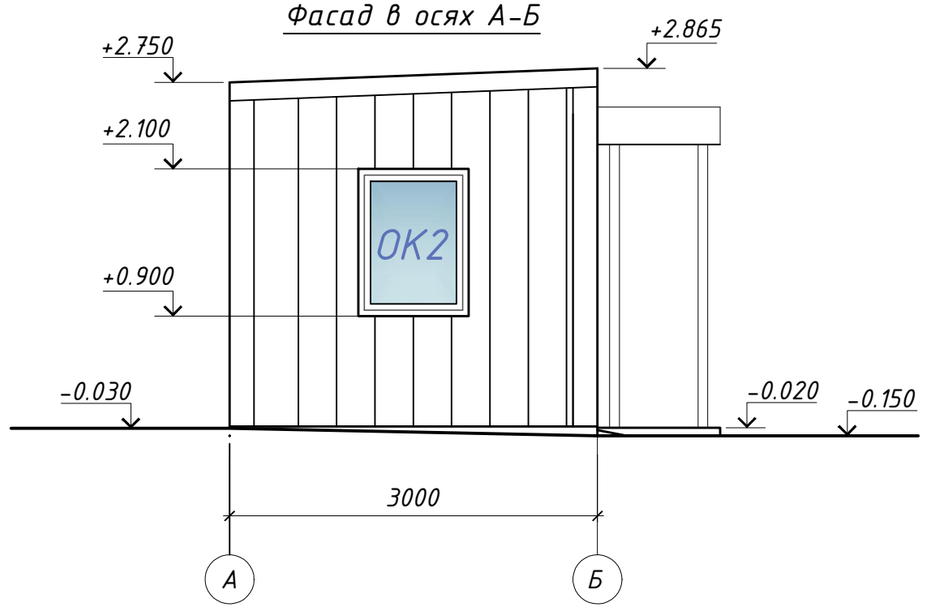

Фасад в осях 1-2

Фасад в осях Б-А

Согласовано

Взам. инв. №

Подп. и дата

Инв. № подл.

Изм.	Кол.уч.	Лист	№док.	Подп.	Дата
Разработал		Мальцева			
Проверил		Романова			
Н.контроль		Кристаллович			
ГИП		Азёма			

1535-21/2-КР2.5

полигон твердых коммунальных отходов
в пгт Мотыгино Мотыгинского района

Контрольно-пропускной пункт

Стадия	Лист	Листов
П	3	

Фасад в осях 2-1. Фасад в осях А-Б. Фасад в осях 1-2. Фасад в осях Б-А

ГРАЖДАНПРОЕКТ

Формат А3

Окно ОК-1

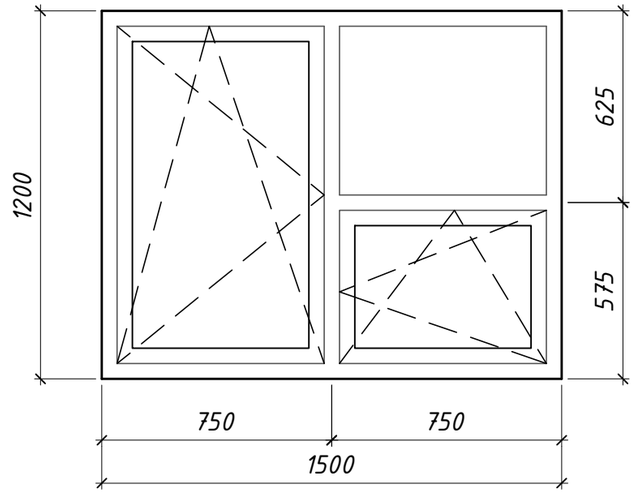

Окно ОК-2

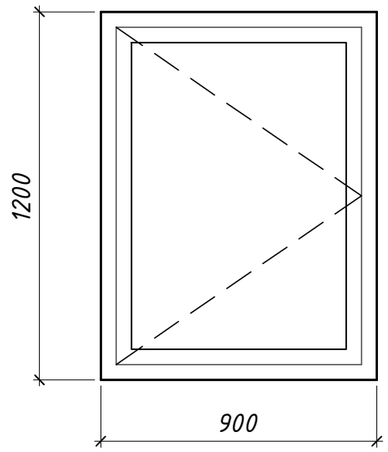

Окно ОК-3

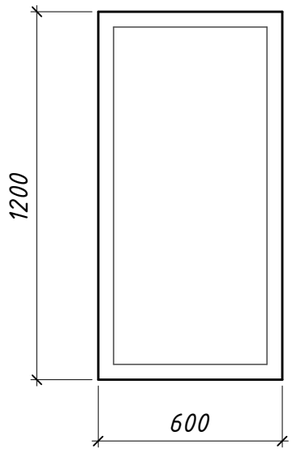

Спецификация элементов заполнения проёмов

Поз.	Обозначение	Наименование	Кол. шт.	Масса (ед.кг.)	Прим.
		Двери			
1	ГОСТ 23747-2015	ДАН О Пр Бпр Р 2100х1000	1		См.п.п.1
2	ГОСТ 475-2016	ДВ1Рп 21-10 Г ПрБ Мд1	1		
		Окна			
ОК-1	ГОСТ 21519-2003	ОАК СПД 1500х1200(h) В2	1		См.п.п.1
ОК-2	ГОСТ 21519-2003	ОАК СПД 900х1200(h) В2	1		См.п.п.1
ОК-3	ГОСТ 21519-2003	ОАК СП0 600х1200(h) В1	1		См.п.п.1
		Материалы			
		Защитная плёнка, класс устойчивости А2, м2	3,60		См.п.п.1

Экспликация полов на отм. 0.000

Номер помещения	Тип пола	Схема пола или тип пола по серии	Данные элементов пола (наименование, толщина, основание и др.), мм	Площадь, м2
1, 2,	1	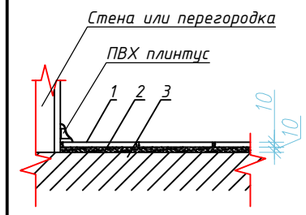	1. Керамическая плитка напольная шероховатая /ГОСТ 6787-2001/ -10мм 2. Клей гидрофобный для напольной керамической плитки -10мм 3. Существующий пол контейнера	15.0

Изм.	Кол.уч.	Лист	№док.	Подп.	Дата	1535-21/2-КР2.5			
						полигон твердых коммунальных отходов в пгт Мотыгино Мотыгинского района			
Разработал		Мальцева				Контрольно-пропускной пункт	Стадия	Лист	Листов
Проверил		Романова					П	4	
Н.контроль		Кристаллович				Окно ОК-1, Окно ОК-2, Окно ОК-3	ГРАЖДАНПРОЕКТ		
ГИП		Азёма							

Согласовано

Взам. инв. №

Подп. и дата

Инв. № подл.

Формат А3

План весовой

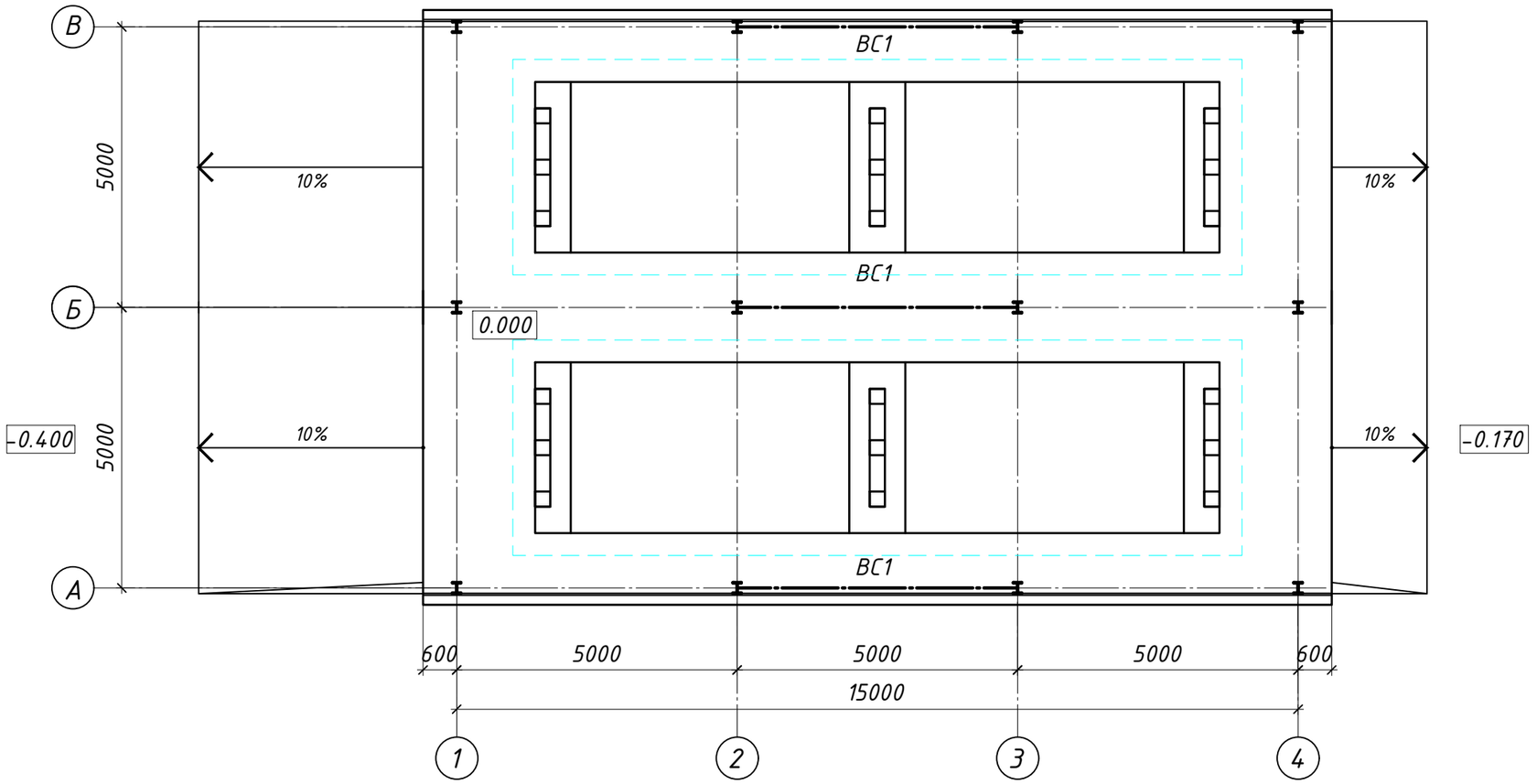

Согласовано

Взам. инв. №

Подп. и дата

Инв. № подл.

Изм.	Кол.уч.	Лист	№док.	Подп.	Дата	1535-21/2-КР2.5			
						полигон твердых коммунальных отходов в пгт Мотыгино Мотыгинского района			
Разработал		Мальцева				Весовая	Стадия	Лист	Листов
Проверил		Романова					П	5	
Н.контроль		Кристаллович				План весовой	ГРАЖДАНПРОЕКТ		
ГИП		Азёма							

Формат А3

Фасад в осях 1-4

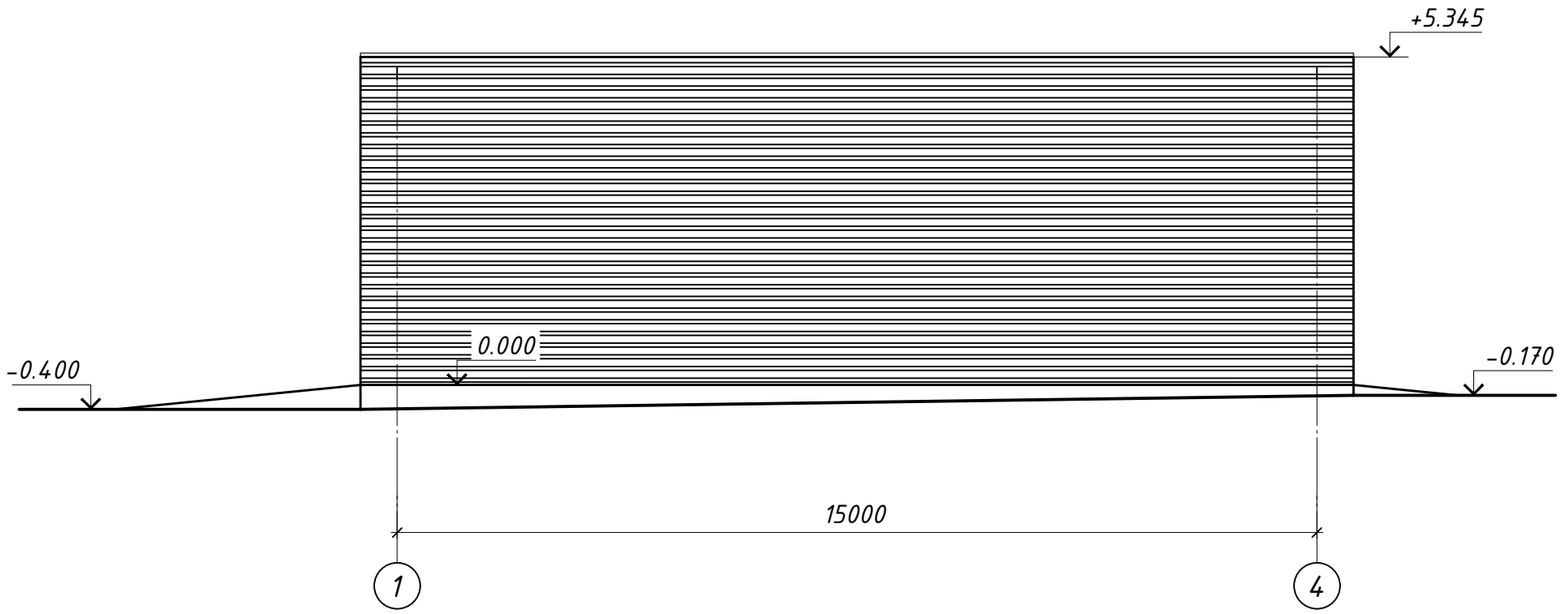

Фасад в осях А-В

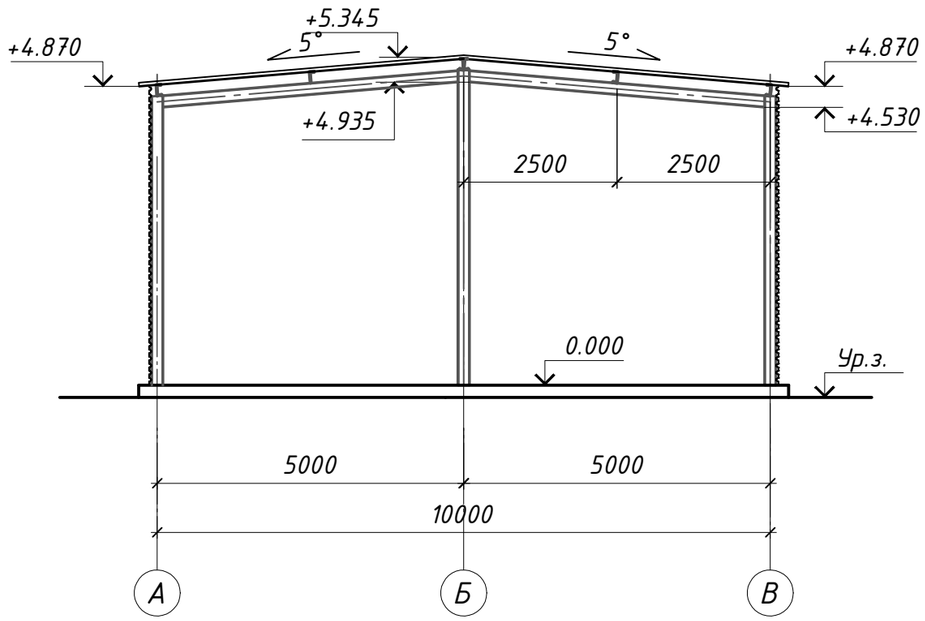

Согласовано

Взам. инв. №

Подп. и дата

Инв. № подл.

Изм.	Кол.уч.	Лист	№док.	Подп.	Дата	1535-21/2-КР2.5		
						полигон твердых коммунальных отходов в пгт Мотыгино Мотыгинского района		
Разработал		Мальцева				Весовая	Стадия: П	Лист: 6	Листов:
Проверил		Романова						
Н.контроль		Кристаллович				Фасад в осях А-В. Фасад в осях 1-4	ГРАЖДАНПРОЕКТ	
ГИП		Азёма						

Формат А3

Фасад в осях 4-1

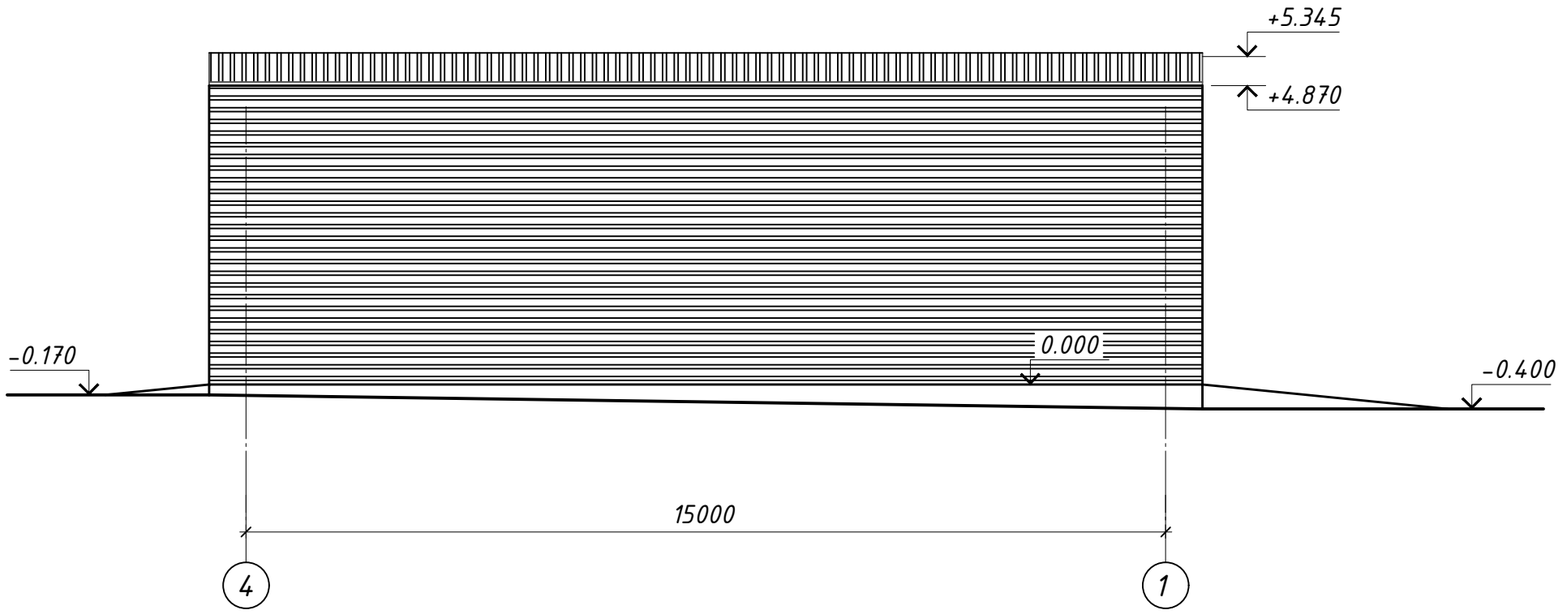

Фасад в осях В-А

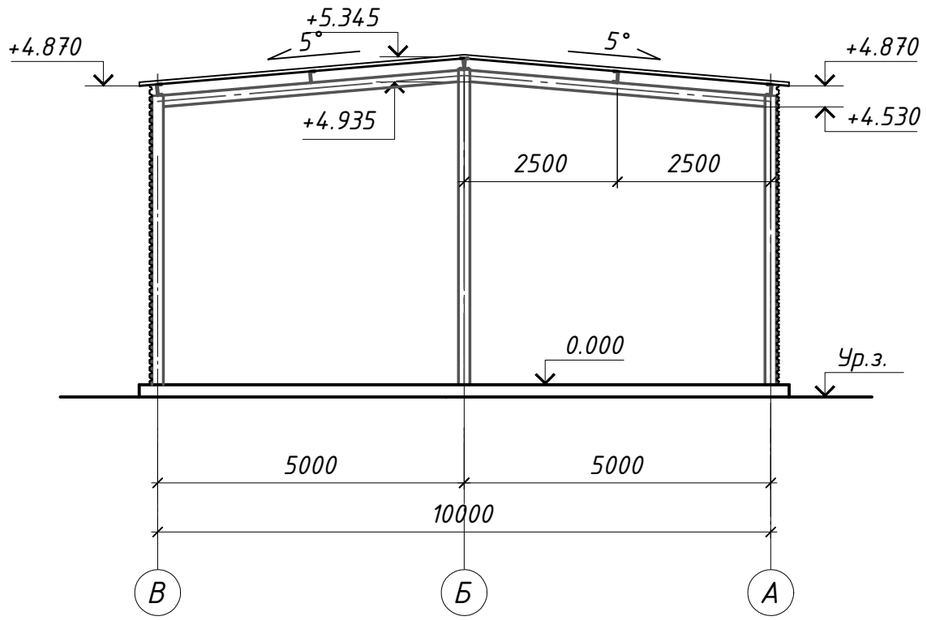

						1535-21/2-КР2.5	
						полигон твердых коммунальных отходов в пгт Мотыгино Мотыгинского района	
Изм.	Кол.уч.	Лист	№док.	Подп.	Дата		
Разработал		Мальцева				Весовая	Стадия: П; Лист: 7; Листов:
Проверил		Романова					
Н.контроль		Кристаллович				Фасад в осях 4-1. Фасад в осях В-А	ГРАЖДАНПРОЕКТ
ГИП		Азёма					

Согласовано

Взам. инв. №

Подп. и дата

Инв. № подл.

Формат А3

КРАСНОЯРСК
ГРАЖДАНПРОЕКТ
ТЕРРИТОРИАЛЬНЫЙ
ГРАДОСТРОИТЕЛЬНЫЙ
ИНСТИТУТ

Свидетельство №0795-2015-2461002003-П-9
Заказчик – Краевое государственное казенное учреждение «Управление капитального строительства» (КГКУ «УКС»)

полигон твердых коммунальных отходов в пгт Мотыгино Мотыгинского района

ПРОЕКТНАЯ ДОКУМЕНТАЦИЯ

Раздел 4. Конструктивные и объемно-планировочные решения
Часть 3. Конструктивные решения. Графическая часть
Книга 1. Административно-бытовой комплекс

1535-21/2-КР3.1

Том 4.3.1

Изм.	№док.	Подп.	Дата

2021

Инв. №_____

КРАСНОЯРСК
ГРАЖДАНПРОЕКТ
ТЕРРИТОРИАЛЬНЫЙ ГРАДОСТРОИТЕЛЬНЫЙ ИНСТИТУТ

Свидетельство №0795-2015-2461002003-П-9
Заказчик – Краевое государственное казенное учреждение «Управление капитального строительства» (КГКУ «УКС»)

полигон твердых коммунальных отходов в пгт Мотыгино Мотыгинского района

ПРОЕКТНАЯ ДОКУМЕНТАЦИЯ

Раздел 4. Конструктивные и объемно-планировочные решения
Часть 3. Конструктивные решения. Графическая часть
Книга 1. Административно-бытовой комплекс

1535-21/2-КР3.1

Том 4.3.1

Главный инженер _____ В.П. Шкедов

Главный инженер проекта _____ О.С. Азёма

2021

Взам.инв. №
Подп. и дата
Инв. № подл.

Обозначение	Наименование	Примечание
1535-21/2-КР3.1-С	Содержание тома 4.3.1	2-3
1535-21/2-КР3.1-1	Инженерно-геологичесикий разрез по линии 8-8	4
1535-21/2-КР3.1-2	Схема нагрузок на фундаменты	5
1535-21/2-КР3.1-3	Схема расположения фундаментов и цокольных монолитных балок Бм1	6
1535-21/2-КР3.1-4	Фундамент монолитный Фм1	7
1535-21/2-КР3.1-5	Монолитная плита пола на отм. -0,050 (опалубка и армирование)	8
1535-21/2-КР3.1-6	Конструкции металлические. Ведомость элементов, спецификация металлопроката	9
1535-21/2-КР3.1-7	Конструкции металлические. Схемы расположения колонн, связей по колоннам, балок и прогонов покрытия	10
1535-21/2-КР3.1-8	Конструкции металлические. Разрезы 1-1, 2-2, 3-3, 4-4, 5-5, 6-6	11
1535-21/2-КР3.1-9	Конструкции металлические. Узлы 1 ... 7	12

Согласовано

Взам. инв. N

Подпись и дата

Инв. N подл.

Изм.	Колуч	Лист	Nдок	Подп.	Дата
Разработал		Оханашвили			02.22
Проверил		Шлапо			02.22
Н. Контр.		Обухова			02.22
ГИП		Азёма			02.22

1535-21/2-КР3.1-С

Содержание тома 4.3.1

Стадия	Лист	Листов
П	1	2

ГРАЖДАНПРОЕКТ

Копировал

Формат А4

Обозначение	Наименование	Примечание
	Прилагаемые документы:	
1535-21/2-КР3.1-Аб1	Анкерный блок Аб1, Аб2	13
1535-21/2-КР3.2-КРп1	Каркас пространственный КРп1	14
1535-21/2-КР3.1-Сн1	Сетка арматурная нижняя Сн1	15
1535-21/2-КР3.1-Св1	Сетка арматурная верхняя Св1	16
1535-21/2-КР3.1-Сб1	Сетка арматурная боковая Сб1	17
1535-21/2-КР3.1-Сб2	Сетка арматурная боковая Сб2	18

Инженерно-геологический разрез по линии 8-8

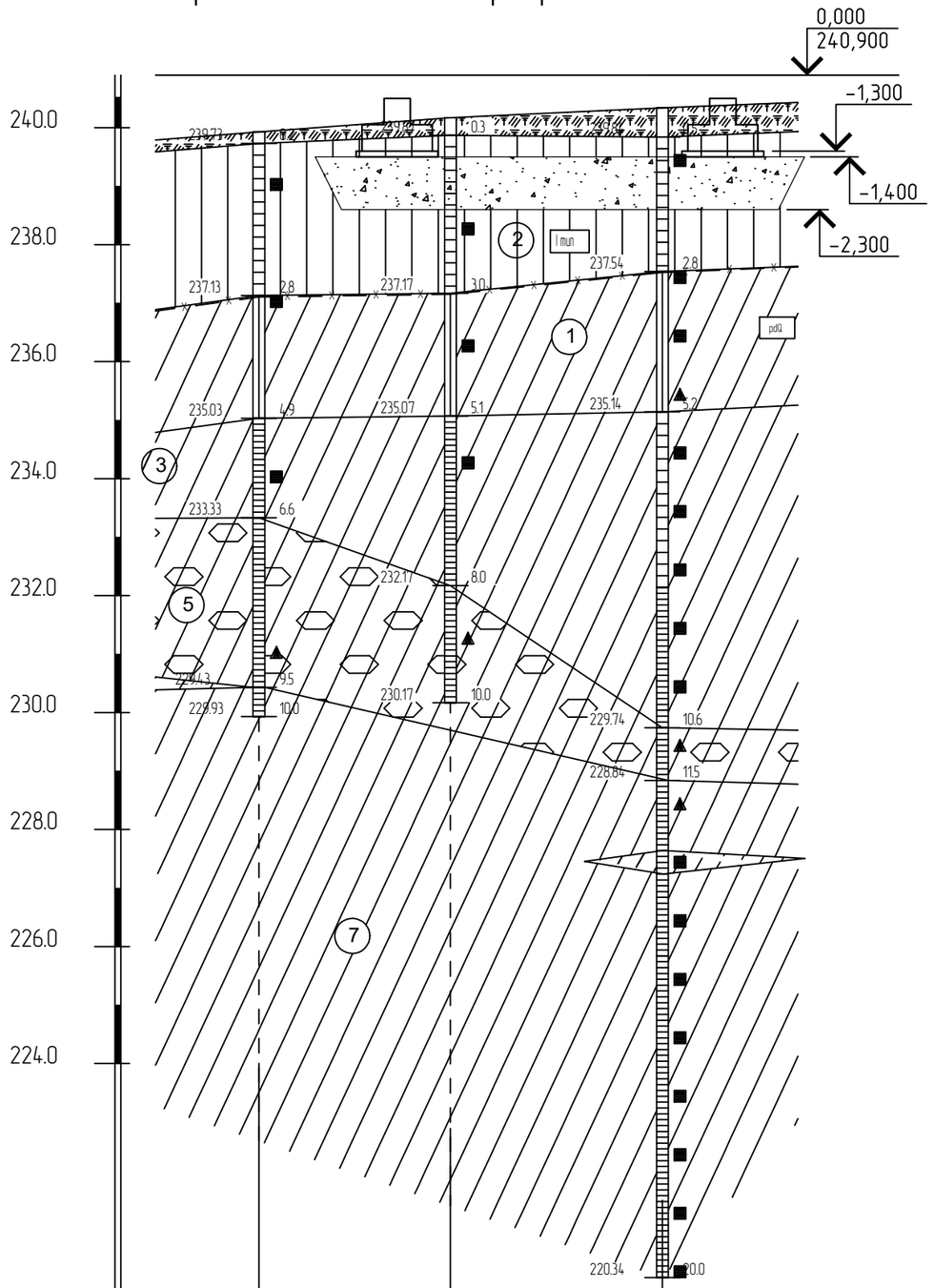

Масштабы :
гориз. 1:500
верт. 1:100

Номер скважины	2121		2120		2102
Отметка устья, м	239.93		240.17		240.34
Глубина, м	10.00		10.00		10.60
Расстояние, м		16.50		18.00	
Дата проходки	26.09.21-26.09.21		21.09.21-21.09.21		18.09.21-18.09.21

Условные обозначения

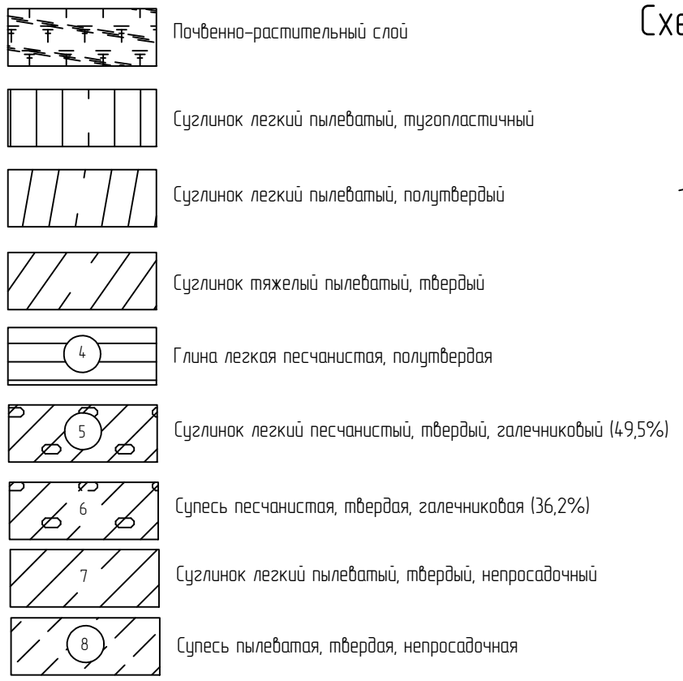

Схема расположения выработок

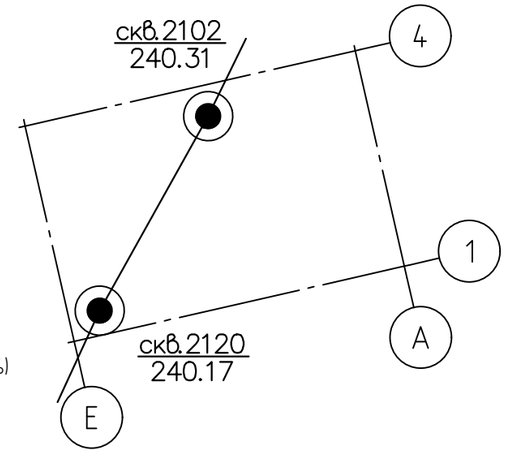

1. Инженерно-геологические разрезы разработаны по материалам изысканий, выполненных АО "Гражданпроект" в 2021 году по шифру 1535-21/2-ИГИ.
2. За относительную отметку 0,000 принята отметка чистого пола 1-го этажа, что соответствует абсолютной отметке +240,900.
3. В основании столбчатых фундаментов выполнить замену грунта ИГЭ-2 на щебень ГОСТ 8267-93 высотой 0,9 м: g=1,8 г/см^3; с=0кПа; **φ**=38°; Е=30МПа; е=0,65, оптимальной влажности Wo=0,1. Марка щебня 600, фракция 20-40. Грунт грунтовой подушки утрамбовывается до коэффициента К=0,95 до плотности скелета 1,8 т/м^3. Уплотнение производить прицепными катками на пневмоколесном ходу 25 т, количество проходок по одному следу при толщине 30 см – три. В последний слой для трамбования добавит щебень с фракцией 5-10 мм (7% от общего объема). Объем подушки – 580м^3.
4. До начала работ по устройству фундаментной плиты необходимо произвести полевые испытания грунта основания методом испытания штампом на соответствие расчетным характеристикам в соответствии с требованиями ГОСТ 20276-2012. Результаты испытаний предоставить в проектную организацию с целью возможного уточнения армирования фундамента.

Изм.	Кол.уч.	Лист	№ док.	Подпись	Дата
Разработал		Оханашвили			02.22
Проверил		Шлапо			02.22
Н.Контр.		Обухова			02.22

1532-21/2-КР3.1

Полигон твердых коммунальных отходов в пгт Мотыгино Мотыгинского района

Административно-бытовой корпус (АБК)

Стадия	Лист	Листов
П	1	

Инженерно-геологический разрез по линии 8-8

ГРАЖДАНПРОЕКТ

Согласовано

Взам. инв. N

Подпись и дата

Инв. N подл.

Копировал

Формат А3

Схема нагрузок на фундаменты

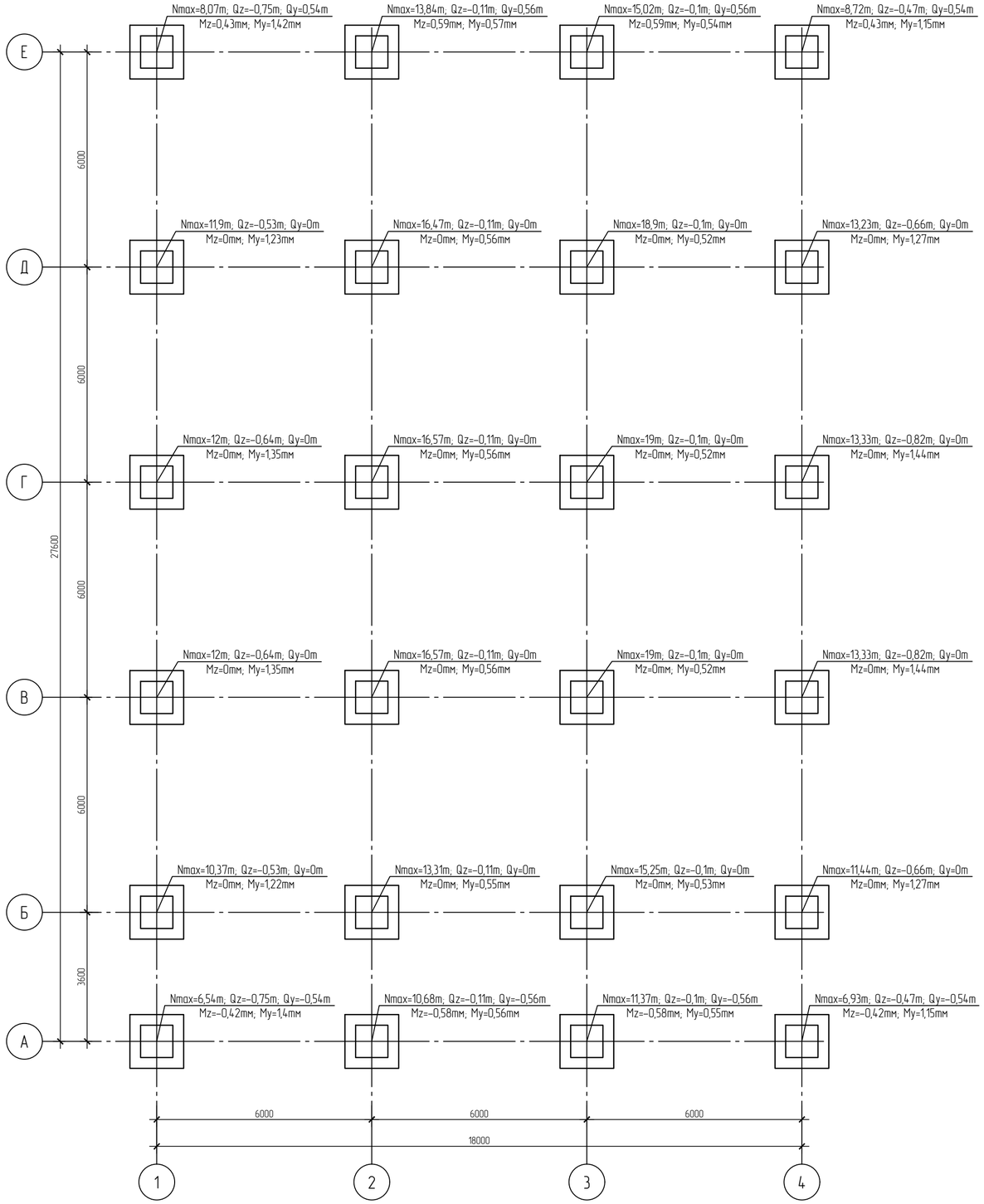

Схема направлений нагрузок от колонн

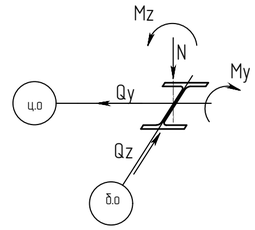

1. Расчетные нагрузки даны на уровне верха фундамента.

Изм.	Кол.уч.	Лист	№ док.	Подпись	Дата
Разработал		Оханашвили			02.22
Проверил		Шлапо			02.22
Н.Контр.		Обухова			02.22

1535-21/2-КР3.1

Полигон твердых коммунальных отходов в пгт Матыгино Матыгинского района

Административно-бытовой корпус (АБК)

Стадия	Лист	Листов
П	2	

Схема нагрузок на фундаменты

ГРАЖДАНПРОЕКТ

Согласовано

Взам. инв. N

Подпись и дата

Инв. N подл.

Копировал

Формат А2

Схема расположения фундаментов и цокольных монолитных балок Бм1

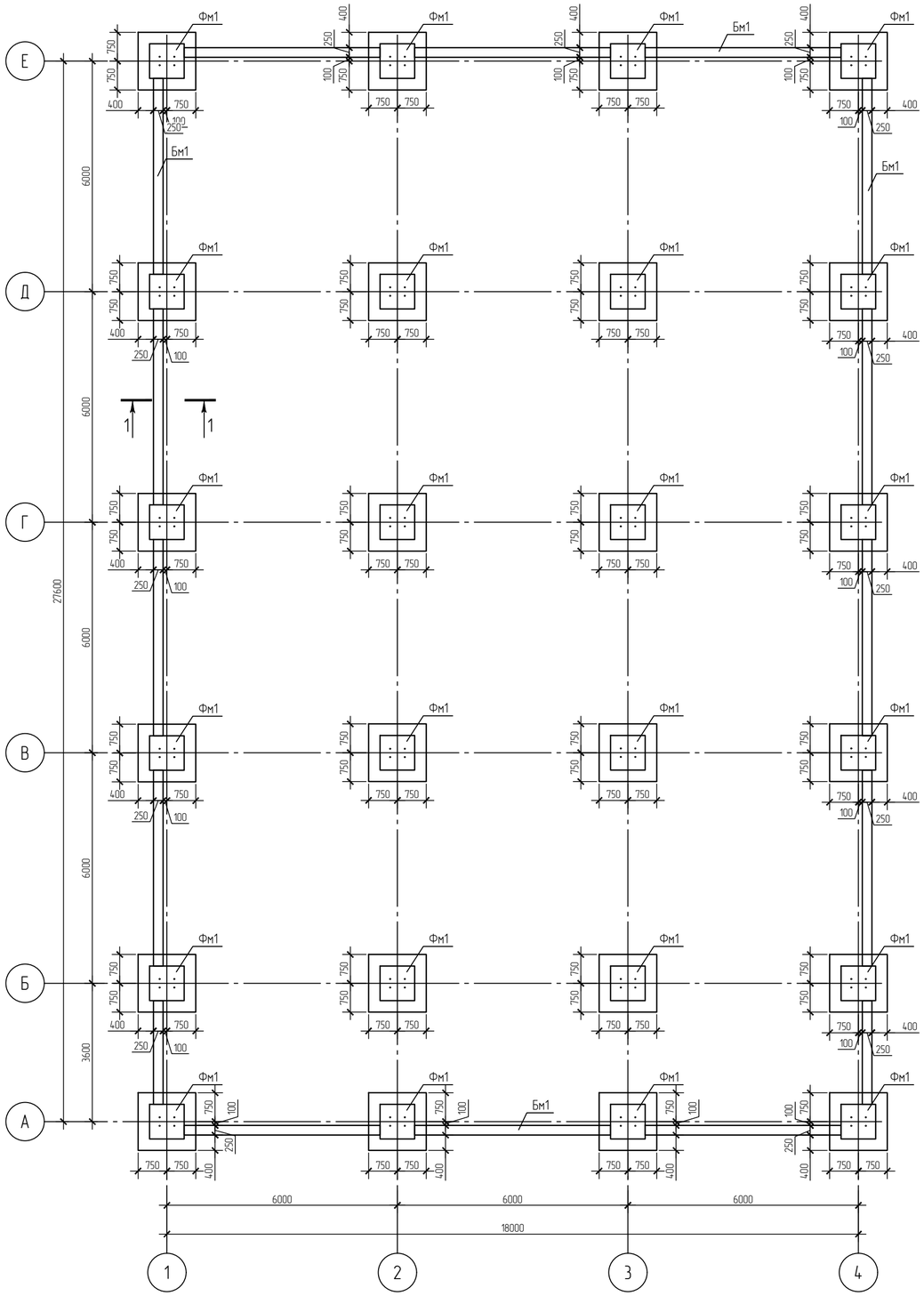

Спецификация монолитных фундаментов и балок

Поз.	Обозначение	Наименование	Кол.	Масса ед., кг	Приме-чание
Фм1	1535-21/2-КР3.1-4	Фундамент монолитный Фм1	24		
Бм1	данный лист	Балка монолитная Бм1 250х850(h), L=м.п.	77		
		Балка монолитная Бм1 (на 1 м.п.):			
		Детали:			
1		⌀12А500 ГОСТ 34028-2016, L=м.п.	4	0,89	3,56
2		⌀8А240 ГОСТ 34028-2016, L=810мм	10	0,32	3,20
3		⌀8А240 ГОСТ 34028-2016, L=210мм	10	0,08	0,83
		Материалы:			
	ГОСТ 26633-2015	Бетон кл. В25 F200 W6			0,21м^3

1-1

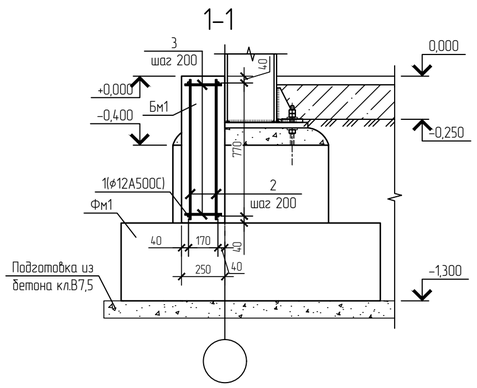

Ведомость расхода стали, кг

Марка конструкции	Изделия арматурные				
	Арматура класса				Всего
	А500		А240		
	ГОСТ 34028-2016				
	⌀12	Итого	⌀8	Итого	
Балка Бм1	274.12	274.12	310.31	310.31	584.43

1. Относительной отметке 0.000 соответствует абсолютная отметка 240,900.
2. Монолитные железобетонные конструкции следует выполнять в соответствии с требованиями раздела 5 СП 70.13330.2012 "Несущие и ограждающие конструкции", СП 48.13330.2011 "Организация строительства", указаниями настоящего проекта и ППР.
3. Для железобетонных фундаментов принят бетон класса В25, марки по водонепроницаемости W6, марки по морозостойкости F200. Бетон должен соответствовать требованиям ГОСТ 7473-2010 "Смеси бетонные. Технические условия".
4. В проекте использована арматурная сталь А240 и А500. Механические характеристики и химический состав стали должны соответствовать требованиям стандартов ГОСТ 34028-2016.
5. В начальный период твердения бетон следует защищать от попадания атмосферных осадков или высушивания и в последующем поддерживать температурно-влажностной режим с созданием условий, обеспечивающих нарастание его прочности.
6. Указания по производству работ при отрицательных температурах принять в соответствии с ППР.
7. Поверхность фундаментов, соприкасающуюся с грунтом, обмазать горячим битумом за два раза (площадь - 140м.кв.).
8. Грунты основания должны быть защищены от увлажнения поверхностными водами, а также от промерзания в период строительства. Мероприятия по предотвращению ухудшения свойств грунтов в период строительства и эксплуатации:
   -необходимо осуществить надежный отвод атмосферных и производственных вод с площадки путем своевременной вертикальной планировки;
   -строительная площадка должна быть ограждена от стока поверхностных вод в котлован;
   -при строительстве не допускать скопления воды в котловане;
   -при засыпке пазух необходимо обеспечить поверхностный сток воды вокруг здания, не дожидаясь окончательной планировки.
9. Обратную засыпку пазух выполнять непучинистым непросадочным грунтом (γ_{II}=1,8 т/м^3; E=50 МПа; e_{II}=0,45; c_{II}=3 кПа; φ_{II}=40°) с послойным трамбованием грунта в теплое время года. В грунте обратной засыпки не должно быть твердых включений размером более 250мм. Грунт обратной засыпки пазух должен быть утрамбован до K=0,95 и уложен с уклоном от здания для предотвращения стока поверхностных вод к монолитным балкам Бм1. Объем обратной засыпки - 840 м^3.
10. Отметка подошвы фундаментов -1,300 (см.разрез 1-1).
11. В спецификации балок дан расход на 1 м.п.

Изм.	Кол.уч.	Лист	№ док.	Подпись	Дата
Разработал		Оханашвили			02.22
Проверил		Шлапо			02.22
Н.Контр.		Обухова			02.22

1535-21/2-КР3.1

Полигон твёрдых коммунальных отходов в пгт Матыгино Матыгинского района

Административно-бытовой корпус (АБК)

Стадия	Лист	Листов
П	3	

Схема расположения фундаментов и цокольных монолитных балок Бм1

ГРАЖДАНПРОЕКТ

Согласовано

Взам. инв. N

Подпись и дата

Инв. N подл.

Копировал

Формат А2

Фундамент Фм1

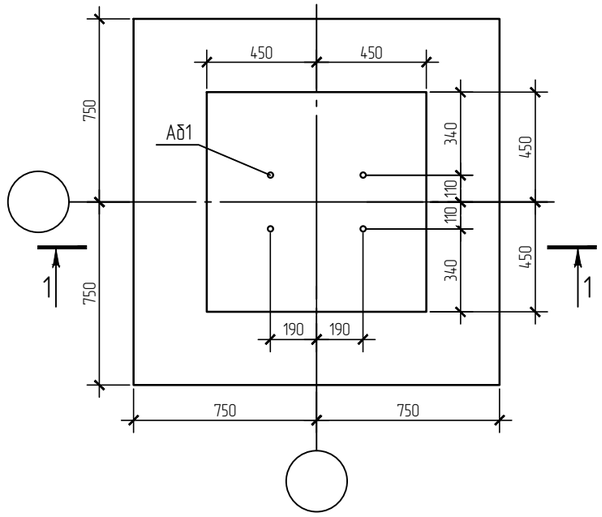

1–1

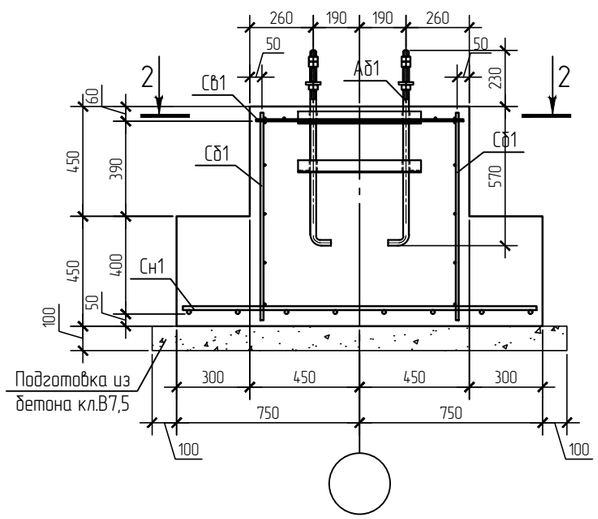

2–2

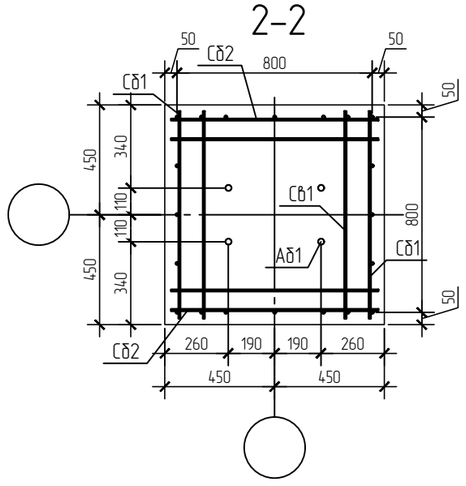

Спецификация монолитного фундамента Фм1

Поз.	Обозначение	Наименование	Кол.	Масса ед., кг	Приме-чание
		Сборочные единицы:			
Сн1	1535-21/2-КР3.1-Сн1	Сетка нижняя Сн1	1	36,64	36,64
Сб1	1535-21/2-КР3.1-Сб1	Сетка верхняя Сб1	1	2,72	2,72
Сб1	1535-21/2-КР3.1-Сб1	Сетка боковая Сб1	2	5,45	10,90
Сб2	1535-21/2-КР3.1-Сб2	Сетка боковая Сб2	2	6,95	13,90
Аб1	1535-21/2-КР3.1-Аб1	Анкерный блок Аб1	1	19,92	19,92
		Материалы:			
	ГОСТ 26633-2015	Бетон кл. В25 F200 W6			1,5 м^3
	ГОСТ 26633-2015	Бетон кл. В7,5 F50 W2			0,3 м^3

Ведомость расхода стали, кг

Марка конструкции	Изделия арматурные					
	Арматура класса					Всего
	А500			А240		
	ГОСТ 34028-2016					
	ф12	ф16	Итого	ф8	Итого	
Фундамент Фм1	18.00	36.64	54.64	9.50	9.50	64.14

1. При производстве работ следует обращать внимание на точность расположения арматурных стержней и на соблюдение толщин защитных слоев.

Изм.	Кол.уч.	Лист	№ док.	Подпись	Дата	1535-21/2-КР3.1			
						Полигон твердых коммунальных отходов в пгт Мотыгино Мотыгинского района			
Разработал		Оханашвили			02.22	Административно-бытовой корпус (АБК)	Стадия	Лист	Листов
Проверил		Шлапо			02.22		П	4	
Н.Контр.		Обухова			02.22	Фундамент монолитный Фм1	ГРАЖДАНПРОЕКТ		

Согласовано

Взам. инв. N

Подпись и дата

Инв. N подл.

Копировал

Формат А3

Монолитная плита пола на отм. –0,050 (опалубка и армирование)

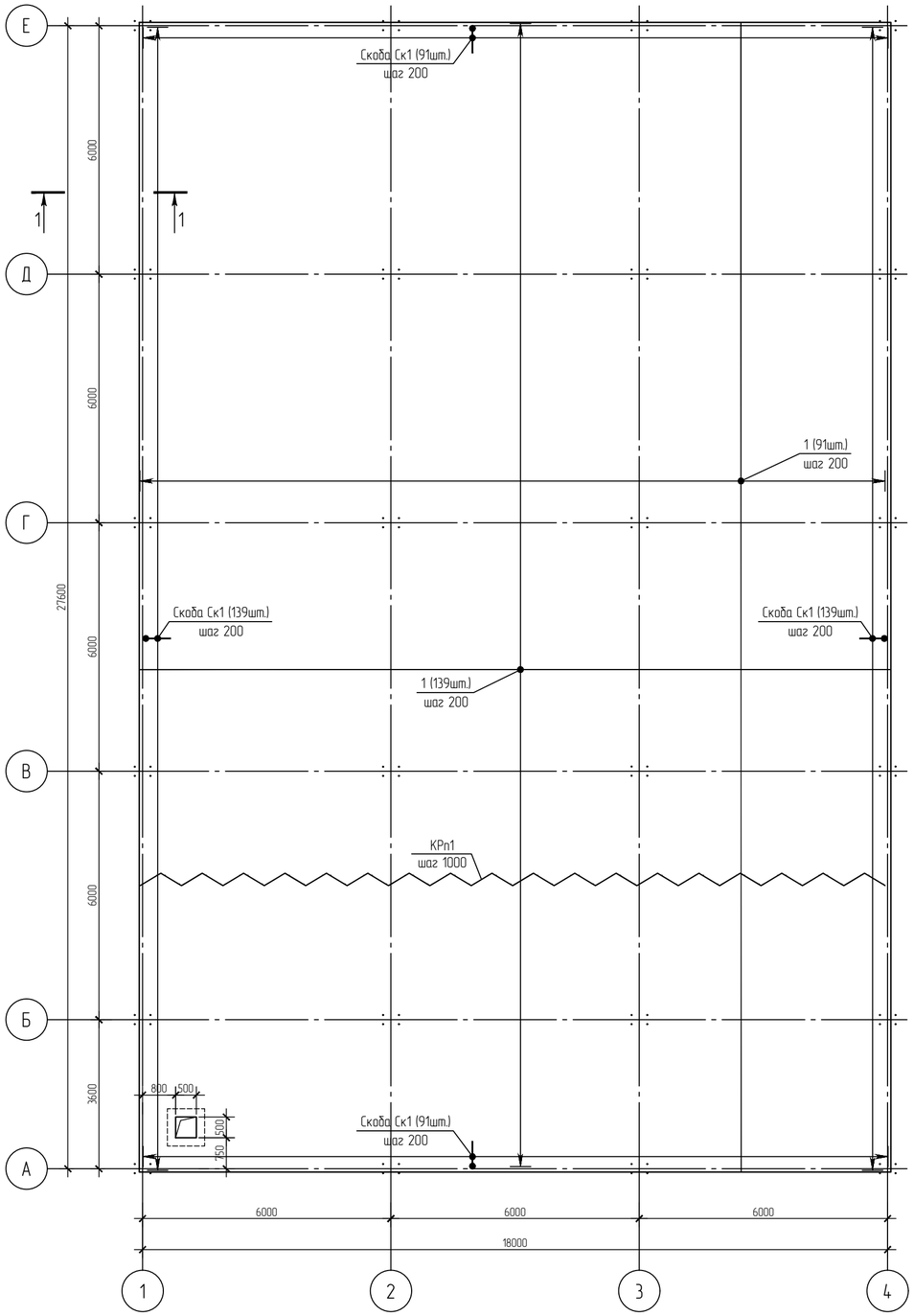

Спецификация элементов плиты пола

Поз.	Обозначение	Наименование	Кол.	Масса ед., кг	Приме-чание
		Сборочные единицы и детали:			
КРп1	1535-21/2-КР3.2-Крп1	Каркас плоский КРп1	504	1,68	846.72
Ск1		⌀12А500С ГОСТ 34028-2016, L=1300	460	1,15	529.00
		Стержни:			
1		⌀12А500С ГОСТ 34028-2016, L=м.п.	6000	0,89	5340.00
		Материалы:			
	ГОСТ 26633-2015	Бетон кл. В25 F200 W6			101 м^3
	ГОСТ 26633-2015	Бетон кл. В7,5 F50 W2			51,3 м^3

Ведомость расхода стали, кг

Марка конструкции	Изделия арматурные					
	Арматура класса					Всего
	А240			А500С		
	ГОСТ 34028-2016					
	⌀8	⌀10	Итого	⌀12	Итого	
Плита пола	120.96	725.76	846.7	5869	5869.0	6715.7

Ведомость деталей

Поз.	Эскиз
Ск1	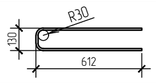

1. В начальный период твердения бетон следует защищать от попадания атмосферных осадков или высушивания и в последующем поддерживать температурно-влажностной режим с созданием условий, обеспечивающих нарастание его прочности.
2. Указания по производству работ при отрицательных температурах принять в соответствии с ППР.
3. Стыки арматуры выполнять внахлестку без сварки на величину не менее 600 мм. Стыки стержней располагать вразбежку, смещение стыков, расположенных в разных местах должно быть не менее 500 мм.
4. В плите выполнить усадочные швы. Прорезка усадочных швов должна производиться при прочности бетона не менее 50% от проектной.
5. Перед герметизацией шва он должен быть очищен от пыли и мусора путем продувки сжатым воздухом, механической очистки щеткой или пескоструйной обработкой. При использовании компрессора необходимо убедиться, что он не оставляет масляную пленку в шве. (см. узел выполнения усадочного шва).

Изм.	Колуч.	Лист	№ док.	Подпись	Дата	1535-21/2-КР3.1			
						Полигон твердых коммунальных отходов в пгт Мотыгино Мотыгинского района			
Разработал		Оханашвили			02.22	Административно-бытовой корпус (АБК)	Стадия	Лист	Листов
Проверил		Шлапо			02.22		П	5	
Н.Контр.		Обухова			02.22	Монолитная плита пола на отм. –0,050 (опалубка и армирование)	ГРАЖДАНПРОЕКТ		

Согласовано

Взам. инв. N

Подпись и дата

Инв. N подл.

Копировал

Формат А2

Спецификация металлопроката

Наименование профиля ГОСТ, ТУ	Наименование или марка металла ГОСТ, ТУ	Номер или размеры профиля, (мм)	№ п.п.	Масса металла по элементам конструкций, (т)							Общая масса, (т)
				Колонны	Балки	Связи по колоннам	Прогоны	Распорки	Фахверки	Прочее	
1	2	3	4	5	6	7	8	9	10	11	12
Двутавры стальные стальные горячекатаные с параллельными гранями полок ГОСТ Р 57837-2017	С355 ГОСТ 27772-2015	I 20К2	1	5,49							5,49
		I 30Ш1	2		6,36						6,36
	Итого :		3	5,49	6,36						11,85
Всего профиля :			4	5,49	6,36						11,85
Швеллеры стальные горячекатаные ГОСТ 8240-97	С345 ГОСТ 27772-2015	[27 П	5				10,86				10,86
	Итого :		6				10,86				10,86
Всего профиля :			7				10,86				10,86
Профили стальные гнутые замкнутые сварные квадратные ГОСТ 30245-2003	С345 ГОСТ 27772-2015	⊞ 120х120х5	8			1,15					1,15
	Итого :		9			1,15					1,15
	С245 ГОСТ 27772-2015	⊞ 120х120х5	10					1,89	3,30		5,19
	Итого :		11					1,89	3,30		5,19
Всего профиля :			12			1,15		1,89	3,30		6,34
Швеллеры стальные гнутые равнополочные ГОСТ 8278-83	С245 ГОСТ 27772-2015	[120х60х5 гн.	13						0,79		0,79
	Итого :		14						0,79		0,79
Всего профиля :			15						0,79		0,79
Уголки стальные горячекатаные равнополочные ГОСТ 8509-93	С345 ГОСТ 27772-2015	L 140 х 140 х 10	16				0,42				0,42
	Итого :		17				0,42				0,42
	С245 ГОСТ 27772-2015	L 100 х 100 х 7	18						0,22		0,22
	Итого :		19						0,22		0,22
Всего профиля :			20				0,42		0,22		0,64
Прокат листовой горячекатаный ГОСТ 19903-2015	С245 ГОСТ 27772-2015	t 8	21					0,07	0,25	0,17	0,49
		t 12	22					0,16	0,68	0,82	1,66
	Итого :		23					0,23	0,93	0,99	2,15
	С345 ГОСТ 27772-2015	t 8	24			0,09	0,16			0,23	0,48
		t 12	25	3,2	4,5	0,14	0,20			0,87	8,91
		t 18	26	0,85	0,51					0,28	1,64
		t 20	27	0,16						0,33	0,49
		t 30	28	2,53							2,53
		t 40	29	0,23							0,23
	Итого :		30	6,97	5,01	0,23	0,36			1,71	14,28
Всего профиля :			31	6,97	5,01	0,23	0,36	0,23	0,93	2,70	16,43
Всего масса металла :			32	12,46	11,37	1,38	11,64	2,12	5,24	2,70	46,91
В том числе по маркам и наименованиям	С355		33	5,49	6,36						11,85
	С345		34	6,97	5,01	1,38	11,64			1,71	26,71
	С245		35					2,12	5,24	0,99	8,35

*масса дана с учетом массы наплавляемого металла и массы металла на деталировку

Ведомость элементов

Марка элемента	Сечение			Усилие для прикрепления			Наименование или марка металла	Примечание
	эскиз	поз.	состав	Qz (Qy), т	N, т	My (Mz), тм		
К1	I		I 20 К2	0 (0,81)	12,57	0 (1,41)	С355	
Б1	I		I 30 Ш1	7,86	–	–	С355	
ПР1	[		[27 П	2,06	–	–	С345	
СВ1	⊞		⊞ 120х120х5	–	0,14	–	С345	
СВ2	⊞		⊞ 120х120х5	–	0,32	–	С345	
Р1	⊞		⊞ 120х120х5	2,06	–	–	С245	

1. За условную отметку 0,000 принята отметка чистого пола 1 этажа , равная абсолютной отметке +240,900.
2. Изготовление и монтаж стальных конструкций необходимо выполнять в соответствии с ГОСТ 23118-2012, СП 70.13330.2012, СП 53-101-98.
3. Минимальное усилие для крепления центрально-сжатых и центрально-растянутых элементов – 5тс.
4. Все монтажные прихватки, временные приспособления после окончания монтажа должны быть сняты, а места приварки зачищены.
5. Материалы для сварки, соответствующие сталям, принимать по таблице Г.1 СП 16.13330.2017.
6. Сварные швы с разделкой кромок выполнять с полным проваром, с обязательной зачисткой и подваркой корня шва. Качество всех сварных швов с полным проваром должно быть проверено неразрушающими методами контроля. Контроль сварных соединений должен проводиться по I категории (высокому уровню) качества в соответствии с требованиями ГОСТ 23118-2012 "Конструкции стальные строительные. Общие технические условия".
7. В постоянных болтовых соединениях приняты болты М16, М20, М24 класса точности "В", класса прочности 8.8 по ГОСТ 4014-2013
8. Защиту стальных конструкций от коррозии производить лакокрасочным покрытием группы I, общая толщина покрытия 80 мкм. Площадь поверхности 920 м^2.

Согласовано

Взам. инв. №

Подпись и дата

Инв. № подл.

						1535-21/2-КР3.1	
						полигон твердых коммунальных отходов в пгт Мотыгина Мотыгинского района	
Изм.	Кол. уч.	Лист	№ док.	Подп.	Дата		
Разработал		Беляев			02.22	Административно-бытовой корпус (АБК)	Стадия: П; Лист: 6; Листов:
Проверил		Шлапо			02.22		
Н. Контр.		Обухова			02.22	Конструкции металлические. Ведомость элементов, спецификация металлопроката.	ГРАЖДАНПРОЕКТ
					02.22		

Формат А2

Схема расположения колонн и связей по колоннам

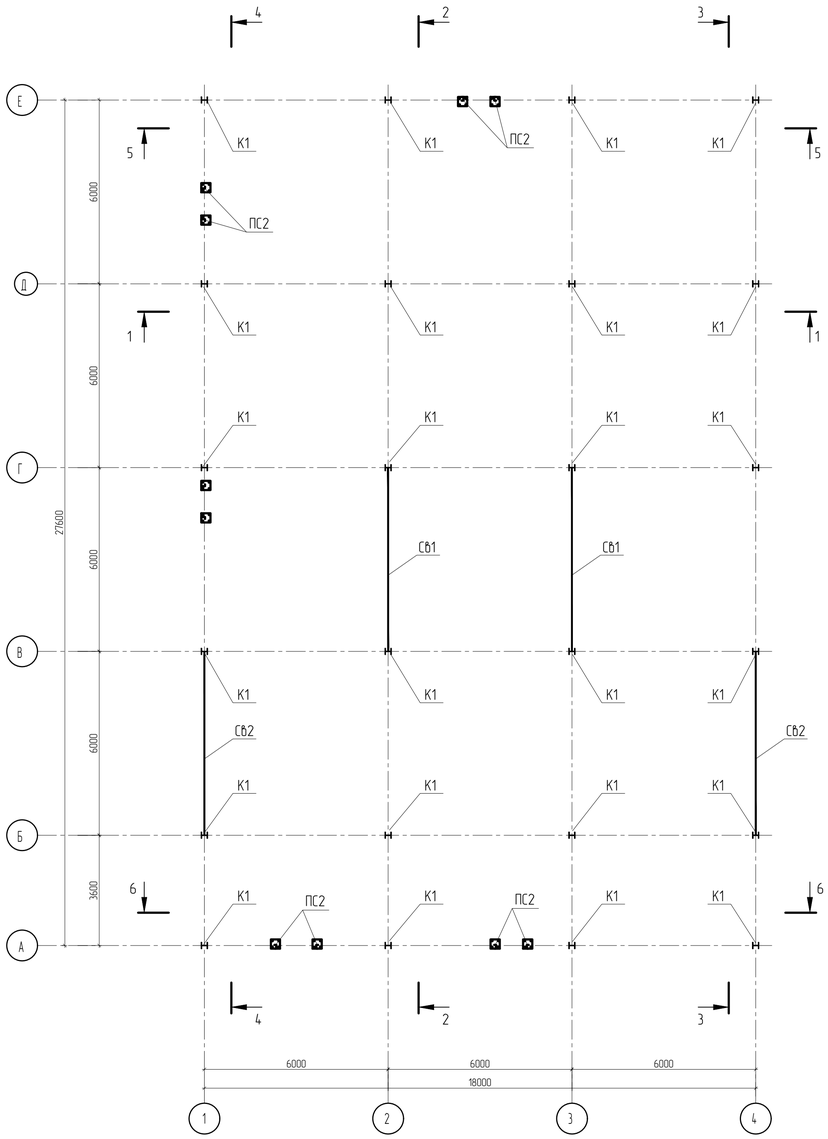

Схема расположения балок, прогонов покрытия

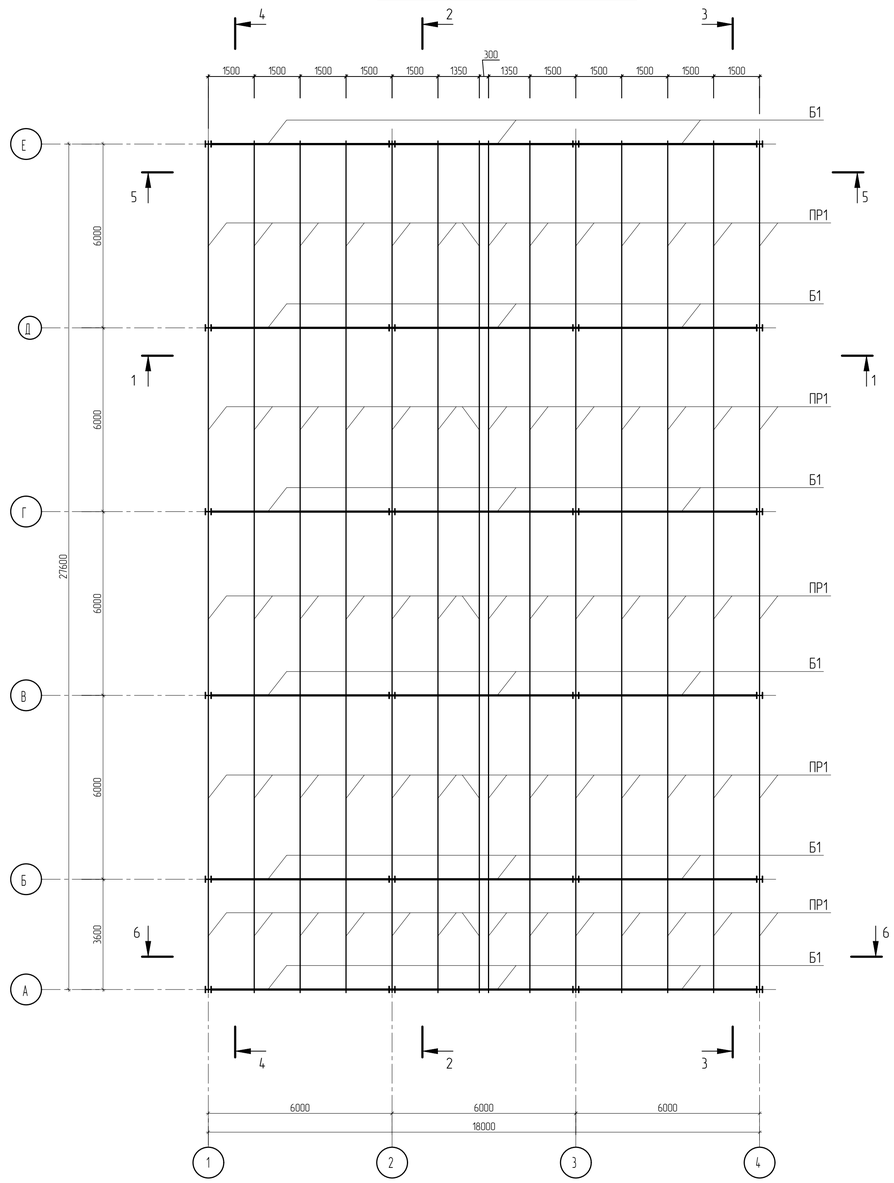

База колонны К1

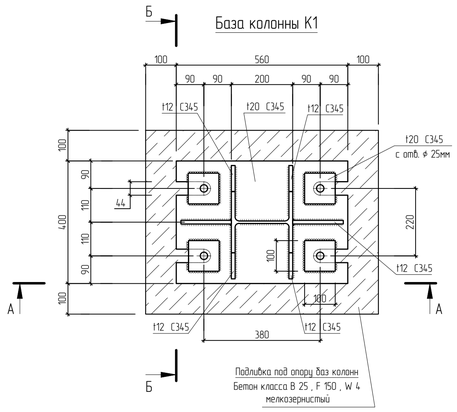

А–А

(катет сварных швов 12 мм)

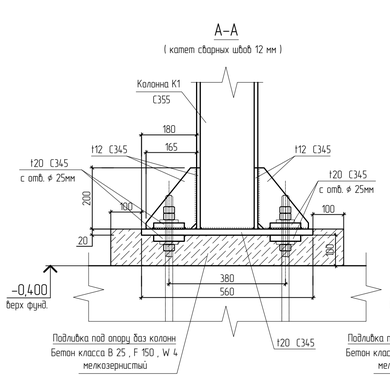

Б–Б

(катет сварных швов 12 мм)

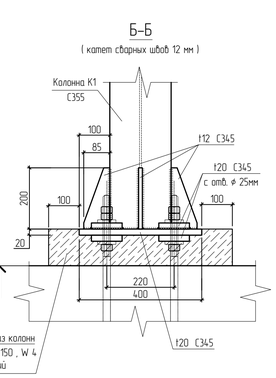

Таблица расчетных нагрузок на базы колонн

Марка базы колонны	Правило знаков	Усилие	Опорные усилия			Примечание
			N max	Q max	M max	
К 1	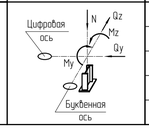	N , тс	16,57	12,57	15,42	
		Mz , тс · м	–	1,41	–	
		My , тс · м	0,03	–	0,55	
		Qz , тс	–	–	0,11	
		Qy , тс	–	0,81	–	

Спецификация на объем бетона подливки под опору баз колонн

Марка поз.	Обозначение	Наименование	Кол-во	Масса ед.,кг	Примеч.
		Подливка под опору баз колонн			Общий расход на все базы
		Материалы :			
		Бетон класса В 25 , F 150 , W 4			1,2 м³ мелкозернистый

							1535-21/2-КР3.1
							полигон твердых коммунальных отходов в пгт Матыгино Матыгинского района
Изм.	Кол. уч.	Лист	№ док.	Подп.	Дата		
Разработал		Беляев			02.22	Административно-бытовой корпус (АБК)	Стадия: П; Лист: 7; Листов:
Проверил		Шлапо			02.22		
Н. Контр.		Обухова			02.22	Конструкции металлические. Схемы расположения колонн, связей по колоннам, балок и прогонов покрытия	ГРАЖДАНПРОЕКТ

Согласовано

Взам. инв. №

Подпись и дата

Инв. № подл.

Формат А1

1–1

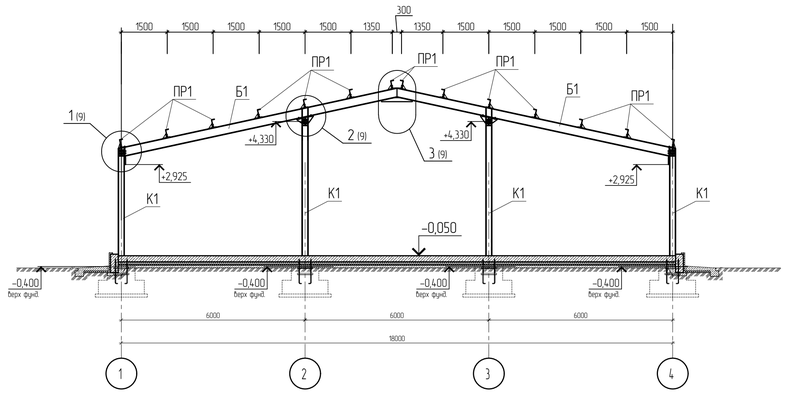

2–2

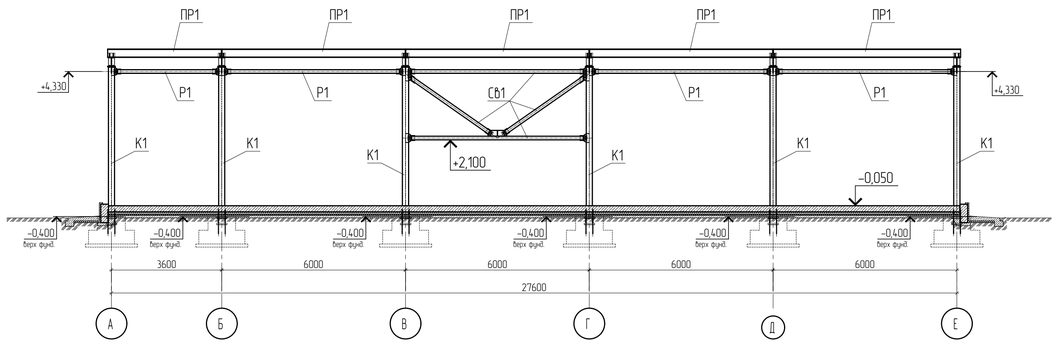

3–3

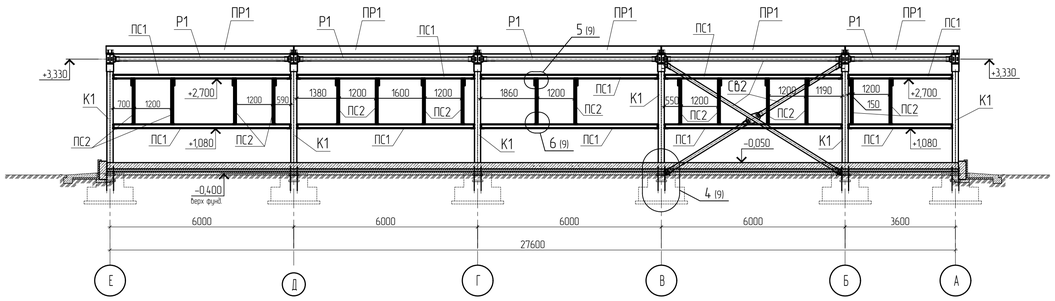

4–4

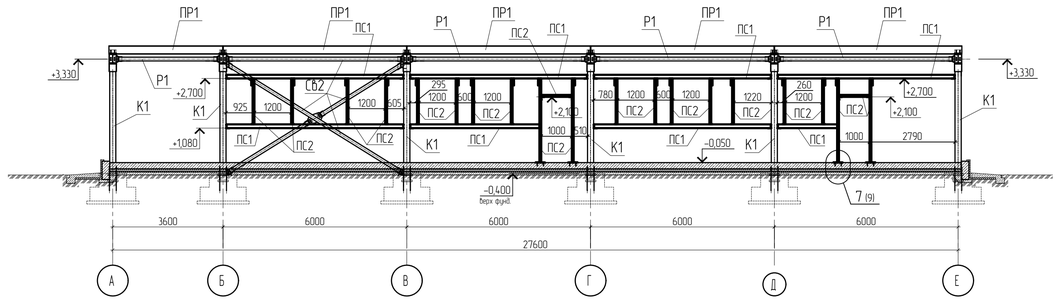

5–5

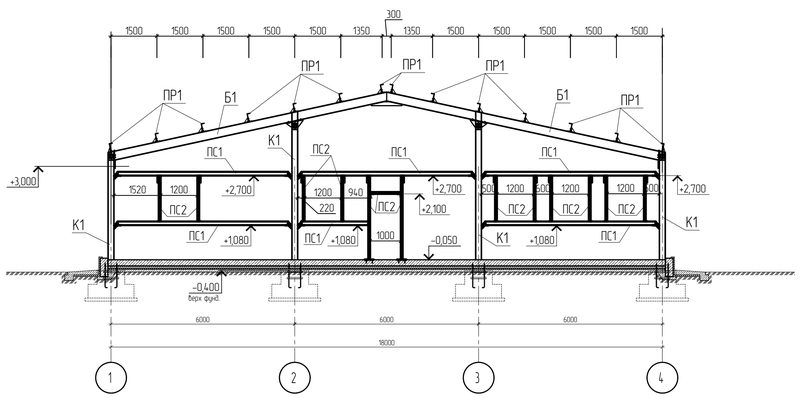

6–6

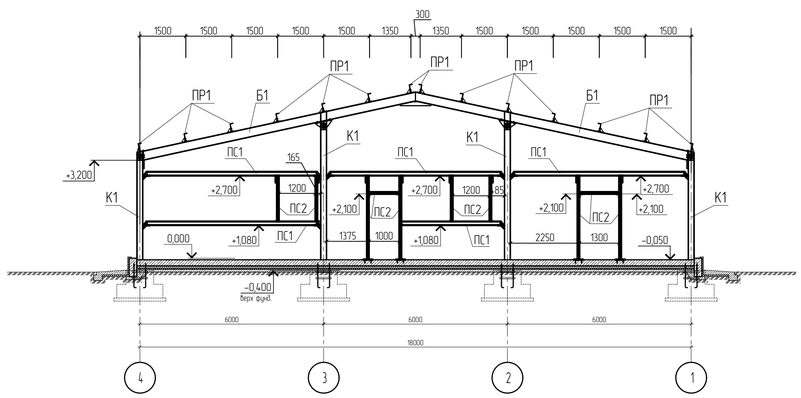

						1535-21/2-КР3.1	
						полигон твёрдых коммунальных отходов в пгт Матыгино Матыгинского района	
Изм.	Кол. уч.	Лист	№ док.	Подп.	Дата		
Разработал		Беляев			02.22	Административно-бытовой корпус (АБК)	Стадия: П; Лист: 8; Листов:
Проверил		Шлапа			02.22		
Н. Контр.		Обухова			02.22	Конструкции металлические. Разрезы 1-1, 2-2, 3-3, 4-4, 5-5, 6-6	ГРАЖДАНПРОЕКТ

Согласовано

Взам. инв. №

Подпись и дата

Инв. № подл.

Формат А1

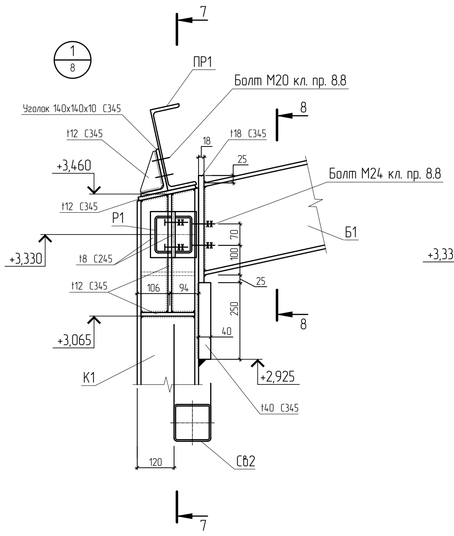

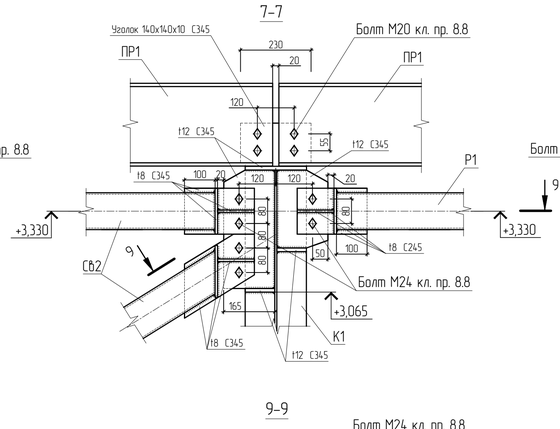

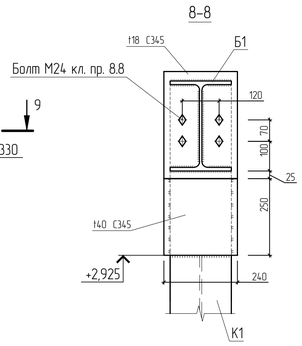

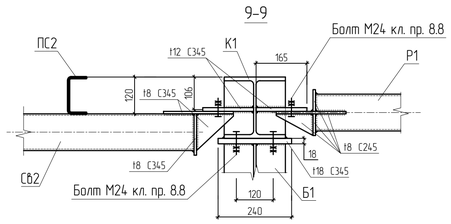

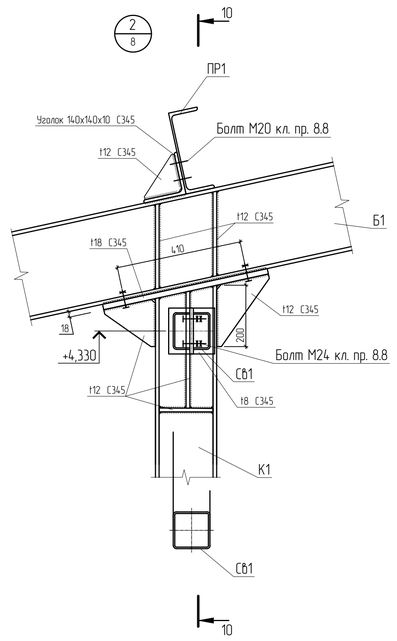

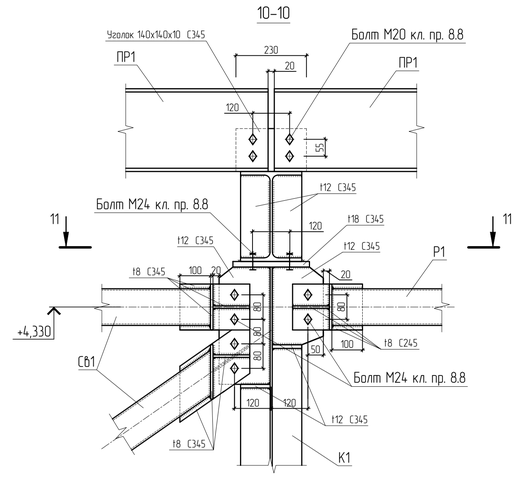

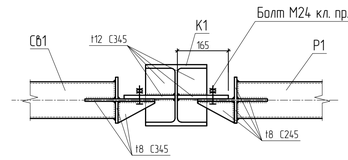

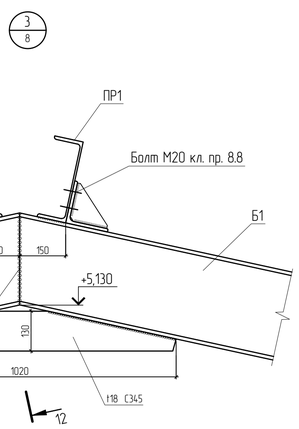

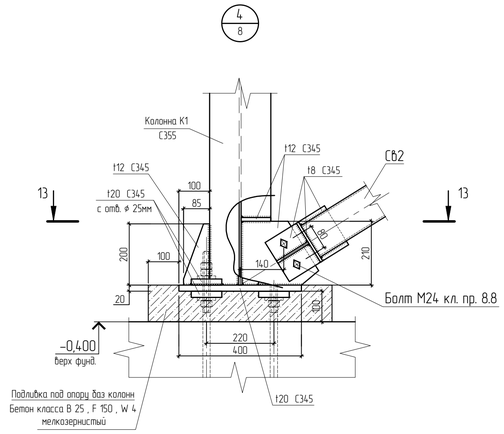

Деталь крепления фахверков

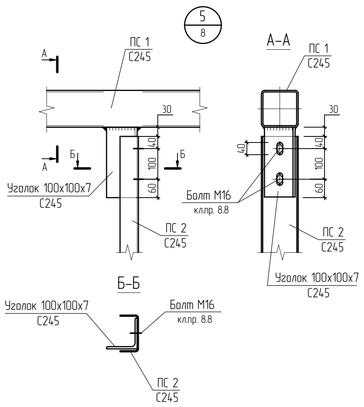

Деталь крепления фахверков

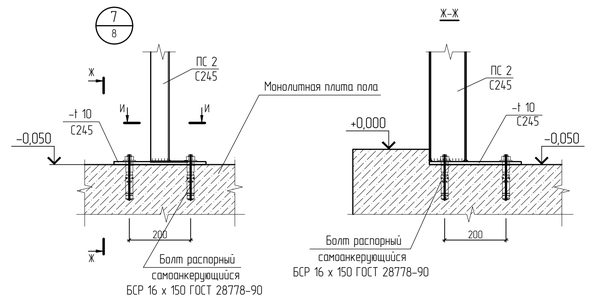

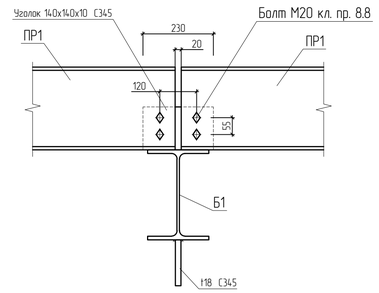

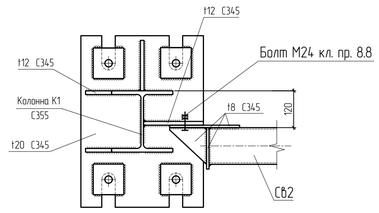

Деталь крепления фахверков

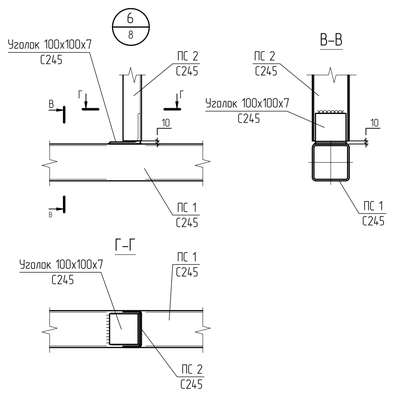

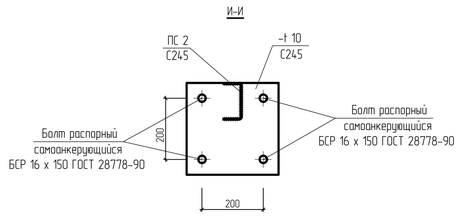

						1535-21/2-КР3.1	
						полигон твердых коммунальных отходов в пгт Матыгино Матыгинского района	
Изм.	Кол. уч.	Лист	№ док.	Подп.	Дата		
Разработал		Беляев			02.22	Административно-бытовой корпус (АБК)	Стадия: П; Лист: 9; Листов:
Проверил		Шлапа			02.22		
Н. Контр.		Обухова			02.22	Конструкции металлические. Узлы 1 .. 7	ГРАЖДАНПРОЕКТ

Формат А1

Согласовано | Взам. инв. № | Подпись и дата | Инв. № подл.

Анкерный блок Аб1

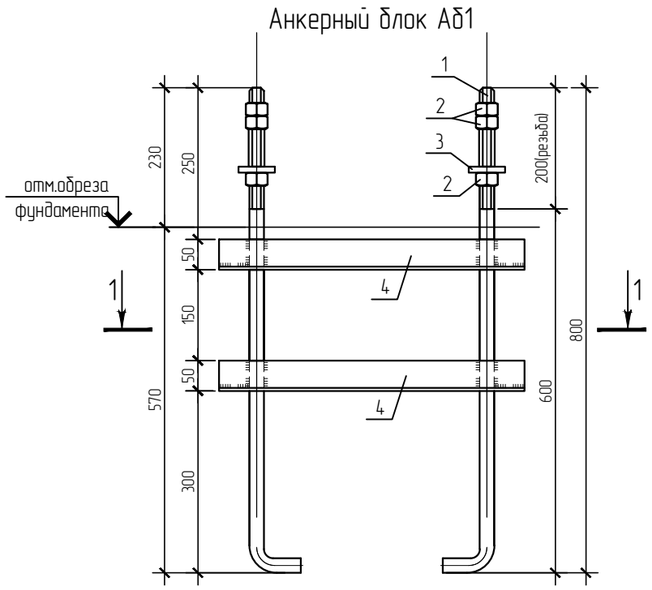

1–1

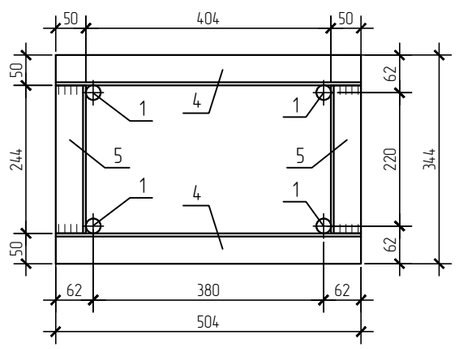

Спецификация на анкерный блок Аб1

Поз.	Обозначение	Наименование	Кол.	Масса ед., кг	Приме-чание
		Анкерный блок Аб1:		19.92	
1		Шпилька 1М24х800 09Г2с-6 ГОСТ 24379.1-2012	4	3,09	12.36
2		Гайка М24-6Н.5(S36) ГОСТ 5915-70*	12	0,12	1.44
3		Шайба М24 ГОСТ 24379.1-2012	4	0,12	0.48
4		Уголок $\frac{50х5\ ГОСТ\ 8509-93}{С245\ ГОСТ\ 27772-2015}$, L = 504	2	1,90	3.80
5		Уголок $\frac{50х5\ ГОСТ\ 8509-93}{С245\ ГОСТ\ 27772-2015}$, L = 244	2	0,92	1.84

1. Сварку производить электродами Э-42А ГОСТ 9467-75* в соответствии с ГОСТ 10922-90. Толщину сварных швов принимать по меньшей толщине свариваемых элементов, но не менее 6мм.
2. Гайки и шайбы не приваривать.
3. После сварки и зачистки сварных швов металлические изделия окрасить эмалью ПФ 115 ГОСТ 926-82, нанесенной по грунтовке ГФ-021 ГОСТ 25129-82. Общая толщина покрытия 160 мкм, в том числе толщина грунта – 80 мкм, толщина слоя эмали – 80 мкм.
4. Спецификация посчитана на анкерные блоки в количестве 1 шт.

Изм.	Кол.уч.	Лист	№ док.	Подпись	Дата
Разработал		Оханашвили			02.22
Проверил		Шлапа			02.22
Н. контроль		Обухова			02.22

1535-21/2-КЗ.1-Аб1

Анкерный блок Аб1

Стадия	Масса	Масштаб
П	см. табл.	
Лист	Листов	

ГРАЖДАНПРОЕКТ

Согласовано

Взам. инв. N

Подпись и дата

Инв. N подл.

Копировал

Формат А3

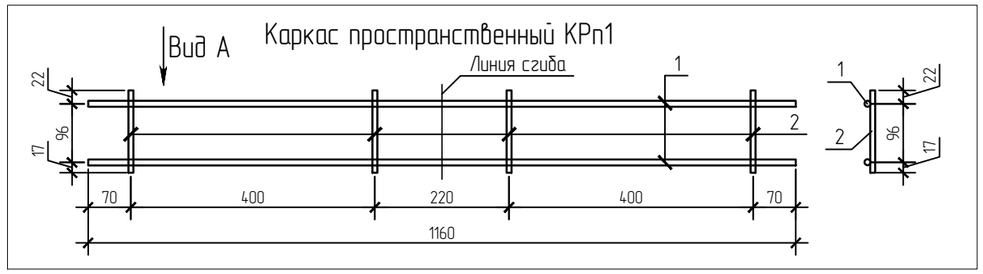

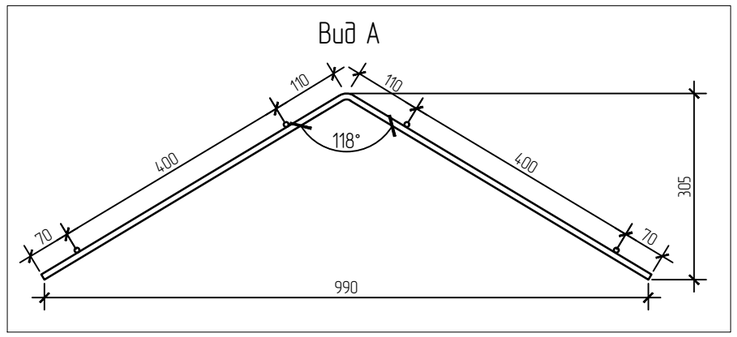

Спецификация арматурных изделий

Поз.	Наименование	Кол.	Масса ед., кг
1	⌀10 А240 L=1160	2	0.72
2	⌀8 А240 L=145	4	0.06
	Масса изделия:		1.7

1. Заводская сварка по ГОСТ 14771-76 электродами Э42. Катет сварных швов назначать по толщине свариваемых элементов.

Согласовано

Взам. инв. N

Подпись и дата

Инв. N подл.

Изм.	Кол. уч.	Лист	№ док.	Подпись	Дата
Разработал		Оханашвили			02.22
Проверил		Шлапо			02.22
Н. контр.		Обухова			02.22

1535-21/2-КЗ.1-КРп1

Каркас пространственный КРп1

Стадия	Масса	Масштаб
П	1,7	
Лист	Листов	

ГРАЖДАНПРОЕКТ

Копировал

Формат А3

Сетка арматурная нижняя Сн1

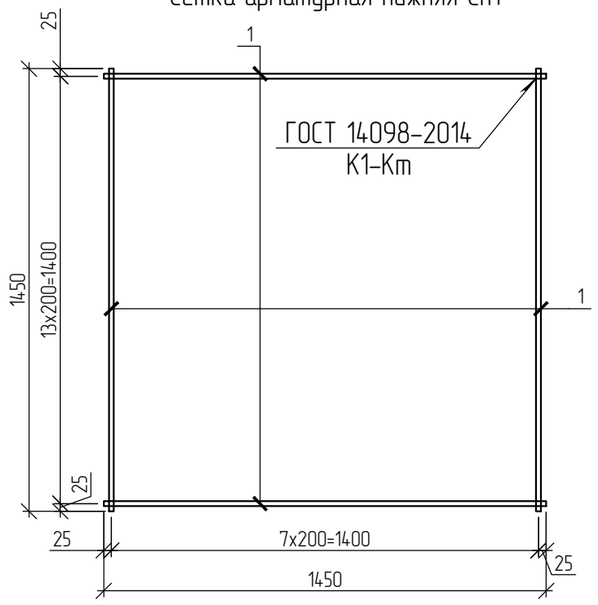

Сетка арматурная нижняя Сн1

Марка изделия	Поз.	Обозначение	Кол.	Масса ед., кг	Масса изделия, кг
Сн1	1	16А500С ГОСТ 34028-2016, L=1450	16	2,29	36,61

1. Сварку сеток выполнять контактно-точечной по ГОСТ 14098-2014 электродами Э42А ГОСТ 9467-75*.

Согласовано

Взам. инв. №

Подп. и дата

Инв. № подл.

Изм.	Кол.уч.	Лист	№док.	Подпись	Дата
Разработал		Оханашвили			02.22
Проверил		Шлапо			02.22
Н.Контр.		Обухова			02.22

1535-21/2-КР3.1-Сн1

Сетка арматурная нижняя Сн1

Стадия	Масса	Масштаб
П	36,61	

Лист | Листов

ГРАЖДАНПРОЕКТ

Сетка арматурная верхняя Св1

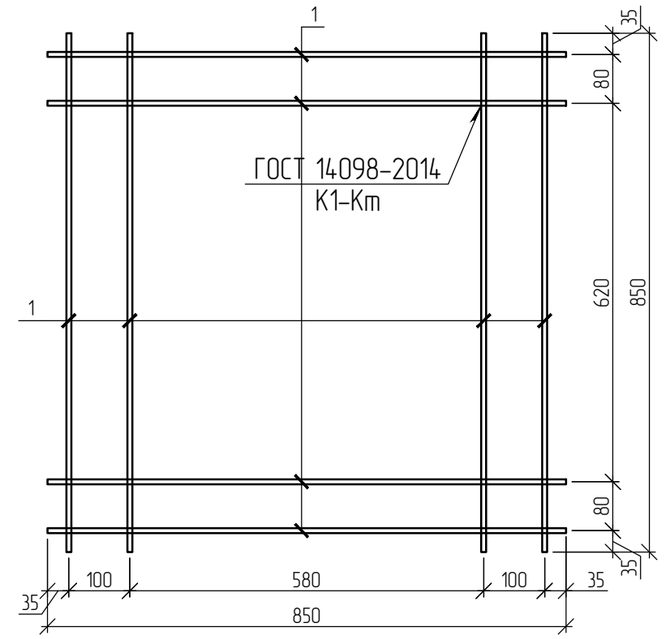

Сетка арматурная верхняя Св1

Марка изделия	Поз.	Обозначение	Кол.	Масса ед., кг	Масса изделия, кг
Св1	1	8А500С ГОСТ 34028-2016, L=850	8	0,34	2,69

1. Сварку сеток выполнять контактно-точечной по ГОСТ 14098-2014 электродами Э42А ГОСТ 9467-75*.

Согласовано

Взам. инв. №

Подп. и дата

Инв. № подл.

Изм.	Кол.уч.	Лист	№док.	Подпись	Дата
Разработал		Оханашвили			02.22
Проверил		Шлапо			02.22
Н.Контр.		Обухова			02.22

1535-21/2-КР3.1-Св1

Сетка арматурная верхняя Св1

Стадия	Масса	Масштаб
П	2,69	

Лист | Листов

ГРАЖДАНПРОЕКТ

Сетка арматурная боковая Сб1

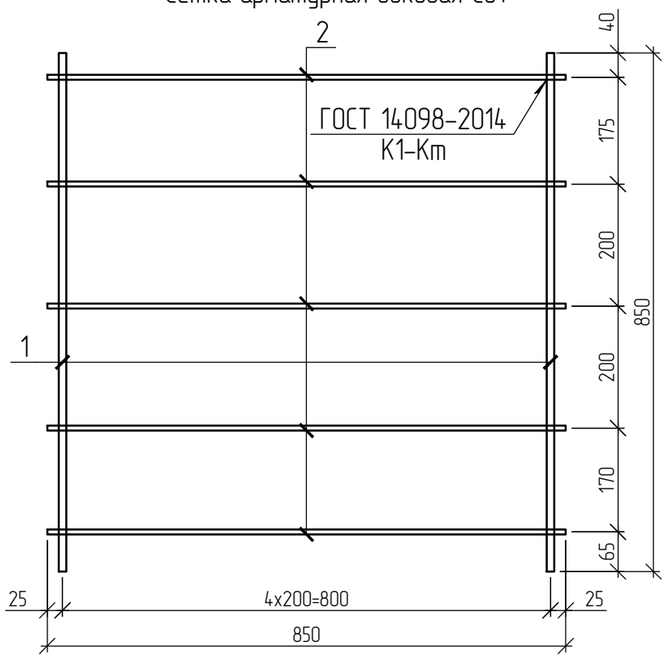

Сетка арматурная боковая Сб1

Марка изделия	Поз.	Обозначение	Кол.	Масса ед., кг	Масса изделия, кг
Сб1	1	12А500С ГОСТ 34028-2016, L=850	5	0,75	3,77
	2	8А500С ГОСТ 34028-2016, L=850	5	0,34	1,68

1. Сварку сеток выполнять контактно-точечной по ГОСТ 14098-2014 электродами Э42А ГОСТ 9467-75*.

Изм.	Кол.уч.	Лист	№док.	Подпись	Дата	1535-21/2-КР3.1-Сб1			
Разработал		Оханашвили			02.22	Сетка арматурная боковая Сб1	Стадия	Масса	Масштаб
Проверил		Шлапо			02.22		П	5,45	
							Лист	Листов	
Н.Контр.		Обухова			02.22		ГРАЖДАНПРОЕКТ		

Согласовано

Взам. инв. №

Подп. и дата

Инв. № подл.

Сетка арматурная боковая Сб2

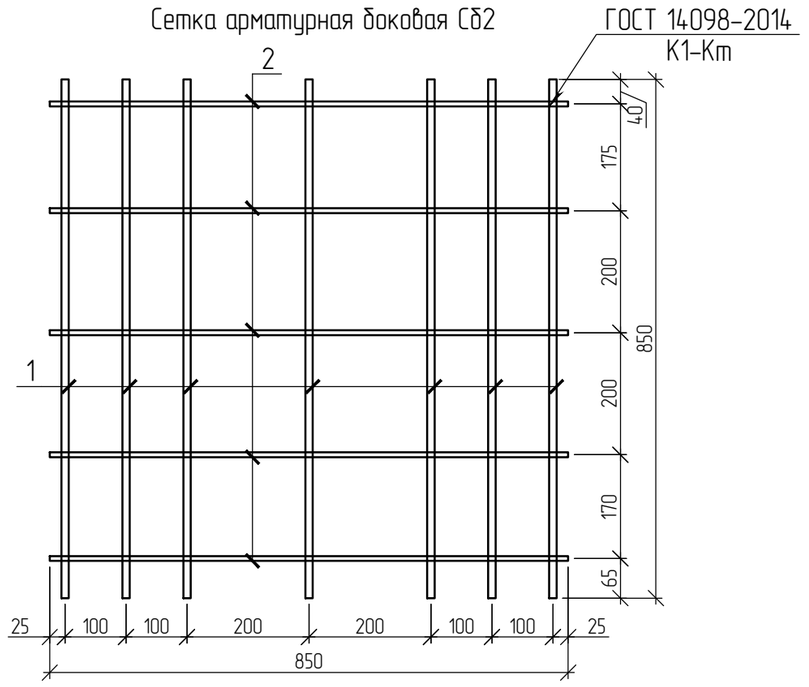

Сетка арматурная боковая Сб2

Марка изделия	Поз.	Обозначение	Кол.	Масса ед., кг	Масса изделия, кг
Сб2	1	12А500С ГОСТ 34028-2016, L=850	7	0,75	5,28
	2	8А500С ГОСТ 34028-2016, L=850	5	0,34	1,68

1. Сварку сеток выполнять контактно-точечной по ГОСТ 14098-2014 электродами Э42А ГОСТ 9467-75*.

Изм.	Кол.уч.	Лист	№док.	Подпись	Дата	1535-21/2-КР3.1-Сб2			
Разработал		Оханашвили			02.22	Сетка арматурная боковая Сб2	Стадия	Масса	Масштаб
Проверил		Шлапо			02.22		П	6,96	
							Лист	Листов	
Н.Контр.		Обухова			02.22		ГРАЖДАНПРОЕКТ		

Согласовано

Взам. инв. №

Подп. и дата

Инв. № подл.

КРАСНОЯРСК
ГРАЖДАНПРОЕКТ
ТЕРРИТОРИАЛЬНЫЙ ГРАДОСТРОИТЕЛЬНЫЙ ИНСТИТУТ

Свидетельство №0795-2015-2461002003-П-9
Заказчик – Краевое государственное казенное учреждение «Управление капитального строительства» (КГКУ «УКС»)

полигон твердых коммунальных отходов в пгт Мотыгино Мотыгинского района

ПРОЕКТНАЯ ДОКУМЕНТАЦИЯ

Раздел 4. Конструктивные и объемно-планировочные решения
Часть 3. Конструктивные решения. Графическая часть
Книга 2. Мусоросортировочный комплекс

1535-21/2-КР3.2

Том 4.3.2

Изм.	№док.	Подп.	Дата

2021

Инв. №_____

КРАСНОЯРСК
ГРАЖДАНПРОЕКТ
ТЕРРИТОРИАЛЬНЫЙ ГРАДОСТРОИТЕЛЬНЫЙ ИНСТИТУТ

Свидетельство №0795-2015-2461002003-П-9
Заказчик – Краевое государственное казенное учреждение «Управление капитального строительства» (КГКУ «УКС»)

полигон твердых коммунальных отходов в пгт Мотыгино Мотыгинского района

ПРОЕКТНАЯ ДОКУМЕНТАЦИЯ

Раздел 4. Конструктивные и объемно-планировочные решения
Часть 3. Конструктивные решения. Графическая часть
Книга 2. Мусоросортировочный комплекс

1535-21/2-КР3.2

Том 4.3.2

Главный инженер _____ В.П. Шкедов

Главный инженер проекта _____ О.С. Азёма

2021

Взам.инв. №
Подп. и дата
Инв. № подл.

Обозначение	Наименование	Примечание
1535-21/2-КР3.2-С	Содержание тома 4.3.2	2-3
1535-21/2-КР3.2-1	Инженерно-геологичесикий разрез по линиям 12-12	4
1535-21/2-КР3.2-2	Схема нагрузок на фундаменты	5
1535-21/2-КР3.2-3	Схема расположения фундаментов и цокольных монолитных балок Бм1 и Бм2	6
1535-21/2-КР3.2-4	Разрезы 1-1 и 2-2	7
1535-21/2-КР3.2-5	Фундамент монолитный Фм1	8
1535-21/2-КР3.2-6	Фундамент монолитный Фм2	9
1535-21/2-КР3.2-7	Фундамент монолитный Фм3	10
1535-21/2-КР3.2-8	Фундамент монолитный Фм4	11
1535-21/2-КР3.2-9	Фундамент монолитный Фм5	12
1535-21/2-КР3.2-10	Монолитная плита пола на отм. -0,050 (опалубка и армирование)	13
1535-21/2-КР3.2-11	Конструкции металлические. Ведомость элементов, спецификация металлопроката	14
1535-21/2-КР3.2-12	Конструкции металлические. Схема расположения колонн, связей по колоннам и стоек фахверка	15
1535-21/2-КР3.2-13	Конструкции металлические. Схема расположения балок, прогонов покрытия	16
1535-21/2-КР3.2-14	Конструкции металлические. Схема расположения распорок по нижним поясам ферм	17
1535-21/2-КР3.2-15	Конструкции металлические. Разрезы 1-1, 2-2	18
1535-21/2-КР3.2-16	Конструкции металлические. Разрез 3-3	19
1535-21/2-КР3.2-17	Конструкции металлические. Разрез 4-4	20
1535-21/2-КР3.2-18	Конструкции металлические. Разрез 5-5	21
1535-21/2-КР3.2-19	Конструкции металлические. Разрезы 6-6, 7-7, 8-8, 9-9	22
1535-21/2-КР3.2-20	Конструкции металлические. Узлы 1 ... 8	23
1535-21/2-КР3.2-21	Конструкции металлические. Фермы Ф1 и Ф2. Схемы усилий и сечений	24
1535-21/2-КР3.2-22	Конструкции металлические. Ферма Ф1. Конструктивные элементы (узлы)	25
1535-21/2-КР3.2-23	Конструкции металлические. Ферма Ф2. Конструктивные элементы (узлы)	26

Согласовано

Взам. инв. N

Подпись и дата

Инв. N подл.

Изм.	Колуч	Лист	Nдок	Подп.	Дата
Разработал		Оханашвили			02.22
Проверил		Шлапо			02.22
Н. Контр.		Обухова			02.22
ГИП		Азёма			02.22

1535-21/2-КР3.2-С

Содержание тома 4.3.2

Стадия	Лист	Листов
П	1	2

ГРАЖДАНПРОЕКТ

Копировал

Формат А4

Обозначение	Наименование	Примечание
	Прилагаемые документы:	
1535-21/2-КР3.2-Аб1, Аб2	Анкерный блок Аб1, Аб2	27
1535-21/2-КР3.2-Сн1	Сетка арматурная нижняя Сн1	28
1535-21/2-КР3.2-Сн2	Сетка арматурная нижняя Сн2	29
1535-21/2-КР3.2-Св1	Сетка арматурная верхняя Св1	30
1535-21/2-КР3.2-Св2	Сетка арматурная верхняя Св2	31
1535-21/2-КР3.2-Св3	Сетка арматурная верхняя Св3	32
1535-21/2-КР3.2-Сб1	Сетка арматурная боковая Сб1	33
1535-21/2-КР3.2-Сб2	Сетка арматурная боковая Сб2	34
1535-21/2-КР3.2-Сб3	Сетка арматурная боковая Сб3	35
1535-21/2-КР3.2-Сб4	Сетка арматурная боковая Сб4	36
1535-21/2-КР3.2-КРп1	Каркас пространственный КРп1	37

Инженерно-геологический разрез по линии 12-12

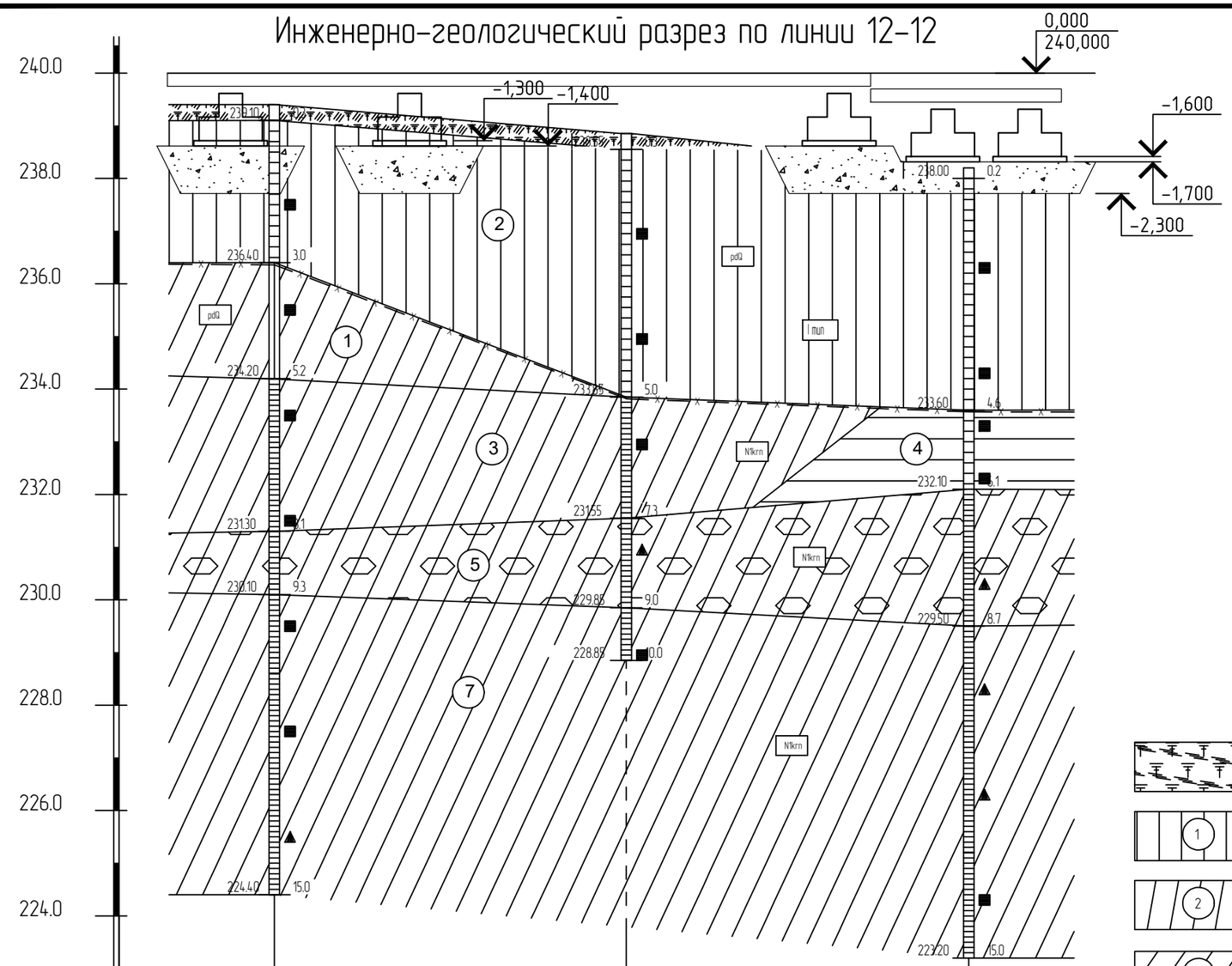

Масштабы :
гориз. 1:500
верт. 1:100

Номер скважины	2105		2125		2108
Отметка устья, м	239.40		238.85		238.20
Глубина, м	15.00		10.00		15.00
Расстояние, м		33.50		32.50	
Дата проходки	25.09.21-25.09.21		29.09.21-29.09.21		28.09.21-29.09.21

Схема расположения выработок

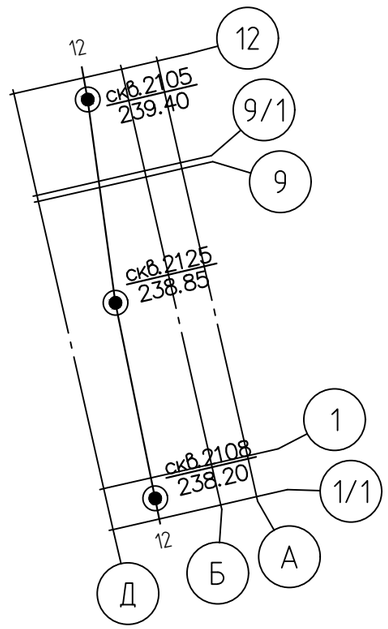

Условные обозначения

- Почвенно-растительный слой
- 1 — Суглинок легкий пылеватый, тугопластичный, непросадочный
- 2 — Суглинок легкий пылеватый, полутвердый, слабопросадочный
- 3 — Суглинок тяжелый пылеватый, твердый, непросадочный
- 4 — Глина легкая песчанистая, полутвердая, непросадочная
- 5 — Суглинок легкий песчанистый, твердый, галечниковый (39,5%)
- 6 — Супесь песчанистая, твердая, галечниковая (36,2%)
- 7 — Суглинок легкий пылеватый, твердый, непросадочный

1. Инженерно-геологические разрезы разработаны по материалам изысканий, выполненных АО "Гражданпроект" в 2021 году по шифру 1535-21/2-ИГИ.
2. За относительную отметку 0,000 принята отметка чистого пола 1-го этажа, что соответствует абсолютной отметке +240,000.
3. В основании столбчатых фундаментов выполнить замену грунта ИГЭ-2 на щебень ГОСТ 8267-93 в осях 1-12/А-Д высотой 0,9 м и в осях 1-1/1-А-Д высотой 0,7 м: γ=1,8 г/см^3; с=0кПа; φ=38°; Е=30МПа; е=0,65, оптимальной влажности Wo=0,1. Марка щебня 600, фракция 20-40. Грунт грунтовой подушки утрамбовывается до коэффициента К=0,95 до плотности скелета 1,8 т/м^3. Уплотнение производить прицепными катками на пневмоколесном ходу 25 т, количество проходок по одному следу при толщине 30 см - три. В последний слой для трамбования добавить щебень с фракцией 5-10 мм (7% от общего объема). Плиту пола выполнить на естественном основании. Объем подушки - 810м^3.
4. До начала работ по устройству фундаментной плиты необходимо произвести полевые испытания грунта основания методом испытания штампом на соответствие расчетным характеристикам в соответствии с требованиями ГОСТ 20276-2012. Результаты испытаний предоставить в проектную организацию с целью возможного уточнения армирования фундамента.

Изм.	Кол.уч.	Лист	№ док.	Подпись	Дата
Разработал		Оханашвили			02.22
Проверил		Шлапо			02.22
Н.Контр.		Обухова			02.22

1532-21/2-КР3.2

Полигон твердых коммунальных отходов в пгт Мотыгино Мотыгинского района

Мусоросортировочный комплекс (МСК)

Стадия	Лист	Листов
П	1	

Инженерно-геологический разрез по линии 12-12

ГРАЖДАНПРОЕКТ

Согласовано

Взам. инв. N

Подпись и дата

Инв. N подл.

Копировал

Формат А3

Схема нагрузок на фундаменты

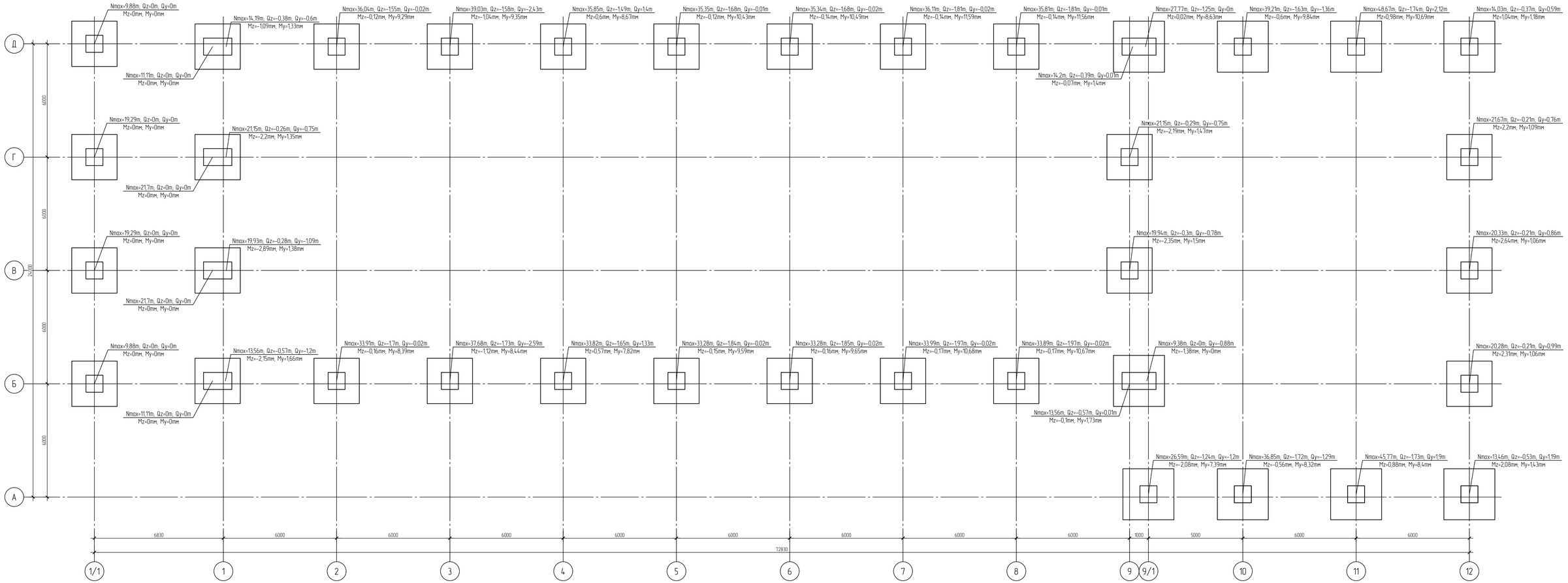

Схема направлений нагрузок от колонн

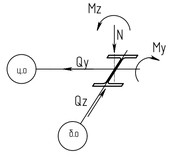

1. Расчетные нагрузки даны на уровне верха фундамента.

						1535-21/2-КР3.2		
						Полигон твердых коммунальных отходов в пгт Матыгино Матыгинского района		
Изм.	Кол.уч.	Лист	№ док.	Подпись	Дата			
Разработал		Оконешникова			02.22	Мусоросортировочный комплекс (МСК)	Стадия: П	Лист: 2	Листов:
Проверил		Шлапо			02.22				
Н.Контр.		Обухова			02.22	Схема нагрузок на фундаменты	ГРАЖДАНПРОЕКТ		

Копировал

Формат А3х3

Согласовано

Взам. инв. N

Подпись и дата

Инв. N подл.

Схема расположения фундаментов и цокольных монолитных балок Бм1 и Бм2

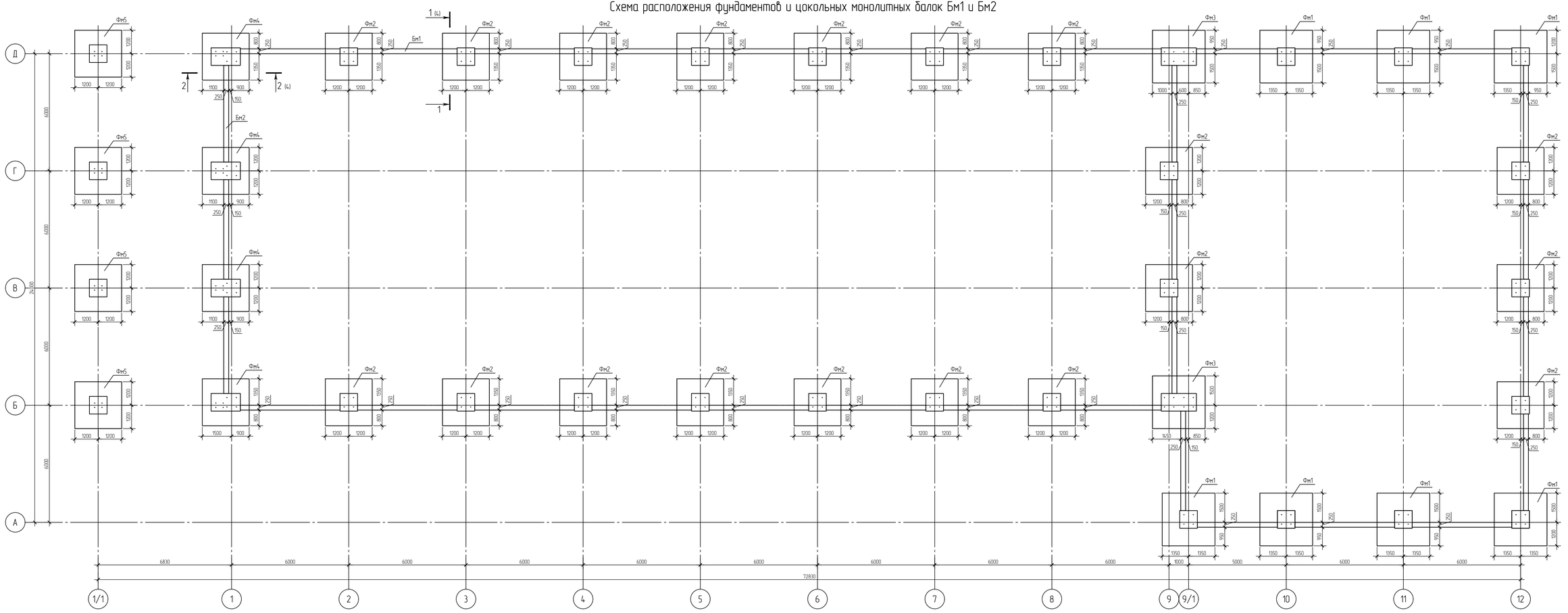

Спецификация монолитных фундаментов и балок

Поз.	Обозначение	Наименование	Кол.	Масса ед., кг	Приме-чание
Фм1	1535-21/2-КР3.2-5	Фундамент монолитный Фм1	7		
Фм2	1535-21/2-КР3.2-6	Фундамент монолитный Фм2	19		
Фм3	1535-21/2-КР3.2-7	Фундамент монолитный Фм3	2		
Фм4	1535-21/2-КР3.2-8	Фундамент монолитный Фм4	4		
Фм5	1535-21/2-КР3.2-9	Фундамент монолитный Фм5	4		
Бм1	1535-21/2-КР3.2-4	Балка монолитная Бм1 250х850(h), L=м.п.	151		
Бм2	1535-21/2-КР3.2-4	Балка монолитная Бм1 250х1150(h), L=м.п.	15		

1. Относительной отметке 0.000 соответствует абсолютная отметка 240,000.
2. Монолитные железобетонные конструкции следует выполнять в соответствии с требованиями раздела 5 СП 70.13330.2012 "Несущие и ограждающие конструкции", СП 48.13330.2011 "Организация строительства", указаниями настоящего проекта и ППР.
3. Для железобетонных фундаментов принят бетон класса В25, марки по водонепроницаемости W6, марки по морозостойкости F200. Бетон должен соответствовать требованиям ГОСТ 7473-2010 "Смеси бетонные. Технические условия".
4. В проекте использована арматурная сталь А240 и А500. Механические характеристики и химический состав стали должны соответствовать требованиям стандартов ГОСТ 34028-2016.
5. В начальный период твердения бетон следует защищать от попадания атмосферных осадков или высушивания и в последующем поддерживать температурно-влажностной режим с созданием условий, обеспечивающих нарастание его прочности.
6. Указания по производству работ при отрицательных температурах принять в соответствии с ППР.
7. Поверхность фундаментов, соприкасающуюся с грунтом, обмазать горячим битумом за два раза (площадь - 411м.кв.).
8. Грунты основания должны быть защищены от увлажнения поверхностными водами, а также от промерзания в период строительства. Мероприятия по предотвращению ухудшения свойств грунтов в период строительства и эксплуатации:
   -необходимо осуществить надежный отвод атмосферных и производственных вод с площадки путем своевременной вертикальной планировки;
   -строительная площадка должна быть ограждена от стока поверхностных вод в котлован;
   -при строительстве не допускать скопления воды в котловане;
   -при засыпке пазух необходимо обеспечить поверхностный сток воды вокруг здания, не дожидаясь окончательной планировки.
9. Обратную засыпку пазух выполнять непучинистым непросадочным грунтом ($\gamma_{ст}$=1,8 т/м^3; E=50 МПа; $e_{ст}$=0,45; $c_{ст}$=3 кПа; $\varphi_{ст}$=40°) с послойным трамбованием грунта в теплое время года. В грунте обратной засыпки не должно быть твердых включений размером более 250мм. Грунт обратной засыпки пазух должен быть утрамбован до K=0,95 и уложен с уклоном от здания для предотвращения стока поверхностных вод к монолитным балкам Бм1, Бм2. Объем обратной засыпки - 1030 м^3.
10. Отметка подошвы фундаментов по оси 1-1/1-Б-Д - -1,600 (см. разрез 2-2); по оси 2-12/А-Д - -1,300 (см.разрез 1-1).

Изм.	Кол.уч.	Лист	№ док.	Подпись	Дата
Разработал		Оханашвили			02.22
Проверил		Шлапо			02.22
Н.Контр.		Обухова			02.22

1535-21/2-КР3.2

Полигон твердых коммунальных отходов в пгт Мотыгино Мотыгинского района

Мусоросортировочный комплекс (МСК)

Стадия	Лист	Листов
П	3	

Схема расположения фундаментов и цокольных монолитных балок Бм1 и Бм2

ГРАЖДАНПРОЕКТ

Копировал

Формат А3х3

Согласовано

Взам. инв. N

Подпись и дата

Инв. N подл.

Спецификация монолитных балок Бм1, Бм2

Поз.	Обозначение	Наименование	Кол.	Масса ед., кг	Приме-чание
		Балка монолитная Бм1:			
		Детали:			
1		ф12А500 ГОСТ 34028-2016, L=м.п.	4	0,89	3,56
2		ф8А240 ГОСТ 34028-2016, L=810мм	10	0,32	3,20
3		ф8А240 ГОСТ 34028-2016, L=210мм	10	0,08	0,83
		Материалы:			
	ГОСТ 26633-2015	Бетон кл. В25 F200 W6			0,21м^3
		Балка монолитная Бм2:			
		Детали:			
1		ф12А500 ГОСТ 34028-2016, L=м.п.	4	0,89	3,56
3		ф8А240 ГОСТ 34028-2016, L=210мм	10	0,08	0,83
4		ф8А240 ГОСТ 34028-2016, L=1110мм	10	0,44	4,38
		Материалы:			
	ГОСТ 26633-2015	Бетон кл. В25 F200 W6			0,29м^3

Ведомость расхода стали, кг

Марка конструкции	Изделия арматурные				
	Арматура класса				Всего
	А500		А240		
	ГОСТ 34028-2016				
	ф12	Итого	ф8	Итого	
Балка Бм1	537.56	537.56	608.53	608.53	1146.09
Балка Бм2	53.40	53.40	78.15	78.15	131.55

1. В спецификации дан расход на 1 м.п.

1-1(3)

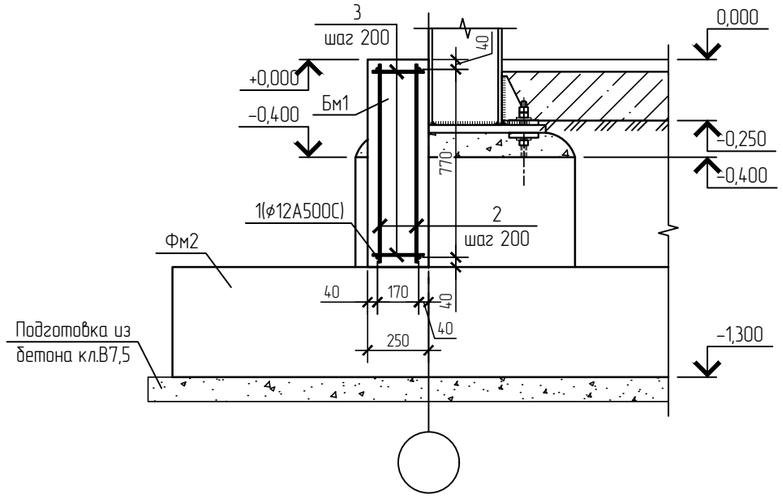

2-2(3)

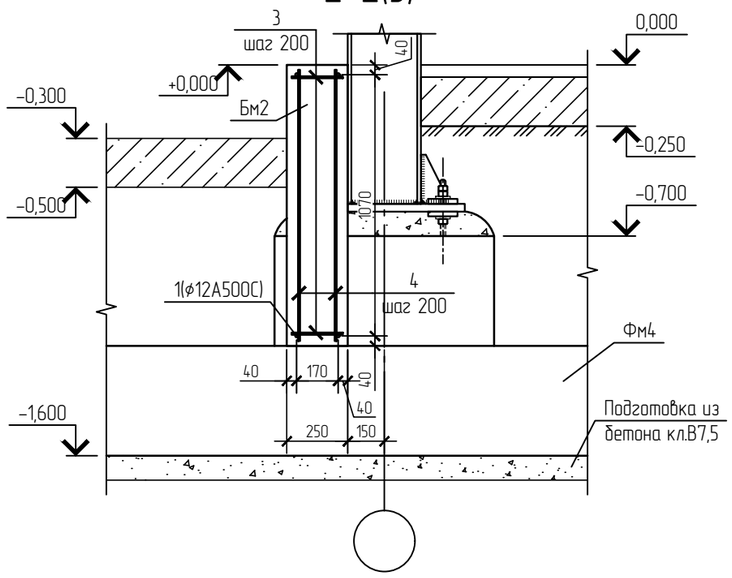

Согласовано

Взам. инв. N

Подпись и дата

Инв. N подл.

Изм.	Кол.уч.	Лист	№ док.	Подпись	Дата
Разработал		Оханашвили			02.22
Проверил		Шлапо			02.22
Н.Контр.		Обухова			02.22

1535-21/2-КР3.2

Полигон твердых коммунальных отходов в пгт Мотыгино Мотыгинского района

Мусоросортировочный комплекс (МСК)

Стадия	Лист	Листов
П	4	

Разрезы 1-1 и 2-2

ГРАЖДАНПРОЕКТ

Копировал

Формат А3

Фундамент Фм1

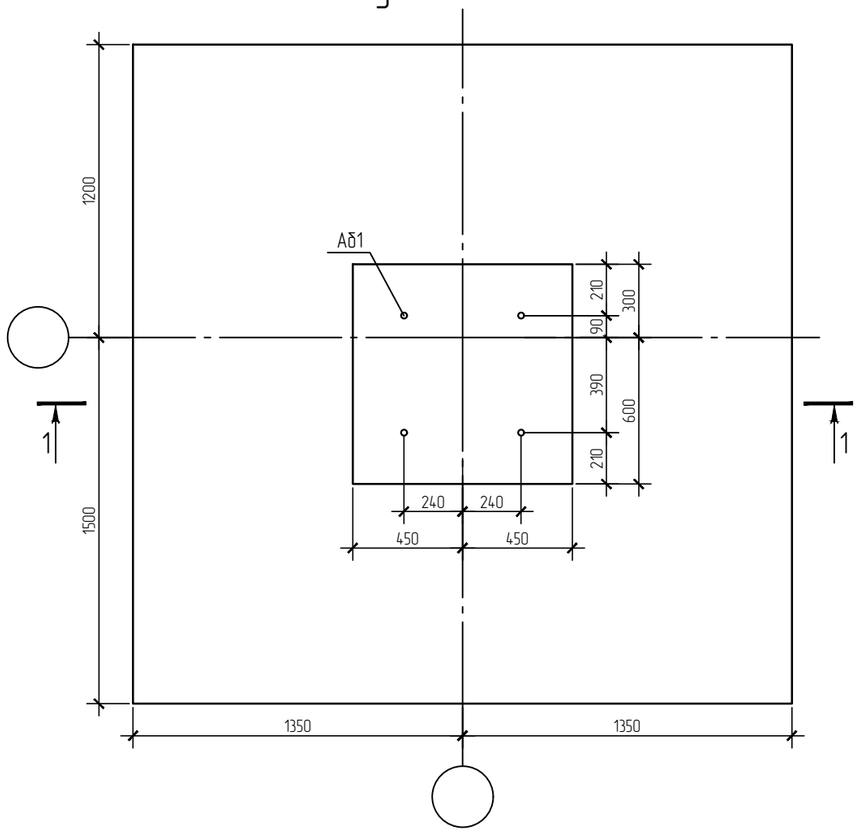

Спецификация монолитного фундамента Фм1

Поз.	Обозначение	Наименование	Кол.	Масса ед., кг	Приме-чание
		Сборочные единицы:			
Сн1	1535-21/2-КР3.2-Сн1	Сетка нижняя Сн1	1	117,04	117,04
Св1	1535-21/2-КР3.2-Св1	Сетка верхняя Св1	1	2,72	2,72
Сб1	1535-21/2-КР3.2-Сб1	Сетка боковая Сб1	2	5,45	10,90
Сб2	1535-21/2-КР3.2-Сб2	Сетка боковая Сб2	2	6,95	13,90
Аб1	1535-21/2-КР3.2-Аб1, Аб2	Анкерный блок Аб1	1	22,63	22,63
		Материалы:			
	ГОСТ 26633-2015	Бетон кл. В25 F200 W6			3,7 м^3
	ГОСТ 26633-2015	Бетон кл. В7,5 F50 W2			0,9 м^3

2-2

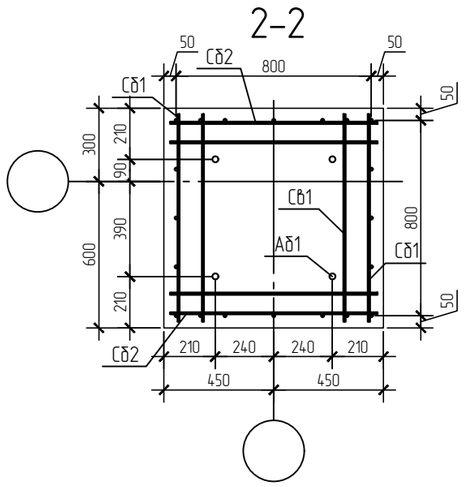

1-1

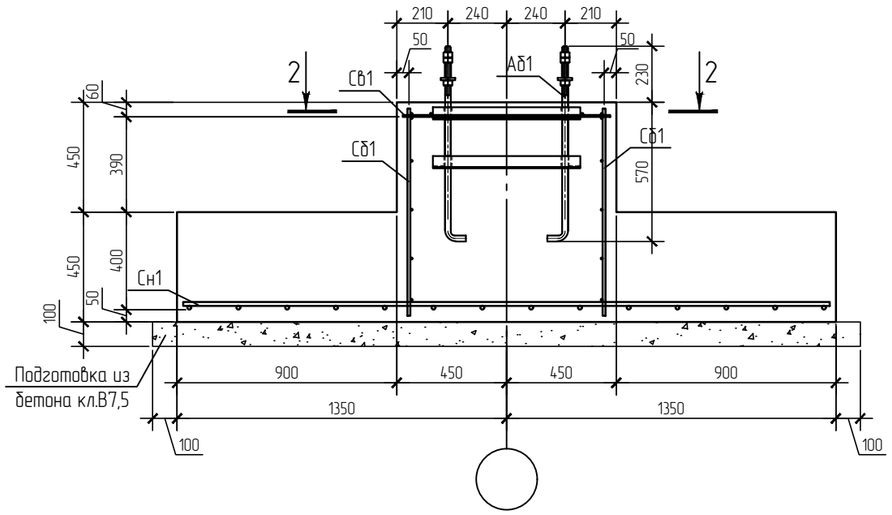

Ведомость расхода стали, кг

Марка конструкции	Изделия арматурные					
	Арматура класса					Всего
	А500			А240		
	ГОСТ 34028-2016					
	⌀12	⌀16	Итого	⌀8	Итого	
Фундамент Фм1	18.00	117.04	135.04	9.50	9.50	144.54

1. При производстве работ следует обращать внимание на точность расположения арматурных стержней и на соблюдение толщин защитных слоев.

Изм.	Кол.уч.	Лист	№ док.	Подпись	Дата
Разработал		Оханашвили			02.22
Проверил		Шлапо			02.22
Н.Контр.		Обухова			02.22

1535-21/2-КР3.2

Полигон твердых коммунальных отходов в пгт Мотыгино Мотыгинского района

Мусоросортировочный комплекс (МСК)

Стадия	Лист	Листов
П	5	

Фундамент монолитный Фм1

ГРАЖДАНПРОЕКТ

Согласовано

Взам. инв. N

Подпись и дата

Инв. N подл.

Копировал

Формат А3

Спецификация монолитного фундамента Фм2

Поз.	Обозначение	Наименование	Кол.	Масса ед., кг	Приме-чание
		Сборочные единицы:			
Сн2	1535-21/2-КР3.2-Сн2	Сетка нижняя Сн2	1	89,04	89,04
Св1	1535-21/2-КР3.2-Св1	Сетка верхняя Св1	1	2,72	2,72
Сб1	1535-21/2-КР3.2-Сб1	Сетка боковая Сб1	2	5,45	10,90
Сб2	1535-21/2-КР3.2-Сб2	Сетка боковая Сб2	2	6,95	13,90
Аб1	1535-21/2-КР3.2-Аб1, Аб2	Анкерный блок Аб1	1	22,63	22,63
		Материалы:			
	ГОСТ 26633-2015	Бетон кл. В25 F200 W6			3м^3
	ГОСТ 26633-2015	Бетон кл. В7,5 F50 W2			0,7м^3

Фундамент Фм2

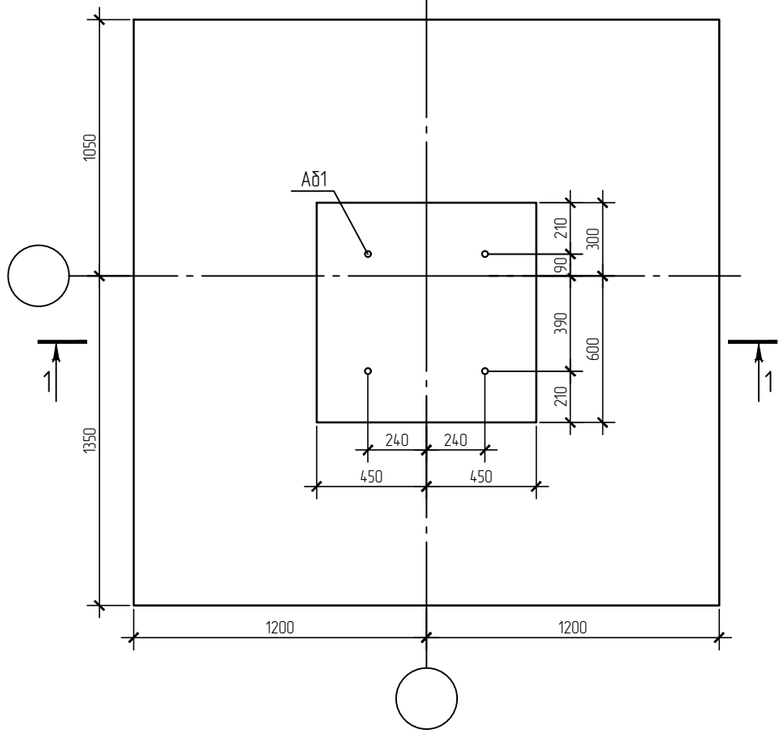

2-2

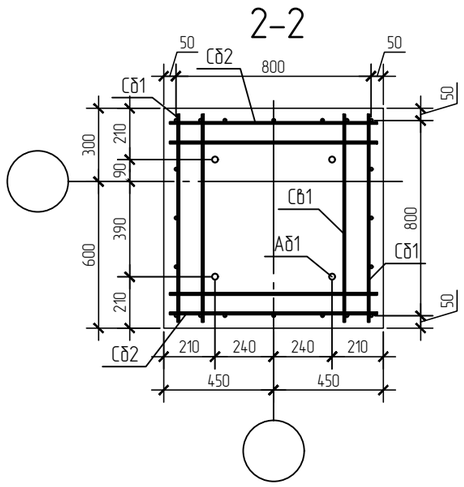

1-1

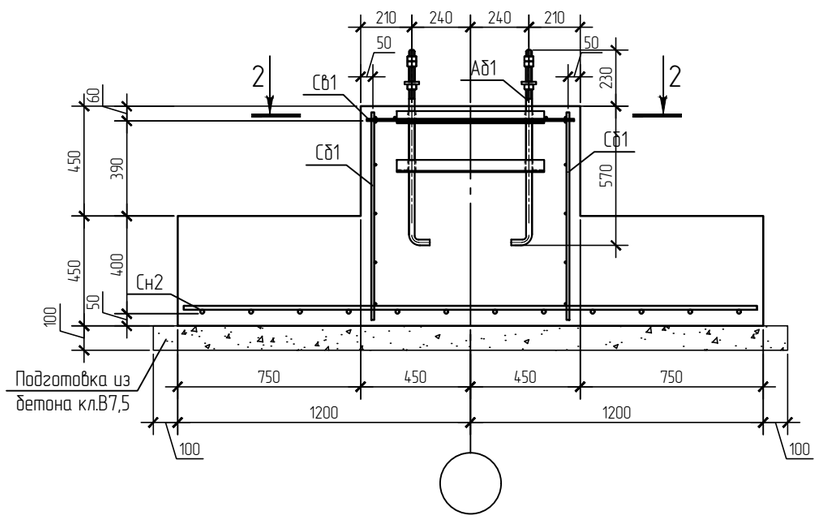

Ведомость расхода стали, кг

Марка конструкции	Изделия арматурные					
	Арматура класса					Всего
	А500			А240		
	ГОСТ 34028-2016					
	ф12	ф16	Итого	ф8	Итого	
Фундамент Фм2	18.00	89.04	107.04	9.50	9.50	116.54

1. При производстве работ следует обращать внимание на точность расположения арматурных стержней и на соблюдение толщин защитных слоев.

Изм.	Кол.уч.	Лист	№ док.	Подпись	Дата
Разработал		Оханашвили			02.22
Проверил		Шлапо			02.22
Н.Контр.		Обухова			02.22

1535-21/2-КР3.2

Полигон твердых коммунальных отходов в пгт Мотыгино Мотыгинского района

Мусоросортировочный комплекс (МСК)

Стадия	Лист	Листов
П	6	

Фундамент монолитный Фм2

ГРАЖДАНПРОЕКТ

Согласовано

Взам. инв. N

Подпись и дата

Инв. N подл.

Копировал

Формат А3

Спецификация монолитного фундамента Фм3

Поз.	Обозначение	Наименование	Кол.	Масса ед., кг	Приме-чание
		Сборочные единицы:			
Сн1	1535-21/2-КР3.2-Сн1	Сетка нижняя Сн1	1	117,04	117,04
Сб2	1535-21/2-КР3.2-Сб2	Сетка верхняя Сб2	1	4,80	4,80
Сб2	1535-21/2-КР3.2-Сб2	Сетка боковая Сб2	2	6,95	13,90
Сб3	1535-21/2-КР3.2-Сб3	Сетка боковая Сб3	2	10,20	20,40
Аб1	1535-21/2-КР3.2-Аб1, Аб2	Анкерный блок Аб1	2	22,63	45,26
		Материалы:			
	ГОСТ 26633-2015	Бетон кл. В25 F200 W6			4,1 м^3
	ГОСТ 26633-2015	Бетон кл. В7,5 F50 W2			0,9 м^3

Фундамент Фм3

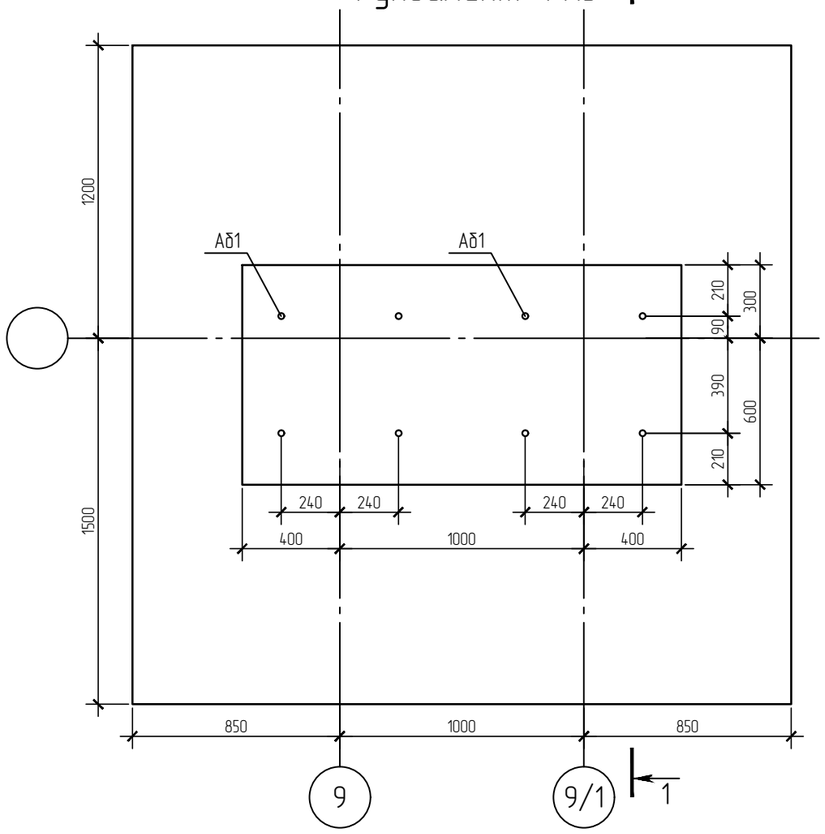

1-1

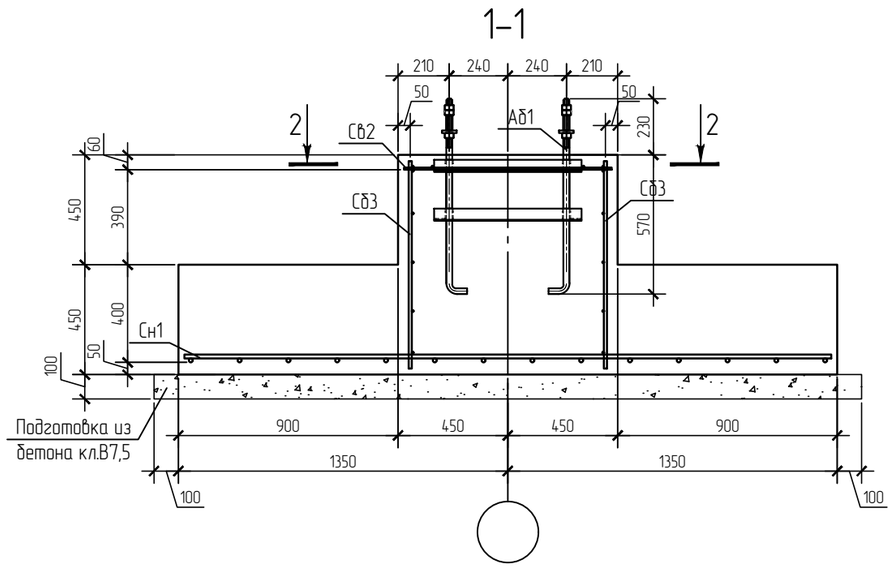

2-2

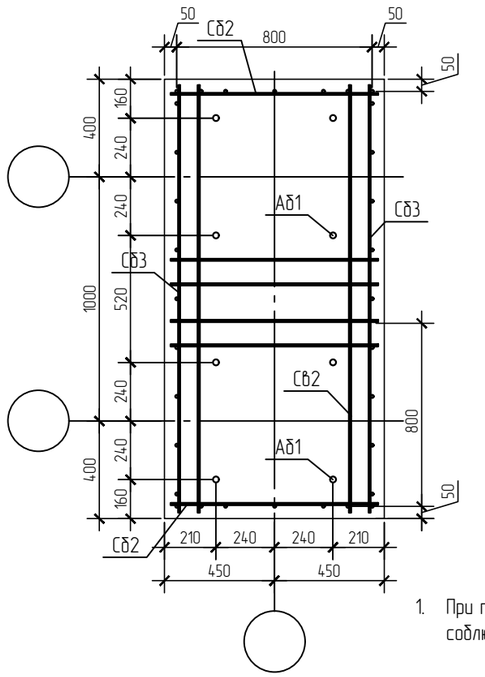

Ведомость расхода стали, кг

Марка конструкции	Изделия арматурные					
	Арматура класса					Всего
	А500			А240		
	ГОСТ 34028-2016					
	ф12	ф16	Итого	ф8	Итого	
Фундамент Фм3	24.00	117.04	141.04	15.10	15.10	156.14

1. При производстве работ следует обращать внимание на точность расположения арматурных стержней и на соблюдение толщин защитных слоев.

Изм.	Кол.уч.	Лист	№ док.	Подпись	Дата	1535-21/2-КР3.2			
						Полигон твердых коммунальных отходов в пгт Мотыгино Мотыгинского района			
Разработал		Оханашвили			02.22	Мусоросортировочный комплекс (МСК)	Стадия	Лист	Листов
Проверил		Шлапо			02.22		П	7	
Н.Контр.		Обухова			02.22	Фундамент монолитный Фм3	ГРАЖДАНПРОЕКТ		

Согласовано | Взам. инв. N | Подпись и дата | Инв. N подл.

Копировал

Формат А3

Фундамент Фм4

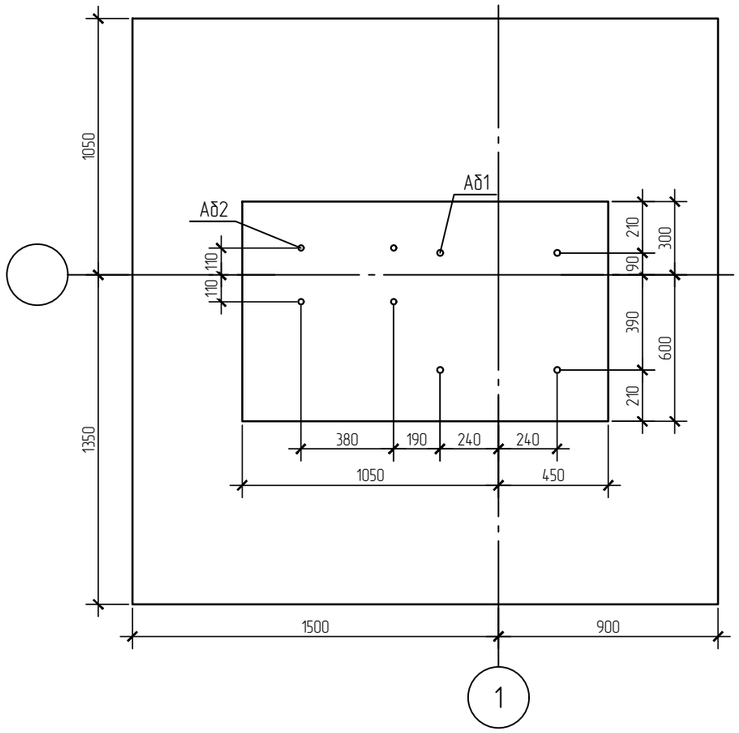

Спецификация монолитного фундамента Фм4

Поз.	Обозначение	Наименование	Кол.	Масса ед., кг	Приме-чание
		Сборочные единицы:			
Сн2	1535-21/2-КР3.2-Сн2	Сетка нижняя Сн2	1	89,04	89,04
Сб3	1535-21/2-КР3.2-Сб3	Сетка верхняя Сб3	1	5,30	5,30
Сб2	1535-21/2-КР3.2-Сб2	Сетка боковая Сб2	2	6,95	13,90
Сб4	1535-21/2-КР3.2-Сб4	Сетка боковая Сб4	2	8,85	17,70
Аб1	1535-21/2-КР3.2-Аб1, Аб2	Анкерный блок Аб1	1	22,63	22,63
Аб2	1535-21/2-КР3.2-Аб1, Аб2	Анкерный блок Аб2	1	19,92	19,92
		Материалы:			
	ГОСТ 26633-2015	Бетон кл. В25 F200 W6			3,2 м^3
	ГОСТ 26633-2015	Бетон кл. В7,5 F50 W2			0,7 м^3

1-1

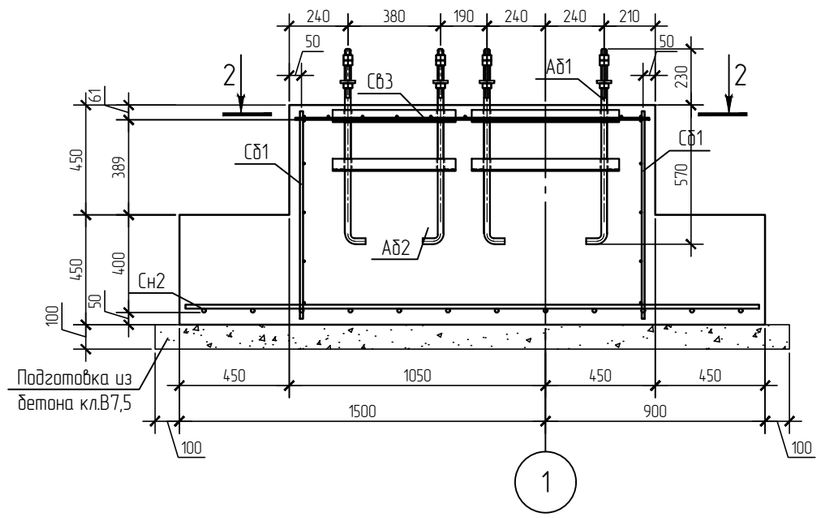

2-2

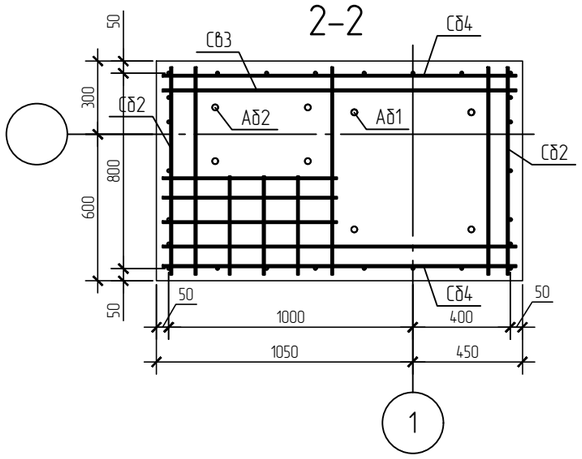

Ведомость расхода стали, кг

Марка конструкции	Изделия арматурные					
	Арматура класса					Всего
	А500			А240		
	ГОСТ 34028-2016					
	ф12	ф16	Итого	ф8	Итого	
Фундамент Фм4	22.50	89.04	111.54	14.40	14.40	125.94

1. При производстве работ следует обращать внимание на точность расположения арматурных стержней и на соблюдение толщин защитных слоев.

Изм.	Кол.уч.	Лист	№ док.	Подпись	Дата
Разработал		Оханашвили			02.22
Проверил		Шлапо			02.22
Н.Контр.		Обухова			02.22

1535-21/2-КР3.2

Полигон твердых коммунальных отходов в пгт Мотыгино Мотыгинского района

Мусоросортировочный комплекс (МСК)

Стадия	Лист	Листов
П	8	

Фундамент монолитный Фм4

ГРАЖДАНПРОЕКТ

Согласовано

Взам. инв. N

Подпись и дата

Инв. N подл.

Копировал

Формат А3

Спецификация монолитного фундамента Фм5

Поз.	Обозначение	Наименование	Кол.	Масса ед., кг	Приме-чание
		Сборочные единицы:			
Сн2	1535-21/2-КР3.2-Сн2	Сетка нижняя Сн2	1	89,04	89,04
Св1	1535-21/2-КР3.2-Св1	Сетка верхняя Св1	1	2,72	2,72
Сб1	1535-21/2-КР3.2-Сб1	Сетка боковая Сб1	2	5,45	10,90
Сб2	1535-21/2-КР3.2-Сб2	Сетка боковая Сб2	2	6,95	13,90
Аб2	1535-21/2-КР3.2-Аб1, Аб2	Анкерный блок Аб2	1	19,92	19,92
		Материалы:			
	ГОСТ 26633-2015	Бетон кл. В25 F200 W6			3 м^3
	ГОСТ 26633-2015	Бетон кл. В7,5 F50 W2			0,7 м^3

Фундамент Фм5

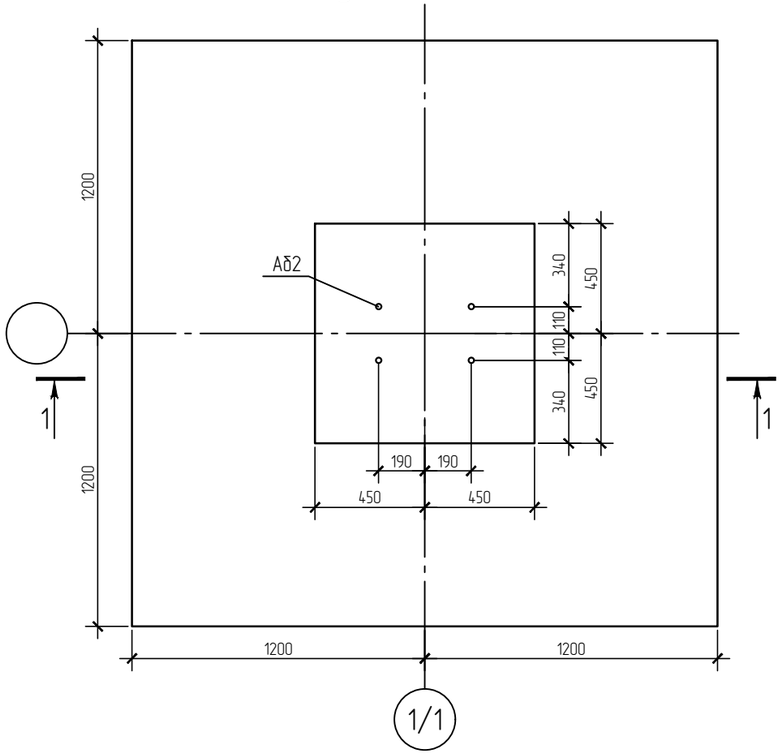

1-1

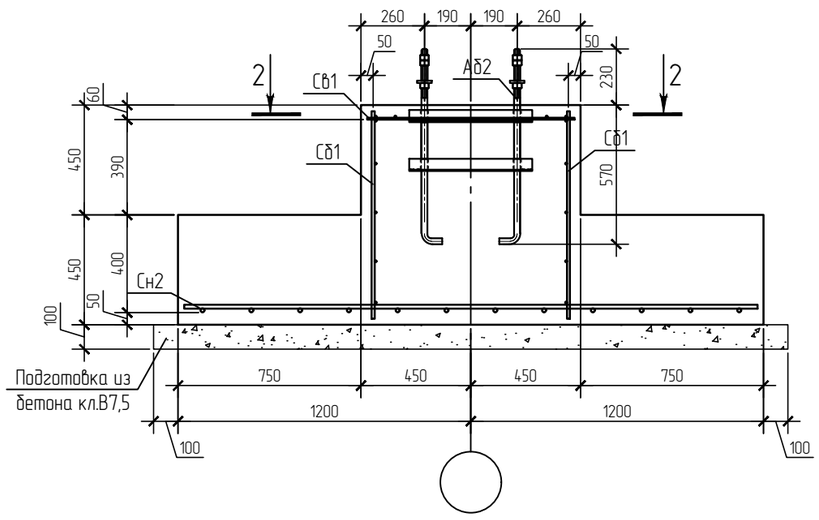

2-2

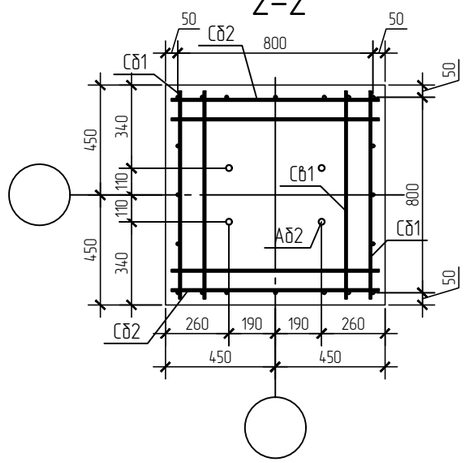

Ведомость расхода стали, кг

Марка конструкции	Изделия арматурные					
	Арматура класса					Всего
	А500			А240		
	ГОСТ 34028-2016					
	ф12	ф16	Итого	ф8	Итого	
Фундамент Фм5	18.00	89.04	107.04	9.50	9.50	116.54

1. При производстве работ следует обращать внимание на точность расположения арматурных стержней и на соблюдение толщин защитных слоев.

Изм.	Кол.уч.	Лист	№ док.	Подпись	Дата	1535-21/2-КР3.2			
						Полигон твердых коммунальных отходов в пгт Мотыгино Мотыгинского района			
Разработал		Оханашвили			02.22	Мусоросортировочный комплекс (МСК)	Стадия	Лист	Листов
Проверил		Шлапо			02.22		П	9	
Н.Контр.		Обухова			02.22	Фундамент монолитный Фм5	ГРАЖДАНПРОЕКТ		

Согласовано

Взам. инв. N

Подпись и дата

Инв. N подл.

Копировал

Формат А3

Монолитная плита пола на отм. –0,050 (опалубка и армирование)

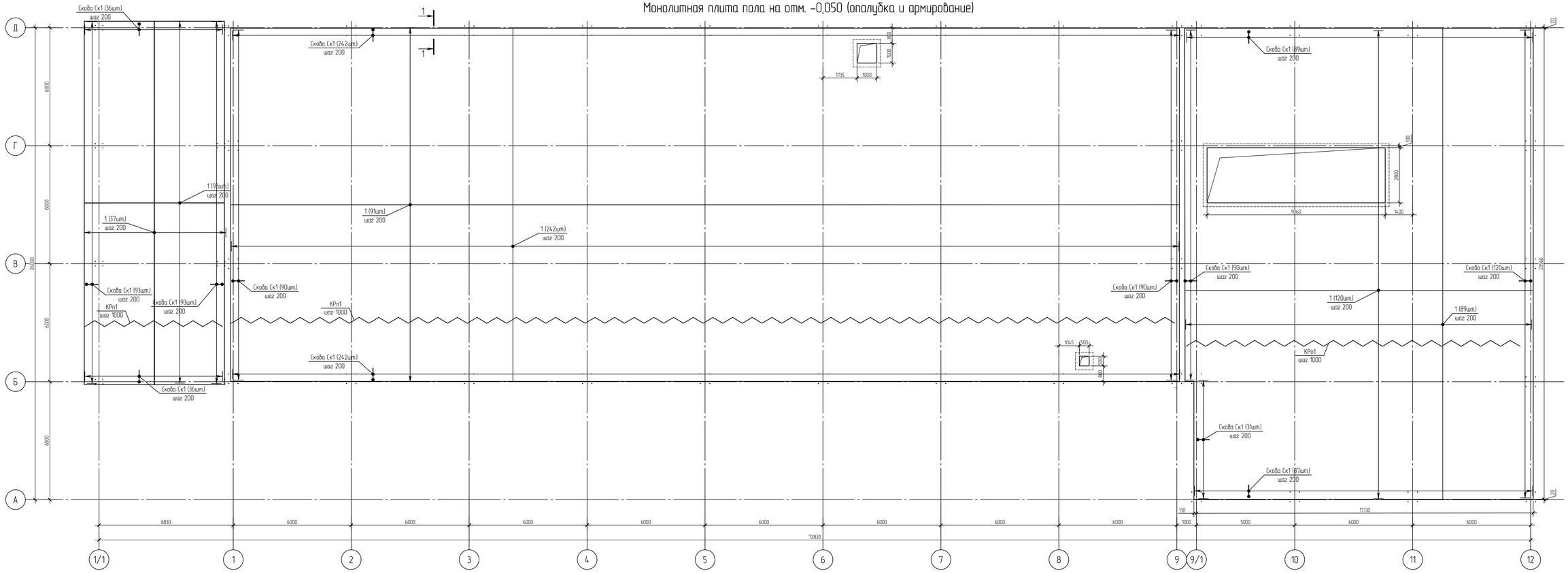

Спецификация элементов плиты пола

Поз.	Обозначение	Наименование	Кол.	Масса ед., кг	Приме-чание
		Сварочные единицы и детали			
КРп1	1535-21/2-КР3.2-Крп1	Каркас плоский КРп1	1398	1.68	2348.64
Ск1		⌀12А500С ГОСТ 34028-2016, L=1300	1339	1.15	1539.85
		Стержни			
1		⌀12А500С ГОСТ 34028-2016, L=мл.	17000	0.89	15130.00
		Материалы			
	ГОСТ 26633-2015	Бетон кл. В25 F200 W6			280м³
	ГОСТ 26633-2015	Бетон кл. В7,5 F50 W2			144м³

Ведомость деталей

Поз.	Эскиз
Ск1	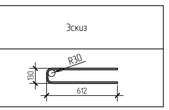

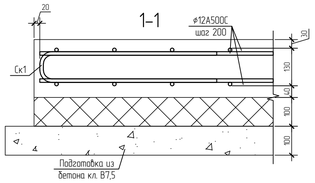

Узел выполнения усадочного шва

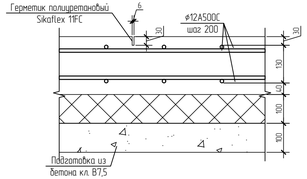

Ведомость расхода стали, кг

Марка конструкции	Изделия арматурные					
	Арматура класса					Всего
	А240			А500С		
	ГОСТ 34028-2016					
	⌀8	⌀10	Итого	⌀12	Итого	
Плита пола	335.52	2013.12	2348.6	16669.9	16669.9	19018.5

1. В начальный период твердения бетон следует защищать от попадания атмосферных осадков или высушивания и в последующем поддерживать температурно-влажностной режим с созданием условий, обеспечивающих нарастание его прочности.
2. Указания по производству работ при отрицательных температурах принять в соответствии с ППР.
3. Стыки арматуры выполнять внахлестку без сварки на величину не менее 600 мм. Стыки стержней располагать вразбежку, смещение стыков, расположенных в разных местах должно быть не менее 500 мм.
4. В плите выполнить усадочные швы. Прорезка усадочных швов должна производиться при прочности бетона не менее 50% от проектной.
5. Перед герметизацией шва он должен быть очищен от пыли и мусора путем продувки сжатым воздухом, механической очистки щеткой или пескоструйной обработкой. При использовании компрессора необходимо удедиться, что он не оставляет масляную пленку в шве. (см. узел выполнения усадочного шва).

						1535-21/2-КР3.2	
						Полигон твердых коммунальных отходов в пгт Матыгино Матыгинского района	
Изм.	Колуч.	Лист	№ док.	Подпись	Дата		
Разработал		Оханашвили			02.22	Мусоросортировочный комплекс (МСК)	Стадия: П; Лист: 10; Листов:
Проверил		Шлапо			02.22		
Н.Контр.		Обухова			02.22	Монолитная плита пола на отм. –0,050 (опалубка и армирование)	ГРАЖДАНПРОЕКТ

Согласовано

Взам. инв. N

Подпись и дата

Инв. N подл.

Копировал

Формат А3х3

Спецификация металлопроката (*масса дана с учетом массы наплавляемого металла и массы металла на деталировку)

Наименование профиля ГОСТ, ТУ	Наименование или марка металла ГОСТ, ТУ	Номер или размеры профиля, (мм)	№ п.п.	Масса металла по элементам конструкций, (т)							Общая масса, (т)
				Колонны, стойки	Балки	Связи по колоннам	Фермы, балки, связи по фермам	Прогоны	Распорки	Фахверки	
1	2	3	4	5	6	7	8	9	10	11	12
Двутавры стальные стальные горячекатаные с параллельными гранями полок ГОСТ Р 57837-2017	С355 ГОСТ 27772-2015	I 20К2	1	1,5							1,5
		I 30К2	2	32,15							32,15
		I 30Ш0	3		2,90						2,90
		I 30Ш3	4		2,10						2,10
	Итого :		5	33,65	5,0						38,65
Всего профиля :			6	33,65	5,0						38,65
Швеллеры стальные горячекатаные ГОСТ 8240-97	С345 ГОСТ 27772-2015	[27 П	7					32,03			32,03
	Итого :		8					32,03			32,03
Всего профиля :			9					32,03			32,03
Профили стальные гнутые замкнутые сварные квадратные ГОСТ 30245-2003	С345 ГОСТ 27772-2015	⊞ 140х140х6	10	0,22							0,22
		⊞ 120х120х5	11			1,40					1,40
	Итого :		12	0,22		1,40					1,62
	С245 ГОСТ 27772-2015	⊞ 120х120х5	13						7,02	5,27	12,29
	Итого :		14						7,02	5,27	12,29
Всего профиля :			15	0,22		1,40			7,02	5,27	13,91
Уголки стальные горячекатаные равнополочные ГОСТ 8509-93	С345 ГОСТ 27772-2015	L 140 х 140 х 10	16					1,07			1,07
		L 120 х 120 х 10	17				2,85				2,85
		L 100 х 100 х 8	18				8,05				8,05
		L 90 х 90 х 8	19				3,83				3,83
		L 75 х 75 х 6	20				0,50				0,50
		L 63 х 63 х 5	21				1,54				1,54
		L 50 х 50 х 5	22				1,22				1,22
	Итого :		23				17,99	1,07			19,06
	С245 ГОСТ 27772-2015	L 110 х 110 х 8	24				5,18				5,18
		L 100 х 100 х 7	25							0,39	0,39
	Итого :		26				5,18			0,39	5,57
Всего профиля :			27				23,17	1,07		0,39	24,63
Швеллеры стальные гнутые равнополочные ГОСТ 8278-83	С245 ГОСТ 27772-2015	[120х60х5 гн.	28							1,41	1,41
	Итого :		29							1,41	1,41
Всего профиля :			30							1,41	1,41
Прокат листовой горячекатаный ГОСТ 19903-2015	С245 ГОСТ 27772-2015	t 8	31						0,33	0,25	0,58
		t 12	32						0,97	0,82	1,79
	Итого :		33						1,30	1,07	2,37
	С345 ГОСТ 27772-2015	t 8	34			0,11	0,18	0,44			0,73
		t 12	35	3,5	4,9	0,17	0,30	0,26			9,13
		t 18	36	0,85	0,51	0,42					1,78
		t 20	37	0,25							0,25
		t 30	38	3,8							3,80
		t 40	39	0,32							0,32
	Итого :		40	8,72	5,41	0,70	0,48	0,70			16,01
Всего профиля :			41	8,72	5,41	0,70	0,48	0,70	1,30	1,07	18,38
Всего масса металла :			42	42,59	10,41	2,1	23,65	33,80	8,32	8,14	129,01
В том числе по маркам и наименованиям	С355		43	33,65	5,0						38,65
	С345		44	8,94	5,41	2,1	18,47	33,80			68,72
	С245		45				5,18		8,32	8,14	21,64

Ведомость элементов

Марка элемента	Сечение			Усилие для прикрепления			Наименование или марка металла	Примечание
	эскиз	поз.	состав	Qz (Qy), т	N, т	My (Mz), тм		
К1	I		I 30 К2	1,74 (2,02)	43,98	10,68 (0,64)	С355	
К2	I		I 20 К2	-	7,82	-	С355	
Б1	I		I 30 Ш0	2,51	3,01	-	С355	
Б2	I		I 30 Ш3	18,03	2,16	-	С355	
ПР1	[		[27 П	2,06	0,37	-	С345	
Сб1	⊞		⊞ 120х120х5	-	2,89	-	С345	
Р1	⊞		⊞ 120х120х5	0,05	6,23	-	С245	
Сг1	1 2	1	L 110х110х8	-	5	-	С245	
		2	L 110х110х8	-	5	-	С245	
Ф1	Сложный						С345	Лист ***
Ф2	Сложный						С345	Лист ***

1. За условную отметку 0,000 принята отметка чистого пола 1 этажа , равная абсолютной отметке +240,000.
2. Изготовление и монтаж стальных конструкций необходимо выполнять в соответствии с ГОСТ 23118-2012, СП 70.13330.2012, СП 53-101-98.
3. Минимальное усилие для крепления центрально-сжатых и центрально-растянутых элементов – 5тс.
4. Все монтажные прихватки, временные приспособления после окончания монтажа должны быть сняты, а места приварки зачищены.
5. Материалы для сварки, соответствующие сталям, принимать по таблице Г.1 СП 16.13330.2017.
6. Сварные швы с разделкой кромок выполнять с полным проваром, с обязательной зачисткой и подваркой корня шва. Качество всех сварных швов с полным проваром должно быть проверено неразрушающими методами контроля. Контроль сварных соединений должен проводиться по I категории (высокому уровню) качества в соответствии с требованиями ГОСТ 23118-2012 "Конструкции стальные строительные. Общие технические условия".
7. В постоянных болтовых соединениях приняты болты М16, М20, М24 класса точности "В", класса прочности 8.8 по ГОСТ 4014-2013
8. Защиту стальных конструкций от коррозии производить лакокрасочным покрытием группы I, общая толщина покрытия 80 мкм. Площадь поверхности 3054 м^2.

Согласовано

Взам. инв. №

Подпись и дата

Инв. № подл.

Изм.	Кол. уч.	Лист	№ док.	Подп.	Дата	1535-21/2-КР3.2		
						полигон твердых коммунальных отходов в пгт Мотыгино Мотыгинского района		
Разработал		Беляев			02.22	Мусоросортировочный комплекс (МСК)	Стадия	Лист	Листов
Проверил		Шлапо			02.22		П	11	
Н. Контр.		Обухова			02.22	Конструкции металлические. Ведомость элементов, спецификация металлопроката	ГРАЖДАНПРОЕКТ		

Формат А2

Схема расположения колонн, связей по колоннам и стоек фахверка

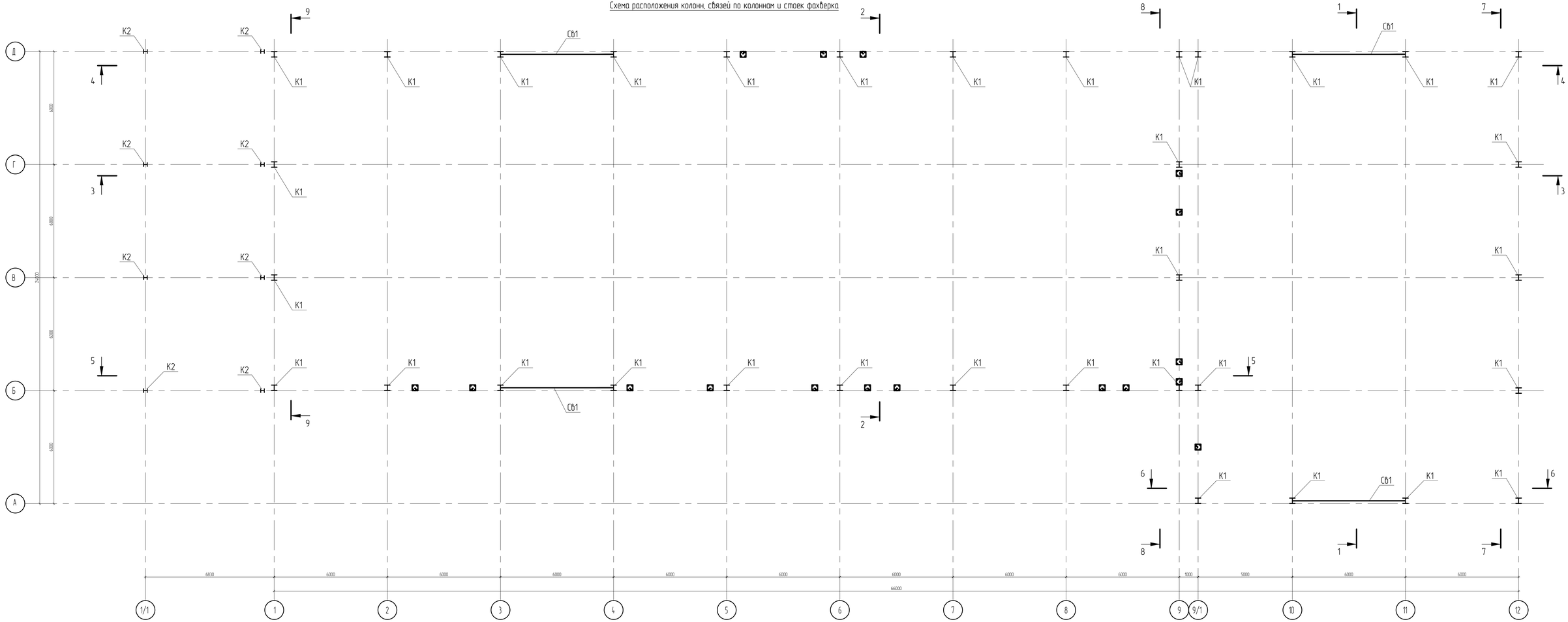

						1535-21/2-КР3.2	
						полигон твёрдых коммунальных отходов в пгт Матыгино Матыгинского района	
Изм.	Кол. уч.	Лист	№ док.	Подп.	Дата		
Разработал		Беляев			02.22	Мусоросортировочный комплекс (МСК)	Стадия: П; Лист: 12; Листов:
Проверил		Шлапо			02.22		
Н. Контр.		Обухова			02.22	Конструкции металлические. Схема расположения колонн, связей по колоннам и стоек фахверка	ГРАЖДАНПРОЕКТ

Согласовано

Взам. инв. №

Подпись и дата

Инв. № подл.

Формат А3х3

Схема расположения балок, прогонов покрытия

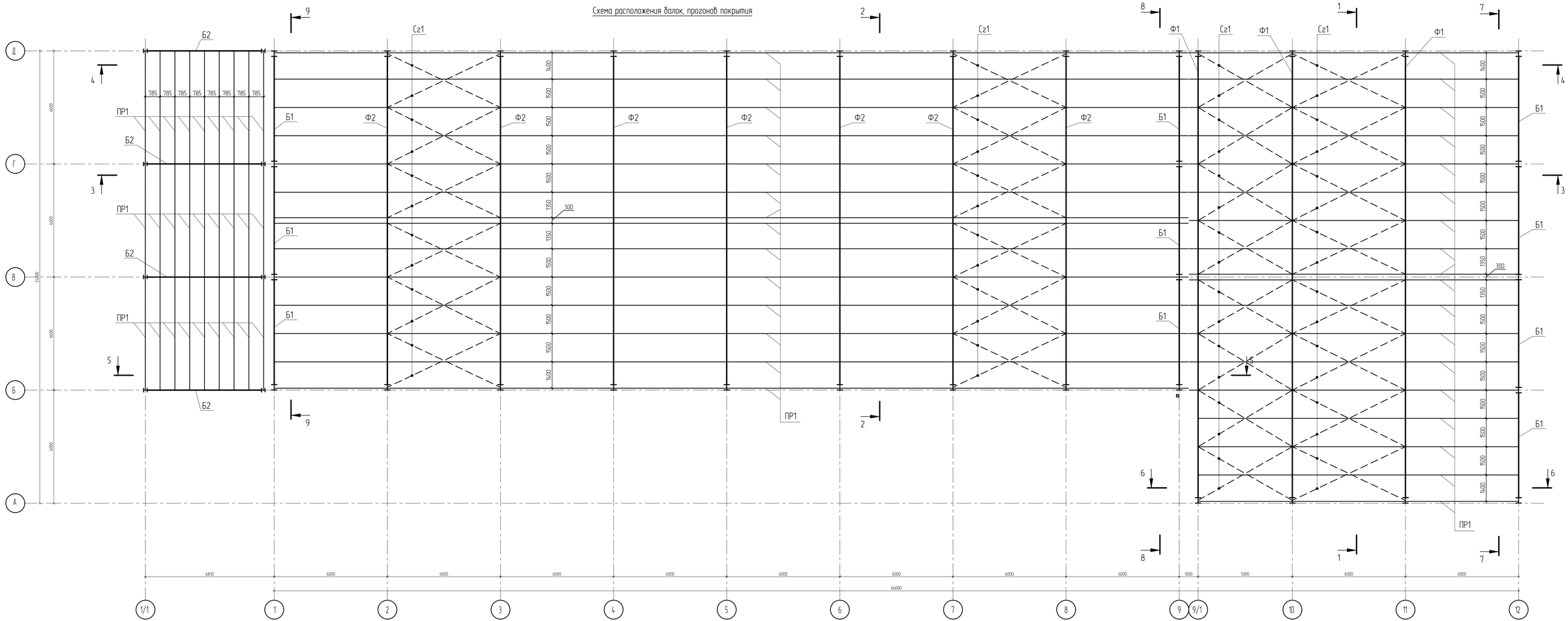

Изм.	Кол. уч.	Лист	№ док.	Подп.	Дата
Разработал		Беляев			02.22
Проверил		Шлапо			02.22
Н. Контр.		Обухова			02.22

1535-21/2-КР3.2

полигон твёрдых коммунальных отходов в пгт Матыгино Матыгинского района

Мусоросортировочный комплекс (МСК)

Стадия	Лист	Листов
П	13	

Конструкции металлические. Схема расположения балок, прогонов покрытия

ГРАЖДАНПРОЕКТ

Формат А3х3

Согласовано

Взам. инв. №

Подпись и дата

Инв. № подл.

Схема расположения распорок по нижним поясам ферм

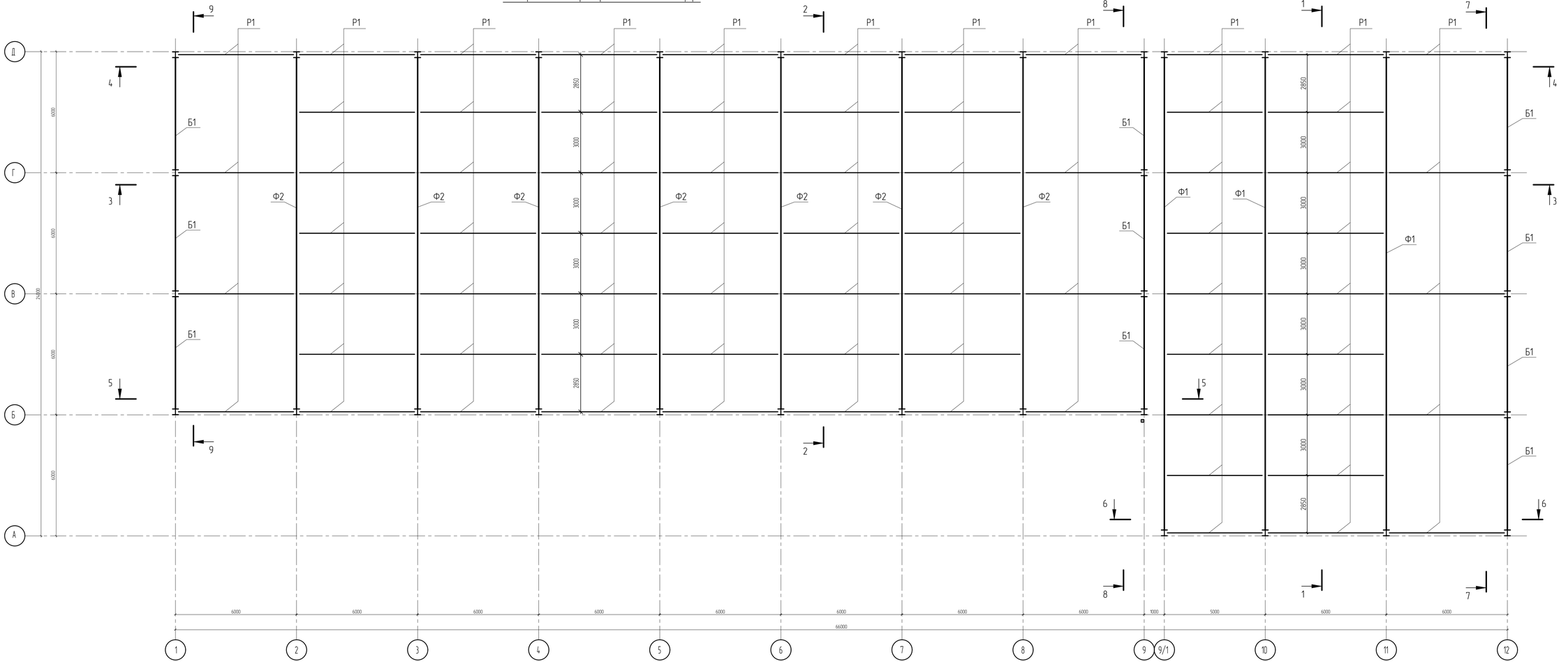

						1535-21/2-КР3.2	
						полигон твердых коммунальных отходов в пгт Матыгино Матыгинского района	
Изм.	Кол. уч.	Лист	№ док.	Подп.	Дата		
Разработал		Беляев			02.22	Мусоросортировочный комплекс (МСК)	Стадия: П; Лист: 14; Листов:
Проверил		Шлапо			02.22		
Н. Контр.		Обухова			02.22	Конструкции металлические. Схема расположения распорок по нижним поясам ферм	ГРАЖДАНПРОЕКТ

Согласовано

Взам. инв. №

Подпись и дата

Инв. № подл.

Формат А3х3

1–1

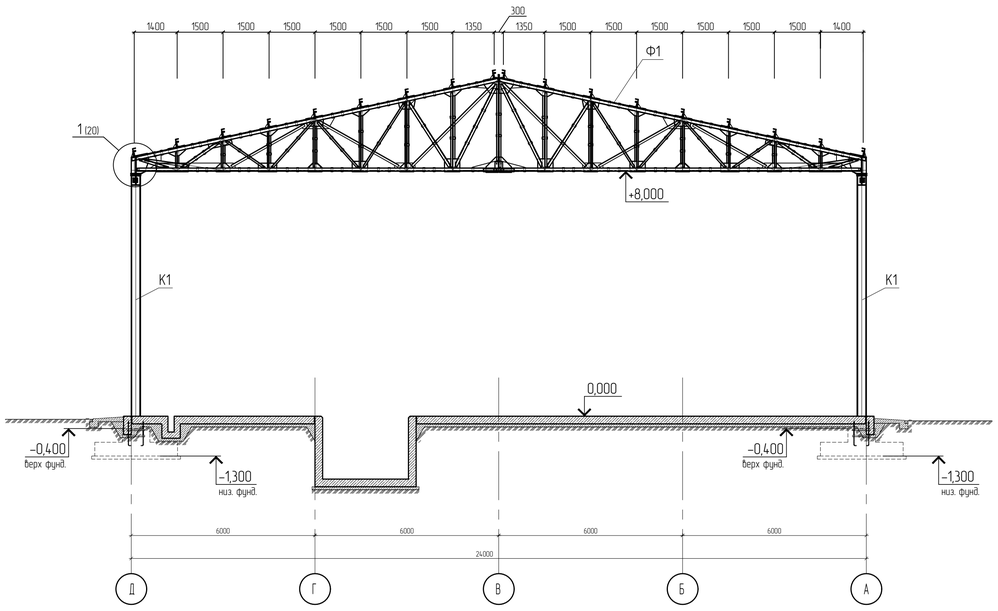

2–2

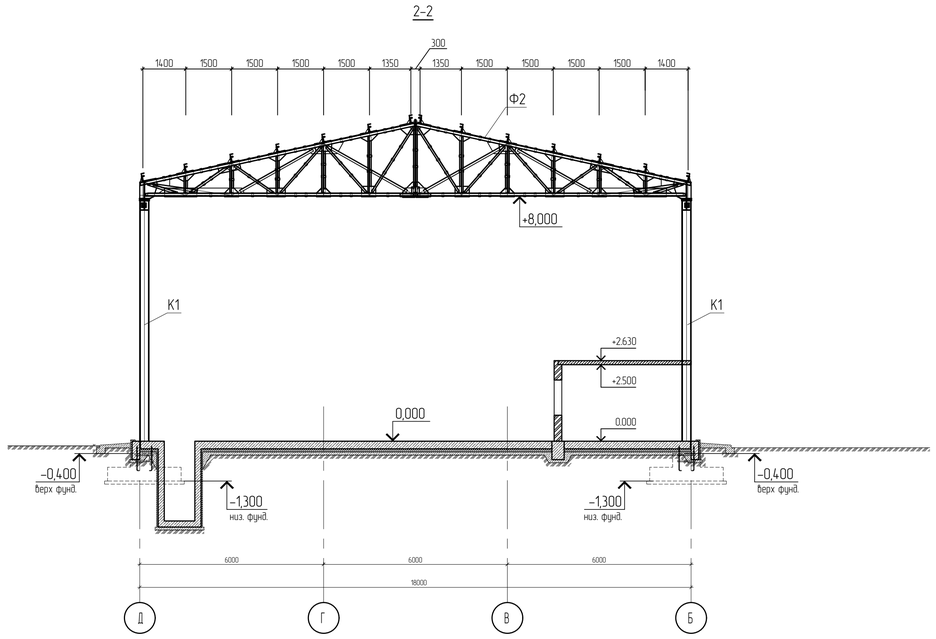

База колонны К1

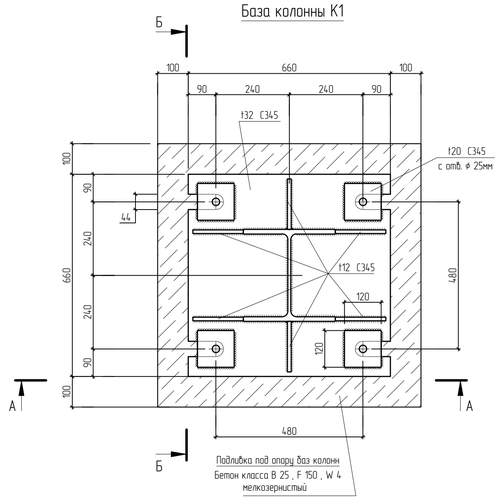

А–А

(катет сварных швов 12 мм)

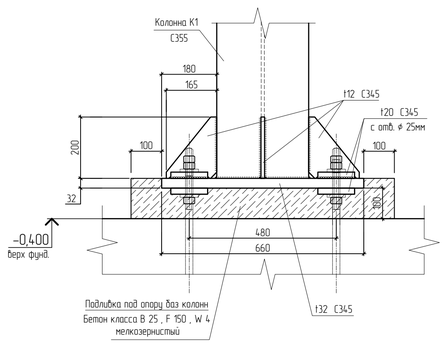

Б–Б

(катет сварных швов 12 мм)

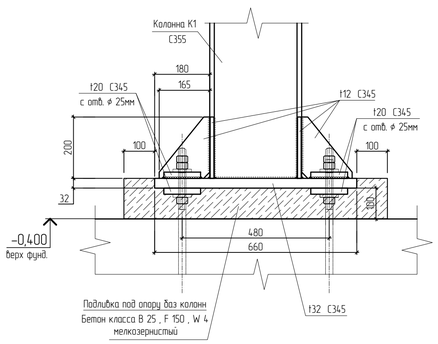

Таблица расчетных нагрузок на базы колонн

Марка базы колонны	Правило знаков	Усилие	Опорные усилия			Примечание
			N max	Q max	M max	
К 1	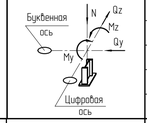	N , тс	44,23	44,04	43,98	
		Mz , тс · м	0,63	0,95	0,94	
		My , тс · м	2,26	10,19	10,68	
		Qz , тс	0,26	2,04	1,74	
		Qy , тс	1,4	1,68	2,02	
К 2	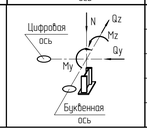	N , тс	7,82	–	–	
		Mz , тс · м	–	–	–	
		My , тс · м	–	–	–	
		Qz , тс	–	–	–	
		Qy , тс	–	–	–	

Спецификация на объем бетона подливки под опору баз колонн

Марка поз.	Обозначение	Наименование	Кол-во	Масса ед.,кг	Примеч.
		Подливка под опору баз колонн			Общий расход на все базы
		Материалы :			
		Бетон класса В 25 , F 150 , W 4			3,5 м³ мелкозернистый

							1535-21/2-КР3.2
							полигон твёрдых коммунальных отходов в пгт Матыгино Матыгинского района
Изм.	Кол. уч.	Лист	№ док.	Подп.	Дата		
Разработал		Беляев			02.22	Мусоросортировочный комплекс (МСК)	Стадия: П; Лист: 15; Листов:
Проверил		Шлапо			02.22		
Н. Контр.		Обухова			02.22	Конструкции металлические. Разрезы 1-1, 2-2	ГРАЖДАНПРОЕКТ

Согласовано

Взам. инв. №

Подпись и дата

Инв. № подл.

Формат А1

3-3

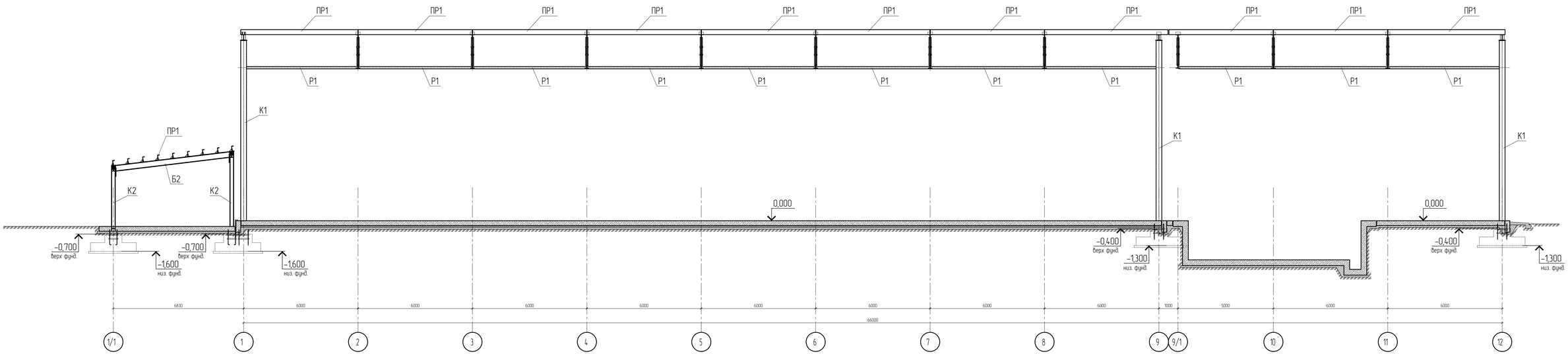

База колонны К2

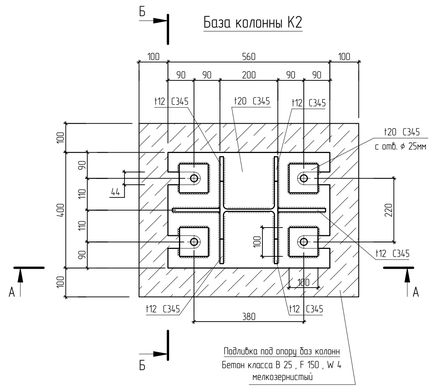

А-А

(катет сварных швов 12 мм)

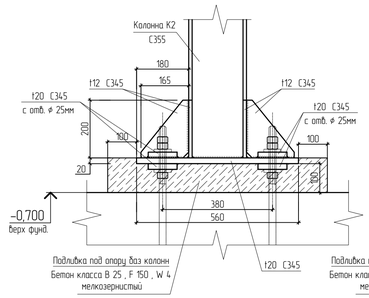

Б-Б

(катет сварных швов 12 мм)

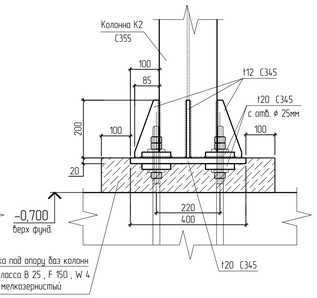

						1535-21/2-КР3.2	
						полигон твердых коммунальных отходов в пгт Матыгино Матыгинского района	
Изм.	Кол. уч.	Лист	№ док.	Подп.	Дата		
Разработал		Беляев			02.22	Мусоросортировочный комплекс (МСК)	Стадия: П; Лист: 16; Листов:
Проверил		Шлапо			02.22		
Н. Контр.		Обухова			02.22	Конструкции металлические. Разрез 3-3	ГРАЖДАНПРОЕКТ

Согласовано

Взам. инв. №

Подпись и дата

Инв. № подл.

Формат А3х3

4–4

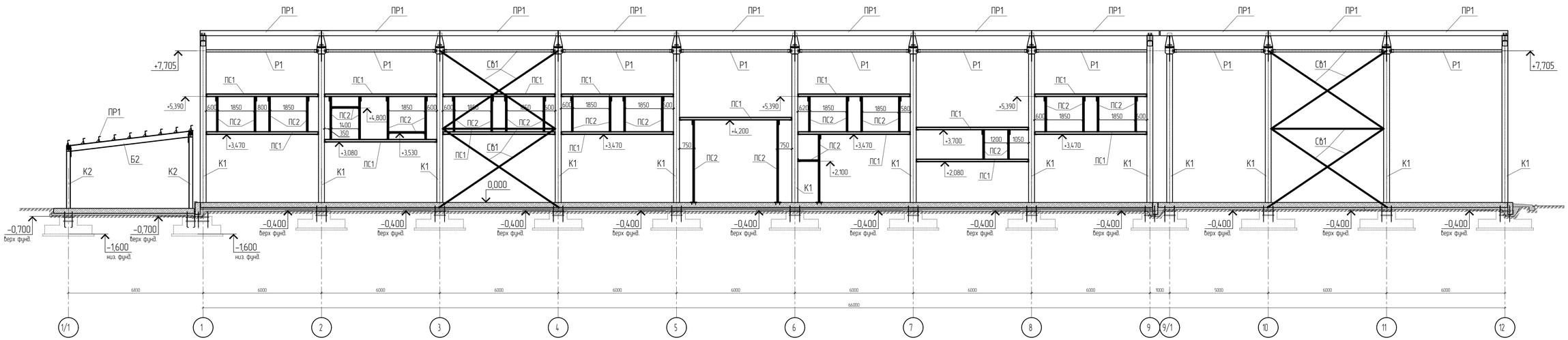

База колонны К1 (двойная)

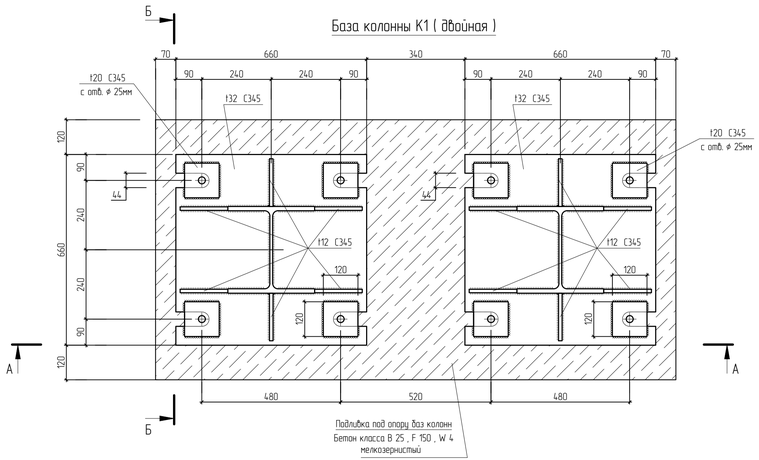

А–А

(катет сварных швов 12 мм)

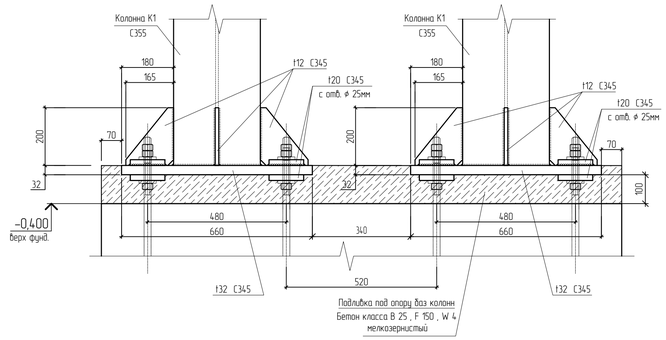

Б–Б

(катет сварных швов 12 мм)

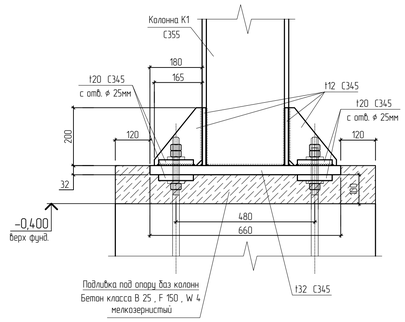

						1535-21/2-КР3.2	
						полигон твердых коммунальных отходов в пгт Матыгино Матыгинского района	
Изм.	Кол. уч.	Лист	№ док.	Подп.	Дата		
Разработал		Беляев			02.22	Мусоросортировочный комплекс (МСК)	Стадия: П; Лист: 17; Листов:
Проверил		Шлапо			02.22		
Н. Контр.		Обухова			02.22	Конструкции металлические. Разрез 4–4	ГРАЖДАНПРОЕКТ

Согласовано

Взам. инв. №

Подпись и дата

Инв. № подл.

Формат А3х3

5-5

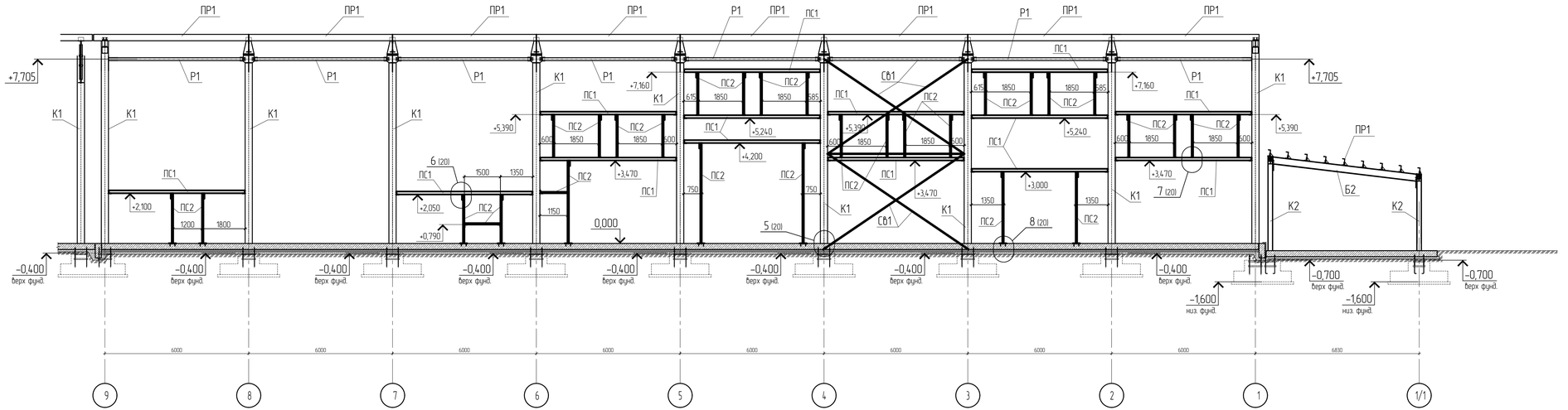

База колонны К1, К2 (сдвоенная)

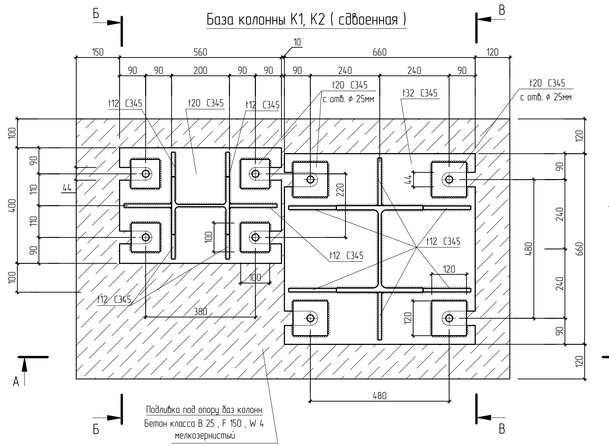

А-А

(катет сварных швов 12 мм)

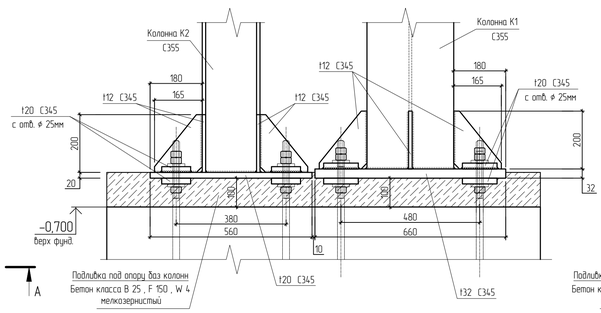

Б-Б

(катет сварных швов 12 мм)

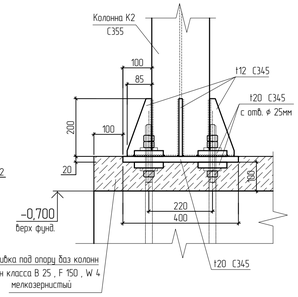

В-В

(катет сварных швов 12 мм)

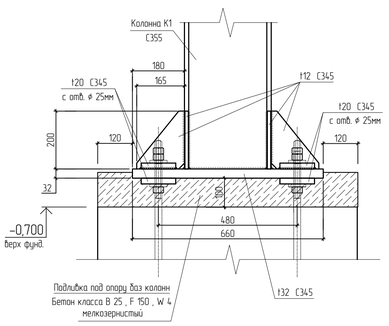

							1535-21/2-КР3.2
							полигон твёрдых коммунальных отходов в пгт Матыгино Матыгинского района
Изм.	Кол. уч.	Лист	№ док.	Подп.	Дата		
Разработал		Беляев			02.22	Мусоросортировочный комплекс (МСК)	Стадия: П; Лист: 18; Листов:
Проверил		Шлапо			02.22		
Н. Контр.		Обухова			02.22	Конструкции металлические. Разрез 5-5	ГРАЖДАНПРОЕКТ

Согласовано

Взам. инв. №

Подпись и дата

Инв. № подл.

Формат А3х3

6-6

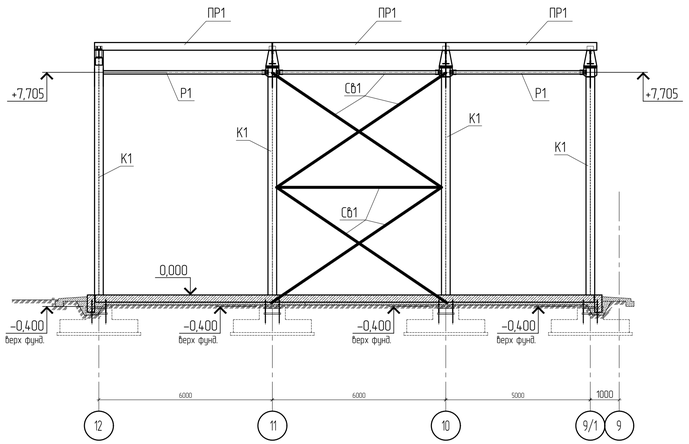

7-7

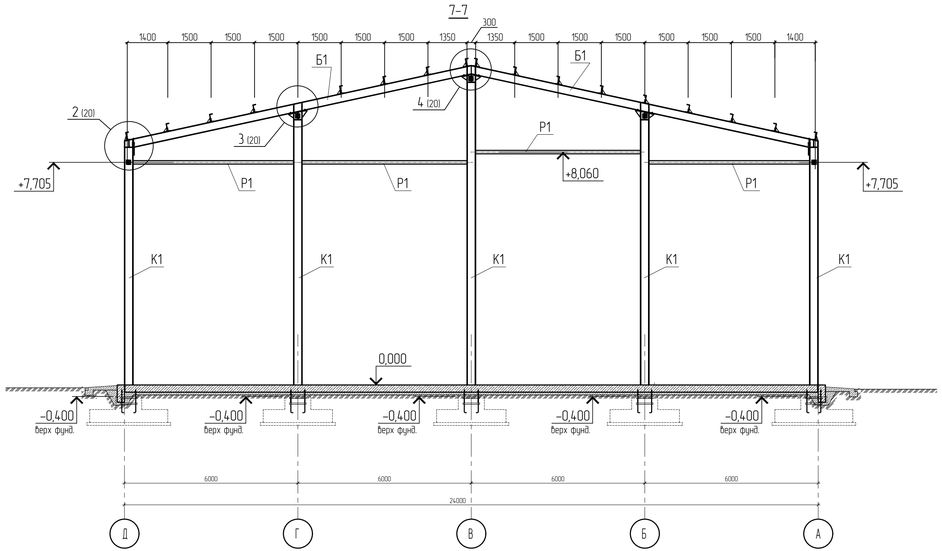

8-8

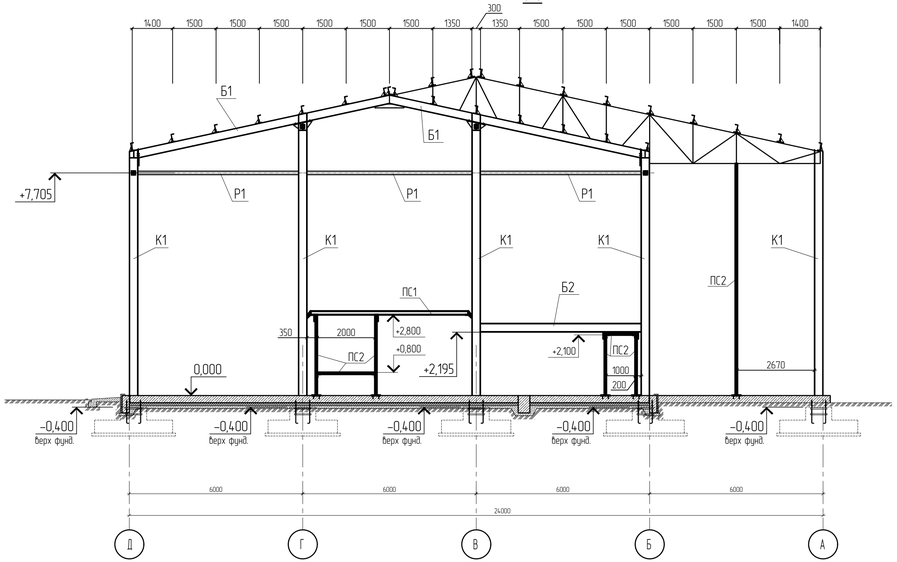

9-9

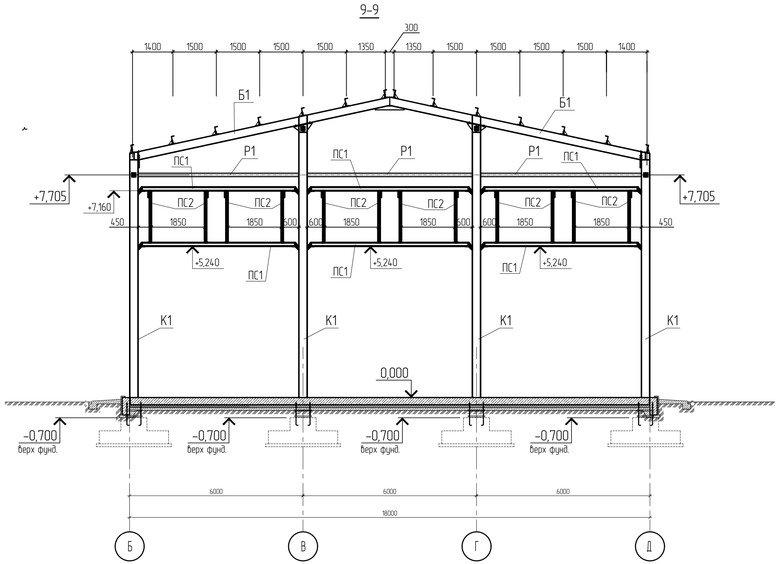

Согласовано

Взам. инв. №

Подпись и дата

Инв. № подл.

						1535-21/2-КР3.2	
						полигон твердых коммунальных отходов в пгт Матыгино Матыгинского района	
Изм.	Кол. уч.	Лист	№ док.	Подп.	Дата		
Разработал		Беляев			02.22	Мусоросортировочный комплекс (МСК)	Стадия: П; Лист: 19; Листов:
Проверил		Шлапо			02.22		
Н. Контр.		Обухова			02.22	Конструкции металлические. Разрезы 6-6, 7-7, 8-8, 9-9	ГРАЖДАНПРОЕКТ

Формат А3х3

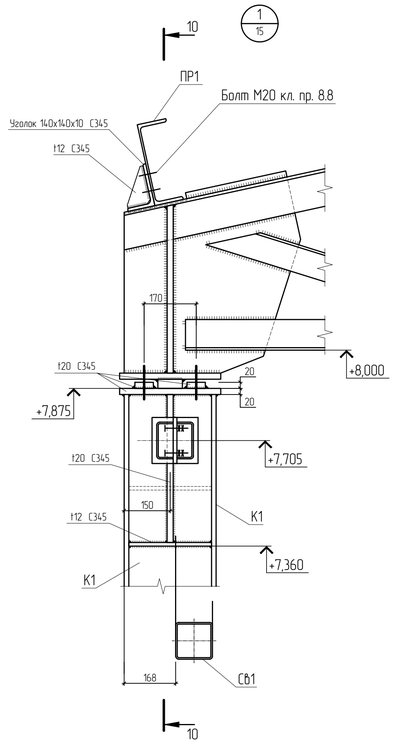

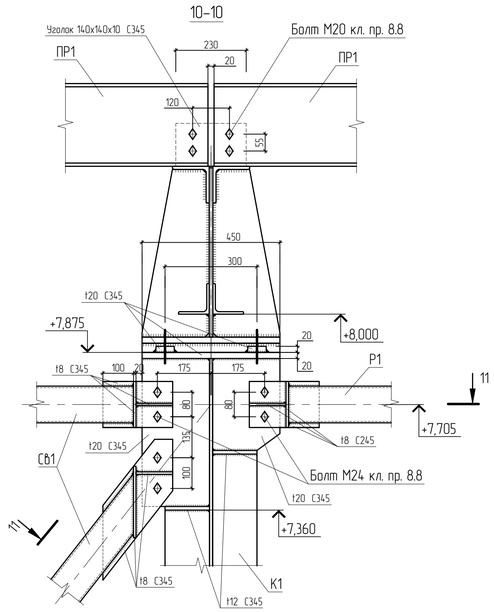

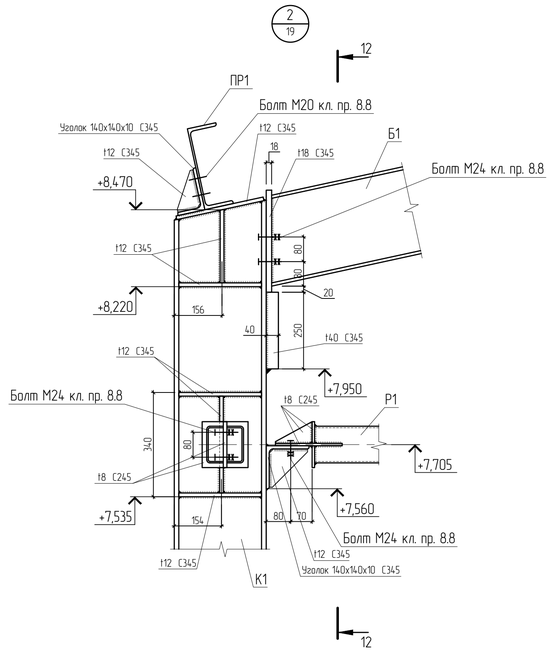

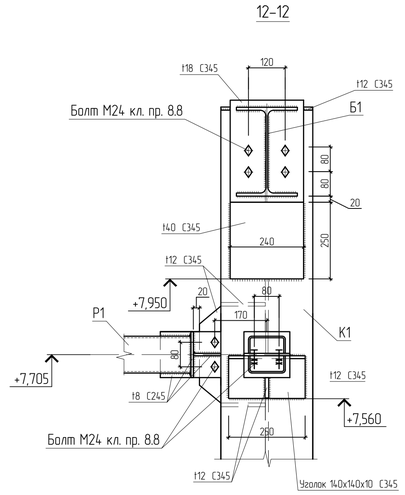

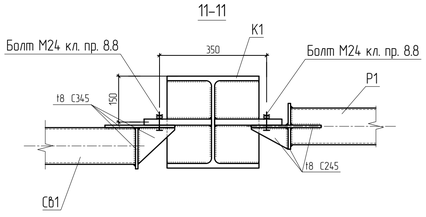

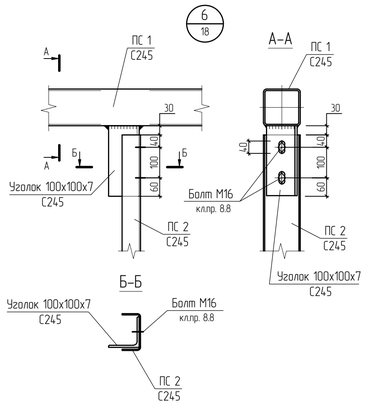

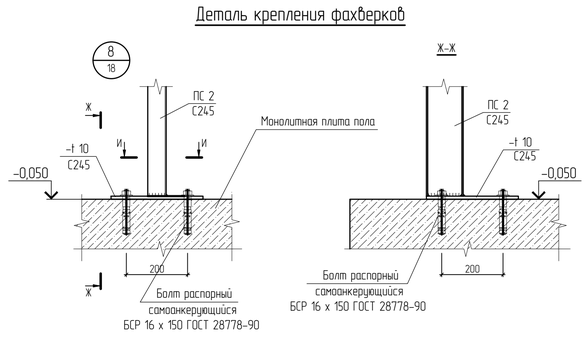

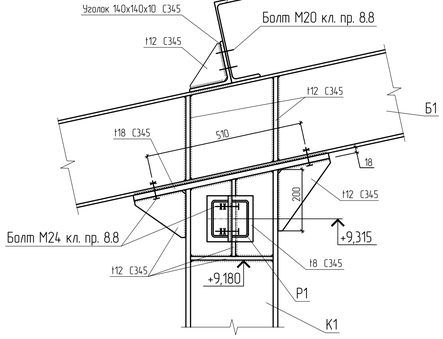

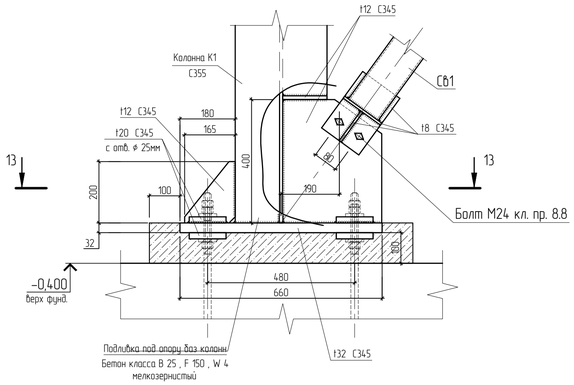

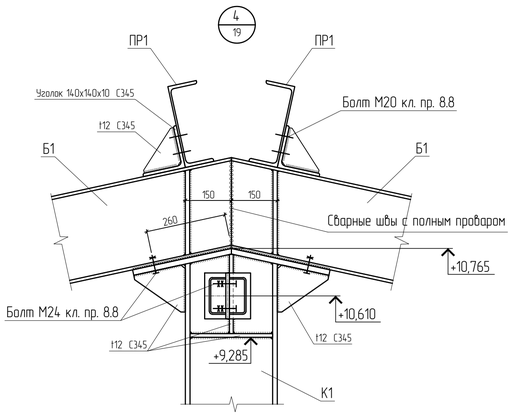

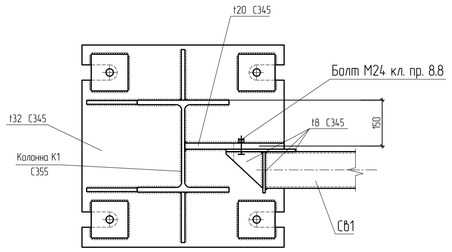

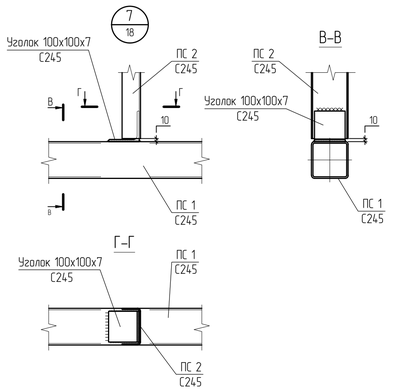

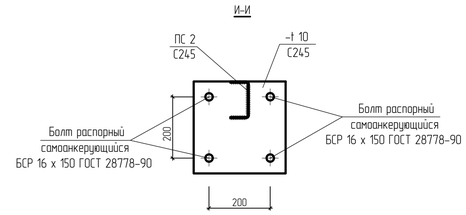

Согласовано

Взам. инв. №

Подпись и дата

Инв. № подл.

						1535-21/2-КР3.2	
						полигон твёрдых коммунальных отходов в пгт Матыгино Матыгинского района	
Изм.	Кол. уч.	Лист	№ док.	Подп.	Дата		
Разработал		Беляев			02.22	Мусоросортировочный комплекс (МСК)	Стадия: П; Лист: 20; Листов:
Проверил		Шлапо			02.22		
Н. Контр.		Обухова			02.22	Конструкции металлические. Узлы 1 .. 8	ГРАЖДАНПРОЕКТ

Формат А1

Ферма Ф1
Схема усилий и сечений

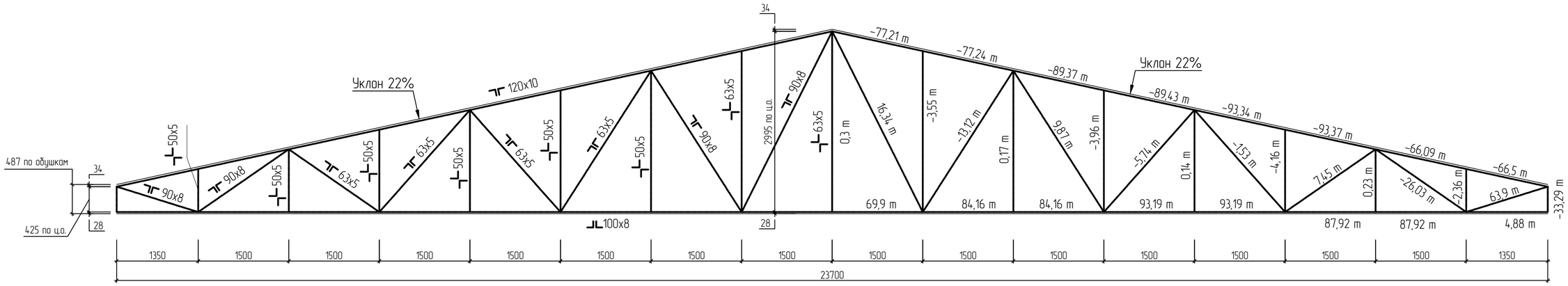

Ферма Ф2
Схема усилий и сечений

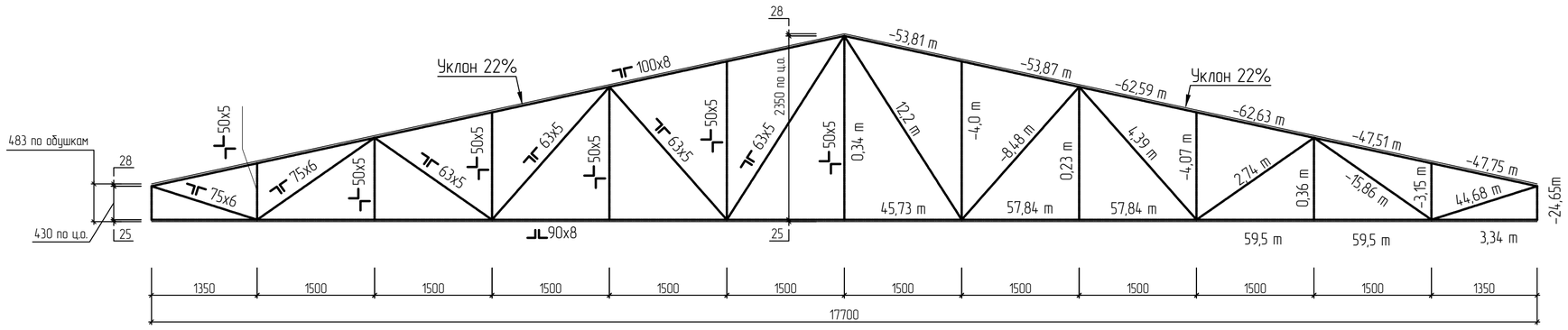

Согласовано

Взам. инв. N

Подпись и дата

Инв. N подл.

Изм.	Колуч.	Лист	№ док.	Подпись	Дата
Разработал		Беляев			02.22
Проверил		Шлапо			02.22
Н. Контр.		Обухова			02.22

1535-21/2-КР3.2

полигон твердых коммунальных отходов в пгт Мотыгино Мотыгинского района

Мусоросортировочный комплекс (МСК)

Стадия	Лист	Листов
П	21	

Конструкции металлические.
Фермы Ф1 и Ф2. Схемы усилий и сечений

ГРАЖДАНПРОЕКТ

Копировал

Формат А2

Ферма Ф1
Коструктивные элементы (узлы)

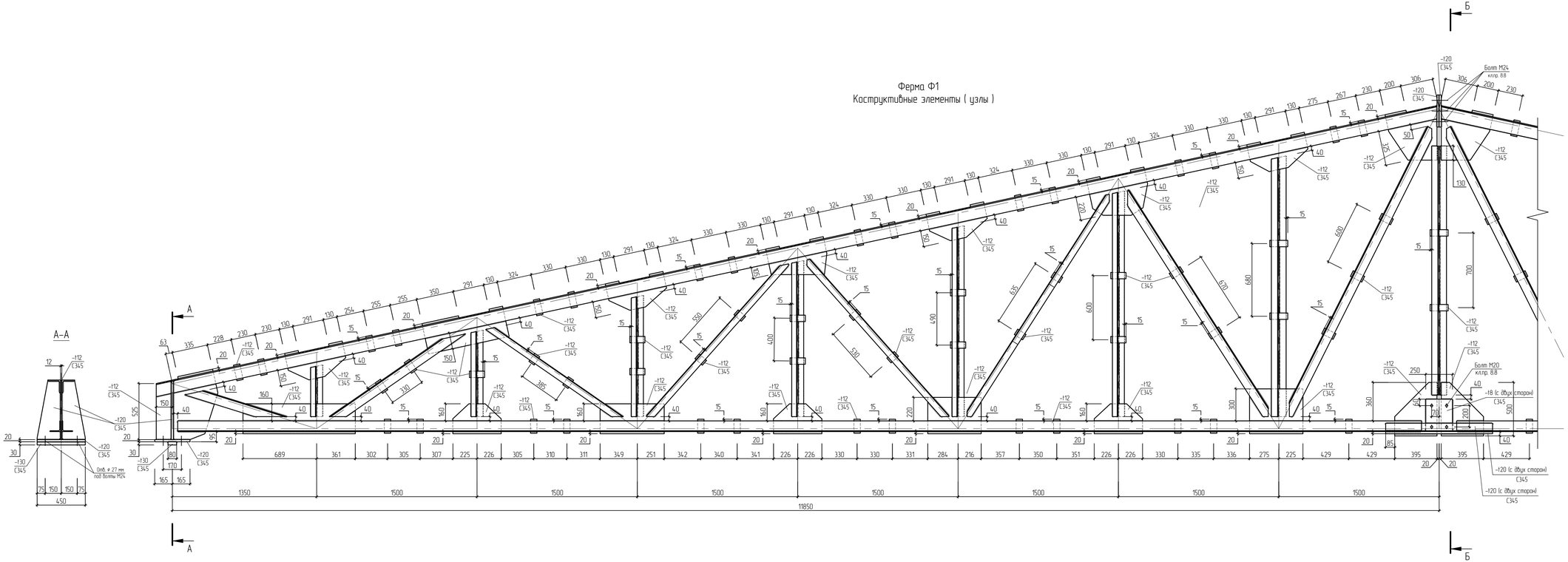

						1535-21/2-КР3.2	
						полигон твердых коммунальных отходов в пгт Матыгино Матыгинского района	
Изм.	Кол. уч.	Лист	№ док.	Подп.	Дата		
Разработал		Беляев			02.22	Мусоросортировочный комплекс (МСК)	Стадия: П; Лист: 22; Листов:
Проверил		Шлапо			02.22		
Н. Контр.		Обухова			02.22	Конструкции металлические. Ферма Ф1 Коструктивные элементы (узлы)	ГРАЖДАНПРОЕКТ

Согласовано

Взам. инв. №

Подпись и дата

Инв. № подл.

Формат А3х3

Ферма Ф2
Коструктивные элементы (узлы)

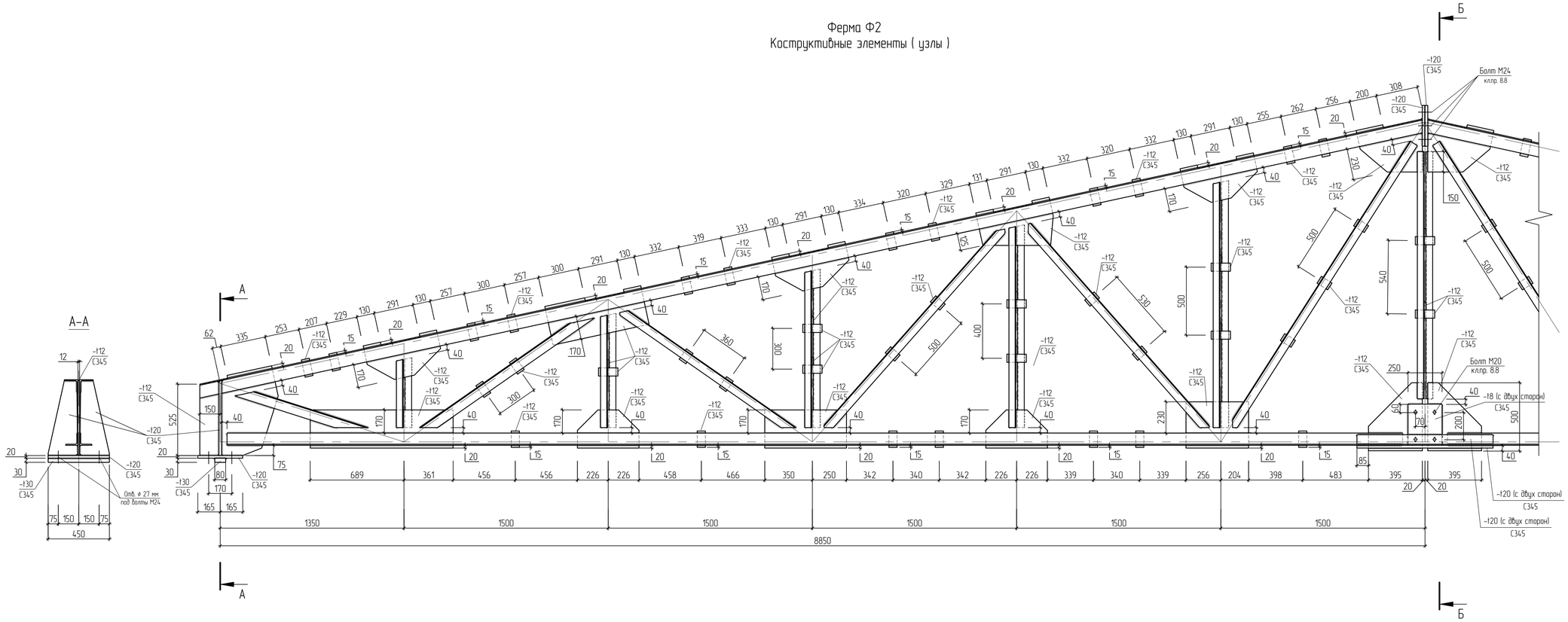

Изм.	Кол. уч.	Лист	№ док.	Подп.	Дата
Разработал		Беляев			02.22
Проверил		Шлапо			02.22
Н. Контр.		Обухова			02.22

1535-21/2-КР3.2

полигон твердых коммунальных отходов в пгт Матыгино Матыгинского района

Мусоросортировочный комплекс (МСК)

Стадия	Лист	Листов
П	23	

Конструкции металлические. Ферма Ф2 Коструктивные элементы (узлы)

ГРАЖДАНПРОЕКТ

Формат А3х3

Согласовано

Взам. инв. №

Подпись и дата

Инв. № подл.

Спецификация на анкерные блоки Аб1 и Аб2

Анкерный блок Аб1

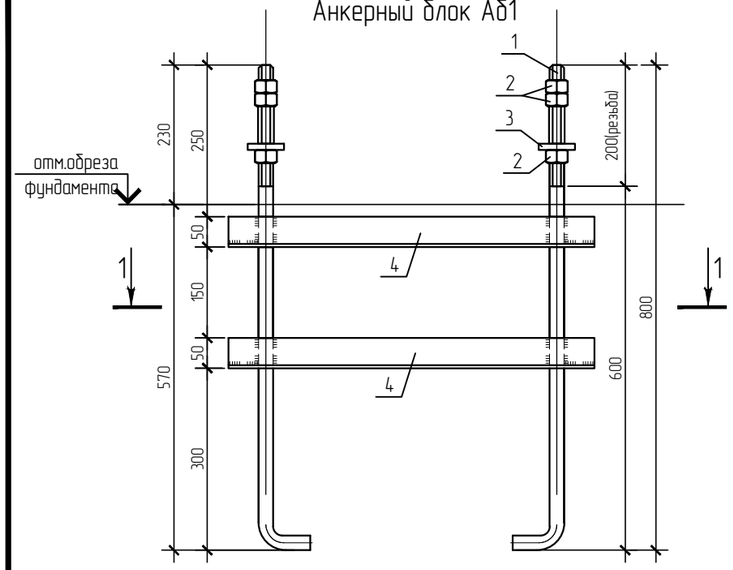

1–1

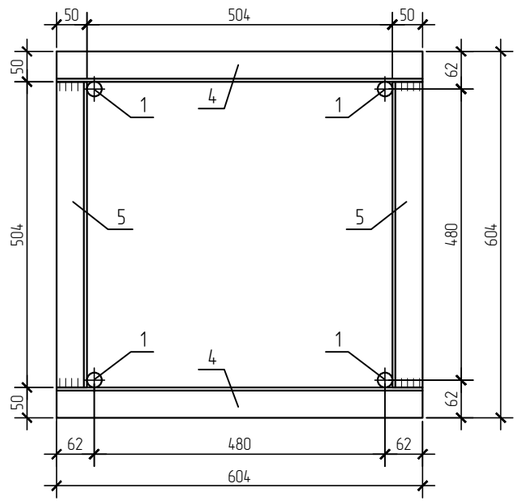

Анкерный блок Аб2

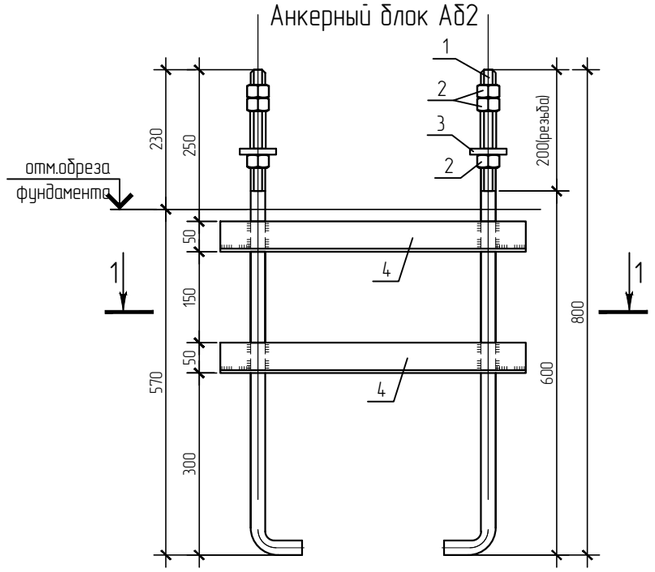

1–1

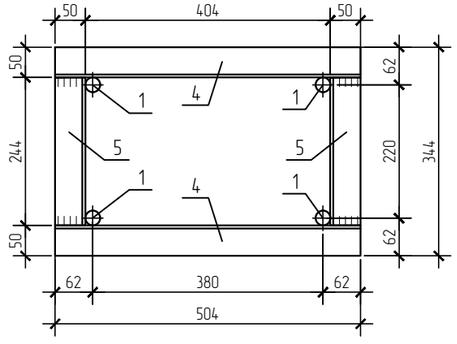

Поз.	Обозначение	Наименование	Кол.	Масса ед., кг	Приме-чание
		Анкерный блок Аб1:		22.63	
1		Шпилька 1М24х800 09Г2с-6 ГОСТ 24379.1-2012	4	3,09	12.36
2		Гайка М24-6Н.5(S36) ГОСТ 5915-70*	12	0,12	1.44
3		Шайба М24 ГОСТ 24379.1-2012	4	0,12	0.48
4		Уголок $\frac{50х5\ ГОСТ\ 8509-93}{С245\ ГОСТ\ 27772-2015}$, L = 604	2	2,28	4.55
5		Уголок $\frac{50х5\ ГОСТ\ 8509-93}{С245\ ГОСТ\ 27772-2015}$, L = 504	2	1,90	3.80
		Анкерный блок Аб2:		19.92	
1		Шпилька 1М24х800 09Г2с-6 ГОСТ 24379.1-2012	4	3,09	12.36
2		Гайка М24-6Н.5(S36) ГОСТ 5915-70*	12	0,12	1.44
3		Шайба М24 ГОСТ 24379.1-2012	4	0,12	0.48
4		Уголок $\frac{50х5\ ГОСТ\ 8509-93}{С245\ ГОСТ\ 27772-2015}$, L = 504	2	1,90	3.80
5		Уголок $\frac{50х5\ ГОСТ\ 8509-93}{С245\ ГОСТ\ 27772-2015}$, L = 244	2	0,92	1.84

1. Сварку производить электродами Э-42А ГОСТ 9467-75* в соответствии с ГОСТ 10922-90. Толщину сварных швов принимать по меньшей толщине свариваемых элементов, но не менее 6мм.
2. Гайки и шайбы не приваривать.
3. После сварки и зачистки сварных швов металлические изделия окрасить эмалью ПФ 115 ГОСТ 926-82, нанесенной по грунтовке ГФ-021 ГОСТ 25129-82. Общая толщина покрытия 160 мкм, в том числе толщина грунта – 80 мкм, толщина слоя эмали – 80 мкм.
4. Спецификация посчитана на анкерные блоки в количестве 1 шт.

Согласовано

Взам. инв. N

Подпись и дата

Инв. N подл.

Изм.	Кол.уч.	Лист	№ док.	Подпись	Дата
Разработал		Оханашвили			02.22
Проверил		Шлапо			02.22
Н. контроль		Обухова			02.22

1535-21/2-КЗ.2-Аб1, Аб2

Анкерный блок Аб1, Аб2

Стадия	Масса	Масштаб
П	см. табл.	
Лист	Листов	

ГРАЖДАНПРОЕКТ

Копировал

Формат А3

Сетка арматурная нижняя Сн1

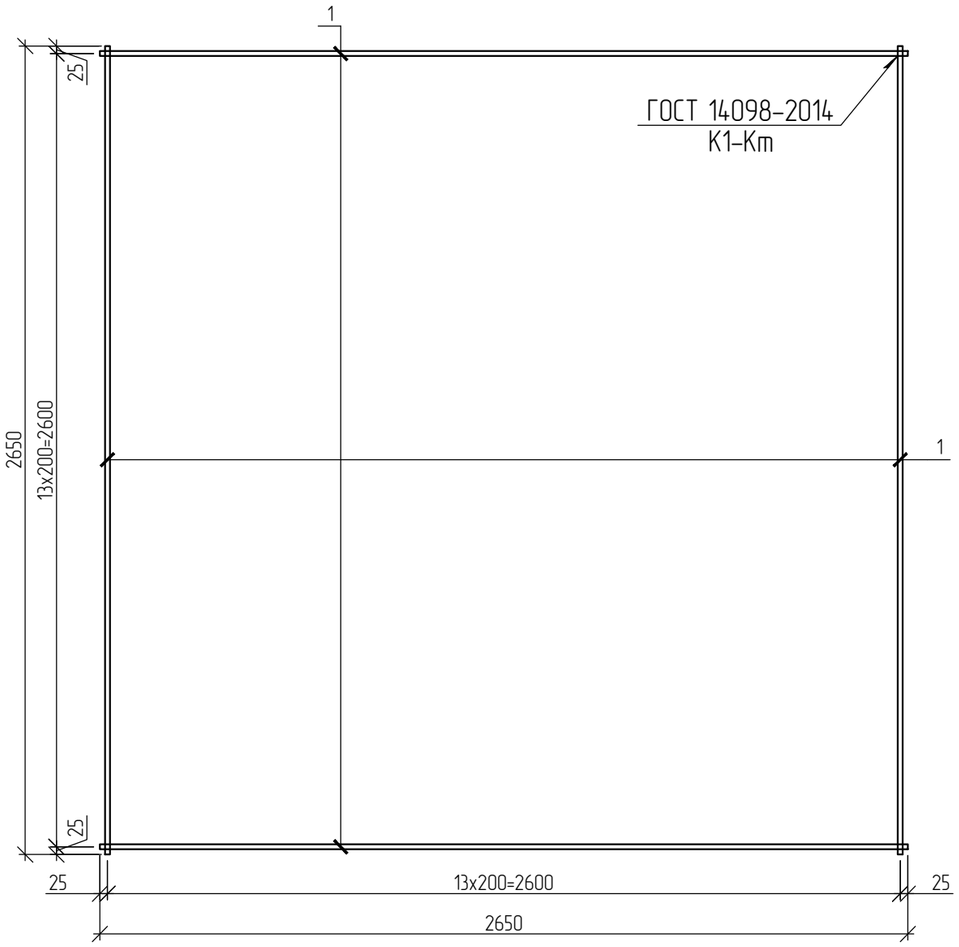

Сетка арматурная нижняя Сн1

Марка изделия	Поз.	Обозначение	Кол.	Масса ед., кг	Масса изделия, кг
Сн1	1	16А500С ГОСТ 34028-2016, L=2650	28	4,18	117,09

1. Сварку сеток выполнять контактно-точечной по ГОСТ 14098-2014 электродами Э42А ГОСТ 9467-75*.

Изм.	Кол.уч.	Лист	№док.	Подпись	Дата
Разработал		Оханашвили			02.22
Проверил		Шлапо			02.22
Н.Контр.		Обухова			02.22

1535-21/2-КР3.2-Сн1

Сетка арматурная нижняя Сн1

Стадия	Масса	Масштаб
П	117,09	

Лист	Листов

ГРАЖДАНПРОЕКТ

Согласовано

Взам. инв. №

Подп. и дата

Инв. № подл.

Сетка арматурная нижняя Сн2

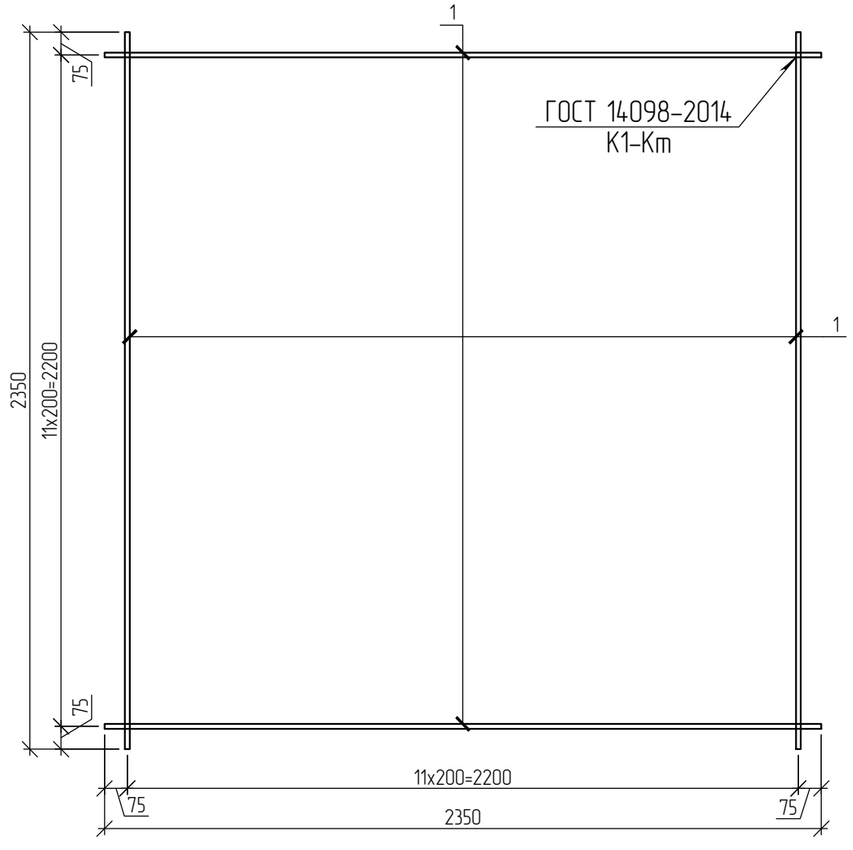

Сетка арматурная нижняя Сн2

Марка изделия	Поз.	Обозначение	Кол.	Масса ед., кг	Масса изделия, кг
Сн2	1	16А500С ГОСТ 34028-2016, L=2350	24	3,71	89,00

1. Сварку сеток выполнять контактно-точечной по ГОСТ 14098-2014 электродами Э42А ГОСТ 9467-75*.

Изм.	Кол.уч.	Лист	№док.	Подпись	Дата
Разработал		Оханашвили			02.22
Проверил		Шлапо			02.22
Н.Контр.		Обухова			02.22

1535-21/2-КР3.2-Сн2

Сетка арматурная нижняя Сн2

Стадия	Масса	Масштаб
П	89,00	

Лист	Листов

ГРАЖДАНПРОЕКТ

Согласовано

Взам. инв. №

Подп. и дата

Инв. № подл.

Сетка арматурная верхняя СВ1

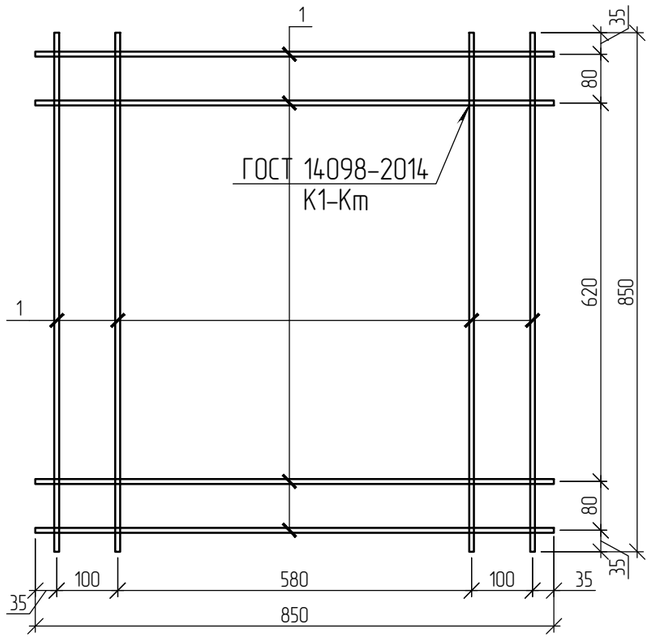

Сетка арматурная верхняя СВ1

Марка изделия	Поз.	Обозначение	Кол.	Масса ед., кг	Масса изделия, кг
СВ1	1	8А500С ГОСТ 34028-2016, L=850	8	0,34	2,69

1. Сварку сеток выполнять контактно-точечной по ГОСТ 14098-2014 электродами Э42А ГОСТ 9467-75*.

Изм.	Кол.уч.	Лист	№док.	Подпись	Дата	1535-21/2-КР3.2-СВ1			
Разработал		Оханашвили			02.22	Сетка арматурная верхняя СВ1	Стадия	Масса	Масштаб
Проверил		Шлапо			02.22		П	2,69	
							Лист	Листов	
Н.Контр.		Обухова			02.22		ГРАЖДАНПРОЕКТ		

Согласовано

Взам. инв. №

Подп. и дата

Инв. № подл.

Сетка арматурная верхняя СВ2

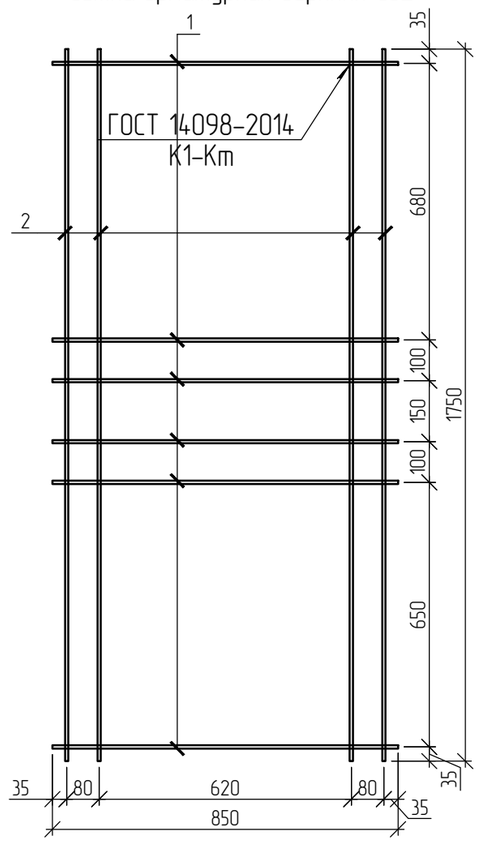

Сетка арматурная верхняя СВ2

Марка изделия	Поз.	Обозначение	Кол.	Масса ед., кг	Масса изделия, кг
СВ2	1	8А500С ГОСТ 34028-2016, L=850	6	0,34	4,78
	2	8А500С ГОСТ 34028-2016, L=1750	4	0,69	

1. Сварку сеток выполнять контактно-точечной по ГОСТ 14098-2014 электродами Э42А ГОСТ 9467-75*.

Изм.	Кол.уч.	Лист	№док.	Подпись	Дата	1535-21/2-КР3.2-СВ2			
Разработал		Оханашвили			02.22	Сетка арматурная верхняя СВ2	Стадия	Масса	Масштаб
Проверил		Шлапо			02.22		П	4.78	
							Лист	Листов	
Н.Контр.		Обухова			02.22		ГРАЖДАНПРОЕКТ		

Согласовано

Взам. инв. №

Подп. и дата

Инв. № подл.

Сетка арматурная верхняя СВ3

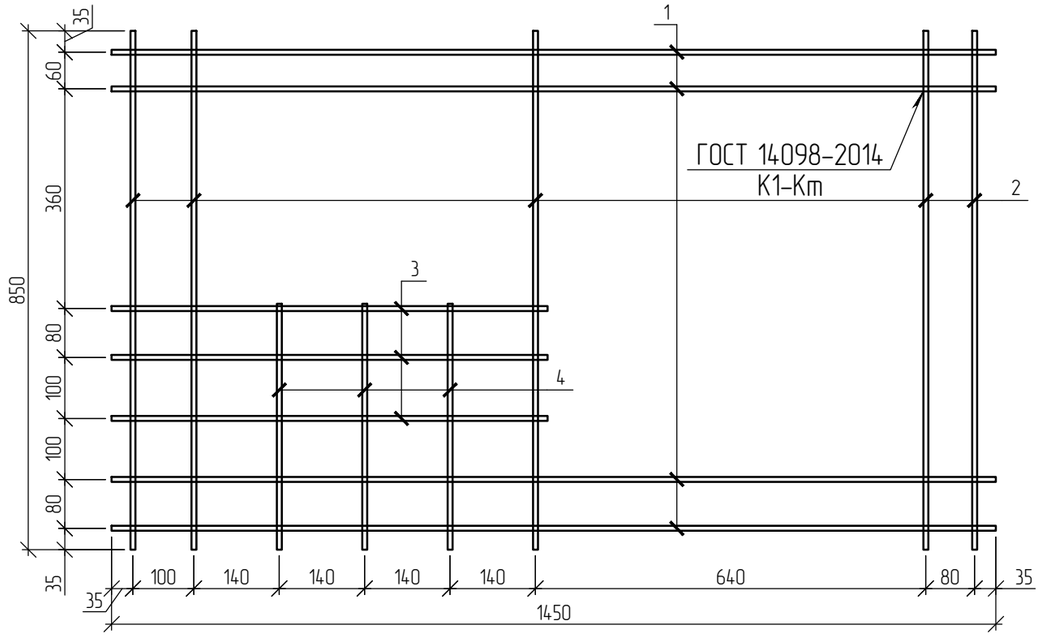

Сетка арматурная верхняя СВ3

Марка изделия	Поз.	Обозначение	Кол.	Масса ед., кг	Масса изделия, кг
СВ3	1	8А500С ГОСТ 34028-2016, L=1450	4	0,57	4,96
	2	8А500С ГОСТ 34028-2016, L=850	4	0,34	
	3	8А500С ГОСТ 34028-2016, L=715	3	0,28	
	4	8А500С ГОСТ 34028-2016, L=405	3	0,16	

1. Сварку сеток выполнять контактно-точечной по ГОСТ 14098-2014 электродами Э42А ГОСТ 9467-75*.

Изм.	Кол.уч.	Лист	№док.	Подпись	Дата	1535-21/2-КР3.2-СВ3			
Разработал		Оханашвили			02.22	Сетка арматурная верхняя СВ3	Стадия	Масса	Масштаб
Проверил		Шлапо			02.22		П	4,96	
							Лист	Листов	
Н.Контр.		Обухова			02.22		ГРАЖДАНПРОЕКТ		

Согласовано

Взам. инв. №

Подп. и дата

Инв. № подл.

Сетка арматурная боковая СБ1

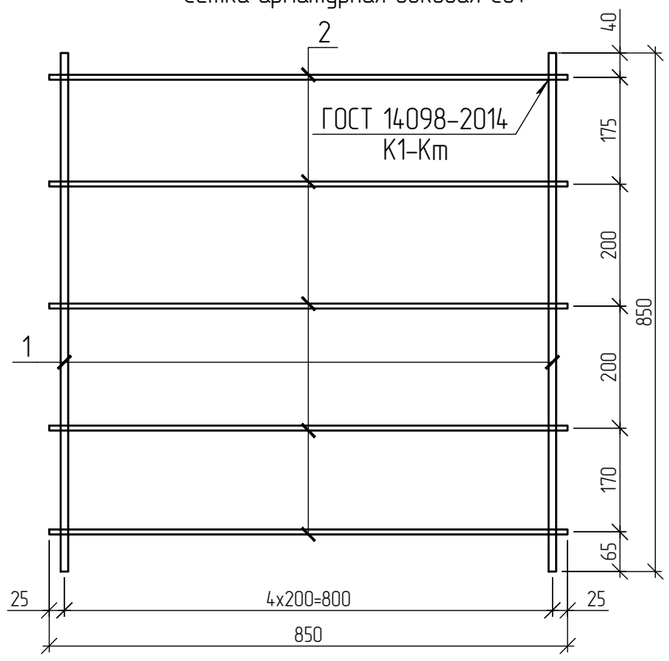

Сетка арматурная боковая СБ1

Марка изделия	Поз.	Обозначение	Кол.	Масса ед., кг	Масса изделия, кг
СБ1	1	12А500С ГОСТ 34028-2016, L=850	5	0,75	3,77
	2	8А500С ГОСТ 34028-2016, L=850	5	0,34	1,68

1. Сварку сеток выполнять контактно-точечной по ГОСТ 14098-2014 электродами Э42А ГОСТ 9467-75*.

Изм.	Кол.уч.	Лист	№док.	Подпись	Дата	1535-21/2-КР3.2-СБ1			
Разработал		Оханашвили			02.22	Сетка арматурная боковая СБ1	Стадия	Масса	Масштаб
Проверил		Шлапо			02.22		П	5,45	
							Лист	Листов	
Н.Контр.		Обухова			02.22		ГРАЖДАНПРОЕКТ		

Согласовано

Взам. инв. №

Подп. и дата

Инв. № подл.

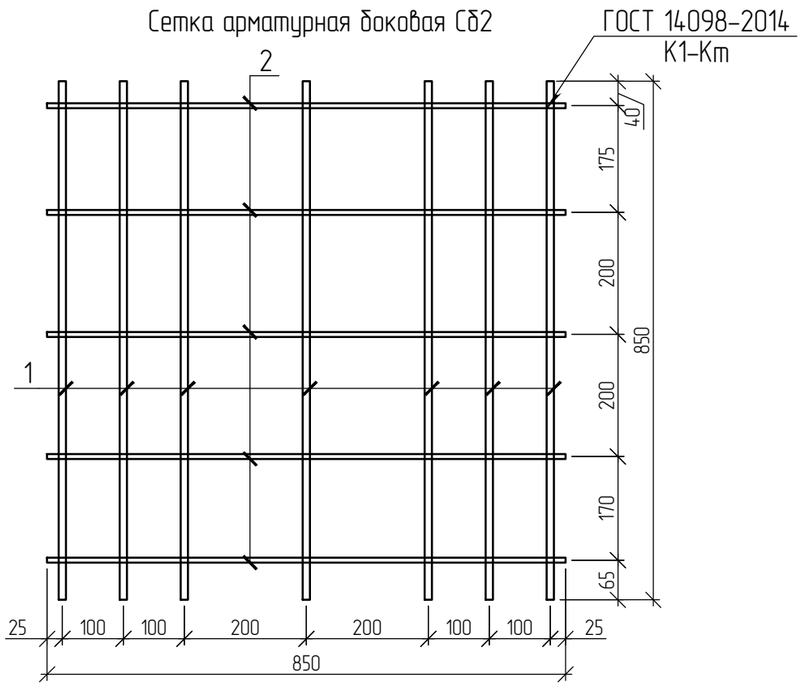

Сетка арматурная боковая Сб2

Марка изделия	Поз.	Обозначение	Кол.	Масса ед., кг	Масса изделия, кг
Сб2	1	12А500С ГОСТ 34028-2016, L=850	7	0,75	5,28
	2	8А500С ГОСТ 34028-2016, L=850	5	0,34	1,68

1. Сварку сеток выполнять контактно-точечной по ГОСТ 14098-2014 электродами Э42А ГОСТ 9467-75*.

Изм.	Кол.уч.	Лист	№док.	Подпись	Дата	1535-21/2-КР3.2-Сб2			
Разработал		Оханашвили			02.22	Сетка арматурная боковая Сб2	Стадия	Масса	Масштаб
Проверил		Шлапо			02.22		П	6,96	
							Лист	Листов	
Н.Контр.		Обухова			02.22		ГРАЖДАНПРОЕКТ		

Согласовано | Взам. инв. № | Подп. и дата | Инв. № подл.

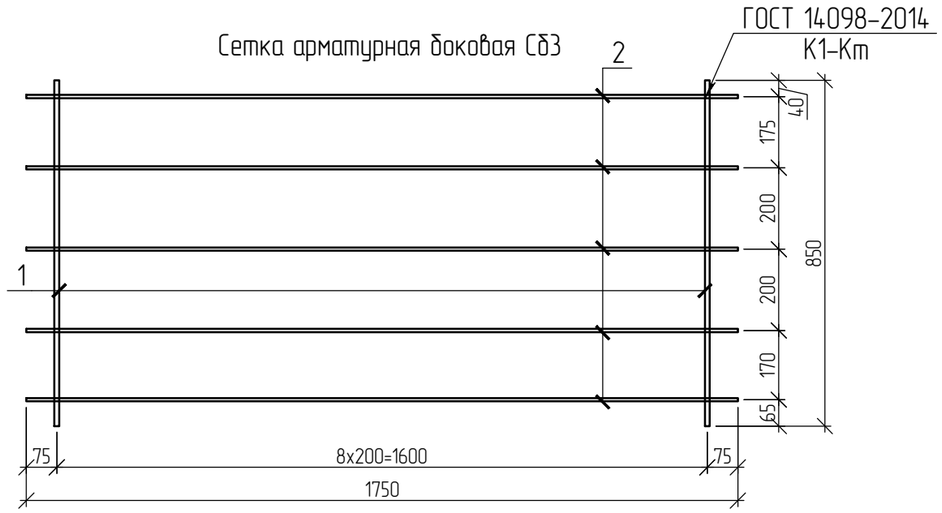

Сетка арматурная боковая Сб3

Марка изделия	Поз.	Обозначение	Кол.	Масса ед., кг	Масса изделия, кг
Сб3	1	12А500С ГОСТ 34028-2016, L=850	9	0,75	6,79
	2	8А500С ГОСТ 34028-2016, L=1750	5	0,69	3,46

1. Сварку сеток выполнять контактно-точечной по ГОСТ 14098-2014 электродами Э42А ГОСТ 9467-75*.

Изм.	Кол.уч.	Лист	№док.	Подпись	Дата	1535-21/2-КР3.2-Сб3			
Разработал		Оханашвили			02.22	Сетка арматурная боковая Сб3	Стадия	Масса	Масштаб
Проверил		Шлапо			02.22		П	10,25	
							Лист	Листов	
Н.Контр.		Обухова			02.22		ГРАЖДАНПРОЕКТ		

Согласовано | Взам. инв. № | Подп. и дата | Инв. № подл.

Сетка арматурная боковая С64

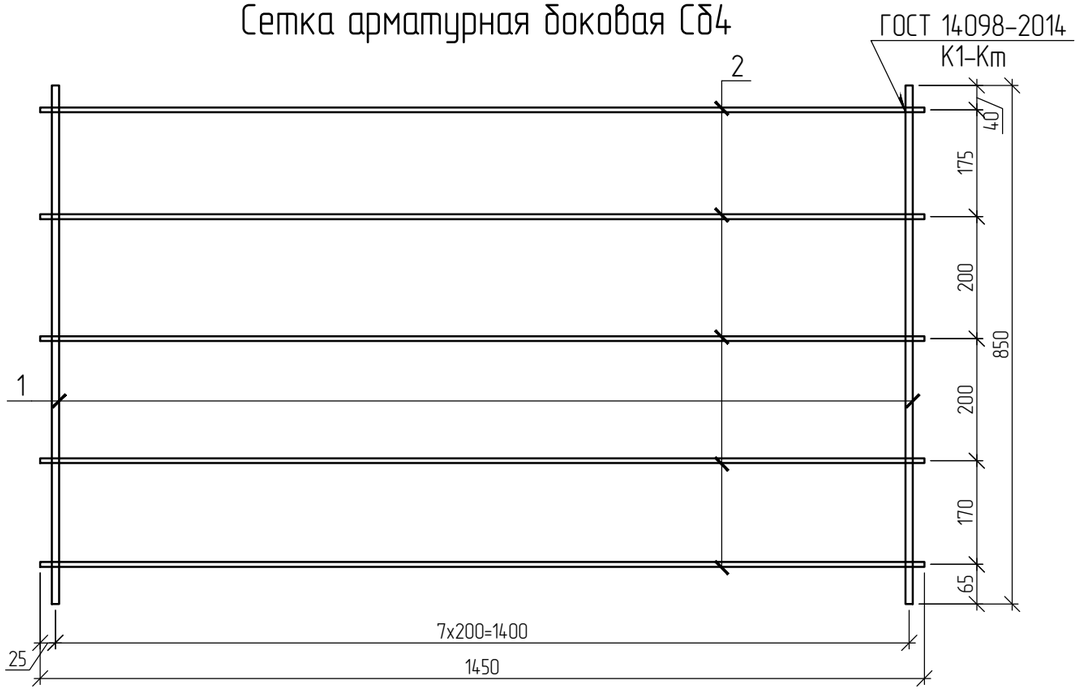

Сетка арматурная боковая С64

Марка изделия	Поз.	Обозначение	Кол.	Масса ед., кг	Масса изделия, кг
С64	1	12А500С ГОСТ 34028-2016, L=850	7	0,75	5,28
	2	8А500С ГОСТ 34028-2016, L=1450	5	0,57	2,86

1. Сварку сеток выполнять контактно-точечной по ГОСТ 14098-2014 электродами Э42А ГОСТ 9467-75*.

Изм.	Кол.уч.	Лист	№док.	Подпись	Дата	1535-21/2-КР3.2-С64			
Разработал		Оханашвили			02.22	Сетка арматурная боковая С64	Стадия	Масса	Масштаб
Проверил		Шлапо			02.22		П	8,14	
							Лист	Листов	
Н.Контр.		Обухова			02.22		ГРАЖДАНПРОЕКТ		

Согласовано

Взам. инв. №

Подп. и дата

Инв. № подл.

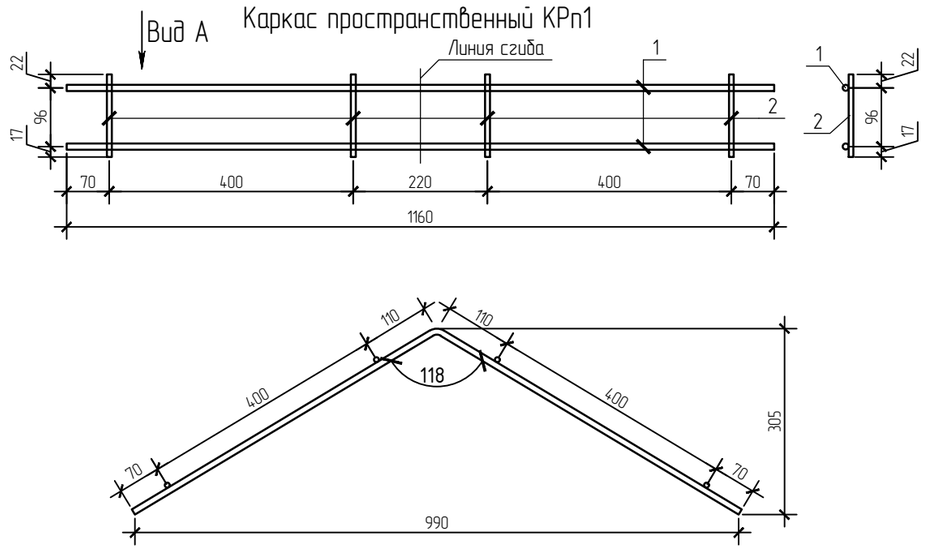

Каркас пространственный КРп1

Марка изделия	Поз.	Обозначение	Кол.	Масса ед., кг	Масса изделия, кг
КРп1	1	10А240 ГОСТ 34028-2016, L=1160	2	0,72	1,43
	2	8А240 ГОСТ 34028-2016, L=145	4	0,06	0,23

1. Сварку сеток выполнять контактно-точечной по ГОСТ 14098-2014 электродами Э42А ГОСТ 9467-75*.

Изм.	Кол.уч.	Лист	№док.	Подпись	Дата	1535-21/2-КР3.2-КРп1			
Разработал		Оханашвили			02.22	Каркас пространственный КРп1	Стадия	Масса	Масштаб
Проверил		Шлапо			02.22		П	1,7	
							Лист	Листов	
Н.Контр.		Обухова			02.22		ГРАЖДАНПРОЕКТ		

Согласовано

Взам. инв. №

Подп. и дата

Инв. № подл.

КРАСНОЯРСК
ГРАЖДАНПРОЕКТ
ТЕРРИТОРИАЛЬНЫЙ
ГРАДОСТРОИТЕЛЬНЫЙ
ИНСТИТУТ

Свидетельство №0795-2015-2461002003-П-9
Заказчик – Краевое государственное казенное учреждение «Управление капитального строительства» (КГКУ «УКС»)

полигон твердых коммунальных отходов в пгт Мотыгино Мотыгинского района

ПРОЕКТНАЯ ДОКУМЕНТАЦИЯ

Раздел 4. Конструктивные и объемно-планировочные решения
Часть 3. Конструктивные решения. Графическая часть
Книга 3. Гараж с местом для ремонта и мойки спецтехники

1535-21/2-КР3.3

Том 4.3.3

Изм.	№док.	Подп.	Дата

2021

Инв. №_____

КРАСНОЯРСК
ГРАЖДАНПРОЕКТ
ТЕРРИТОРИАЛЬНЫЙ ГРАДОСТРОИТЕЛЬНЫЙ ИНСТИТУТ

Свидетельство №0795-2015-2461002003-П-9
Заказчик – Краевое государственное казенное учреждение «Управление капитального строительства» (КГКУ «УКС»)

полигон твердых коммунальных отходов в пгт Мотыгино Мотыгинского района

ПРОЕКТНАЯ ДОКУМЕНТАЦИЯ

Раздел 4. Конструктивные и объемно-планировочные решения
Часть 3. Конструктивные решения. Графическая часть
Книга 3. Гараж с местом для ремонта и мойки спецтехники

1535-21/2-КР3.3

Том 4.3.3

Главный инженер _____ В.П. Шкедов

Главный инженер проекта _____ О.С. Азёма

2021

Взам.инв. №
Подп. и дата
Инв. № подл.

Обозначение	Наименование	Примечание
1535-21/2-КР3.3-С	Содержание тома 4.3.3	2-3
1535-21/2-КР3.3-1	Инженерно-геологичесикий разрез по линии 9-9	4
1535-21/2-КР3.3-2	Схема нагрузок на фундаменты	5
1535-21/2-КР3.3-3	Схема расположения фундаментов и цокольных монолитных балок Бм1	6
1535-21/2-КР3.3-4	Фундамент монолитный Фм1	7
1535-21/2-КР3.3-5	Фундамент монолитный Фм2	8
1535-21/2-КР3.3-6	Монолитная плита пола на отм. 0,000 (опалубка и армирование)	9
1535-21/2-КР3.3-7	Конструкции металлические. Разрезы 1-1, 2-2. Спецификации, ведомость элементов	10
1535-21/2-КР3.3-8	Конструкции металлические. Схема расположения колонн, ферм, балок, прогонов и связей	11
1535-21/2-КР3.3-9	Конструкции металлические. Схема расположения распорок по нижним поясам ферм	12
1535-21/2-КР3.3-10	Конструкции металлические. Разрезы 3-3, 4-4	13
1535-21/2-КР3.3-11	Конструкции металлические. Узлы 1, 2	14
1535-21/2-КР3.3-12	Конструкции металлические. Ферма Ф1. Схема усилий и сечений	15
1535-21/2-КР3.3-13	Конструкции металлические. Ферма Ф1. Конструктивные элементы (узлы)	16

Согласовано

Взам. инв. N

Подпись и дата

Инв. N подл.

Изм.	Колуч	Лист	Nдок	Подп.	Дата
Разработал		Оханашвили			02.22
Проверил		Шлапо			02.22
Н. Контр.		Обухова			02.22
ГИП		Азёма			02.22

1535-21/2-КР3.3-С

Содержание тома 4.3.3

Стадия	Лист	Листов
П	1	2

ГРАЖДАНПРОЕКТ

Копировал

Формат А4

Обозначение	Наименование	Примечание
	Прилагаемые документы:	
1535-21/2-КР3.3-Аб1, Аб2	Анкерный блок Аб1, Аб2	17
1535-21/2-КР3.3-Сн1	Сетка арматурная нижняя Сн1	18
1535-21/2-КР3.3-Сн2	Сетка арматурная нижняя Сн2	19
1535-21/2-КР3.3-Св1	Сетка арматурная верхняя Св1	20
1535-21/2-КР3.3-Св2	Сетка арматурная верхняя Св2	21
1535-21/2-КР3.3-Сб1	Сетка арматурная боковая Сб1	22
1535-21/2-КР3.3-Сб2	Сетка арматурная боковая Сб2	23
1535-21/2-КР3.3-Сб3	Сетка арматурная боковая Сб3	24
1535-21/2-КР3.3-КРп1	Каркас пространственный КРп1	25

Инженерно-геологический разрез по линии 11-11

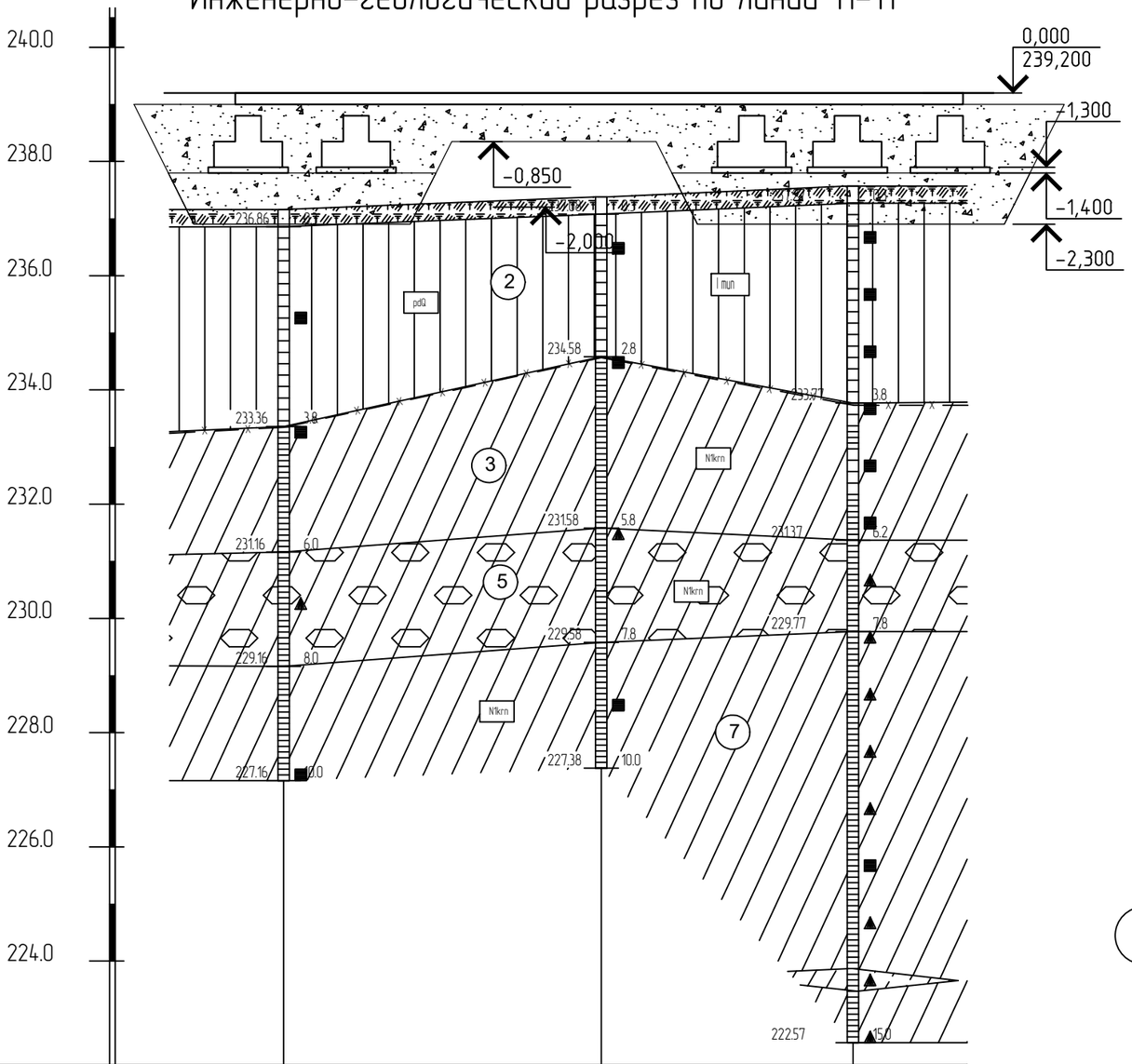

Масштабы :
гориз. 1:500
верт. 1:100

Номер скважины	2128	2129	2110
Отметка устья, м	237.16	237.38	237.57
Глубина, м	10.00	10.00	15.00
Расстояние, м	28.00	22.00	
Дата проходки	19.09.21-19.09.21	22.09.21-22.09.21	26.09.21-27.09.21

Условные обозначения

- Почвенно-растительный слой
- Суглинок легкий пылеватый, тугопластичный
- Суглинок легкий пылеватый, полутвердый
- Суглинок тяжелый пылеватый, твердый
- 4 — Глина легкая песчанистая, полутвердая
- 5 — Суглинок легкий песчанистый, твердый, галечниковый (49,5%)
- 6 — Супесь песчанистая, твердая, галечниковая (36,2%)
- 7 — Суглинок легкий пылеватый, твердый, непросадочный
- 8 — Супесь пылеватая, твердая, непросадочная

Схема расположения выработок

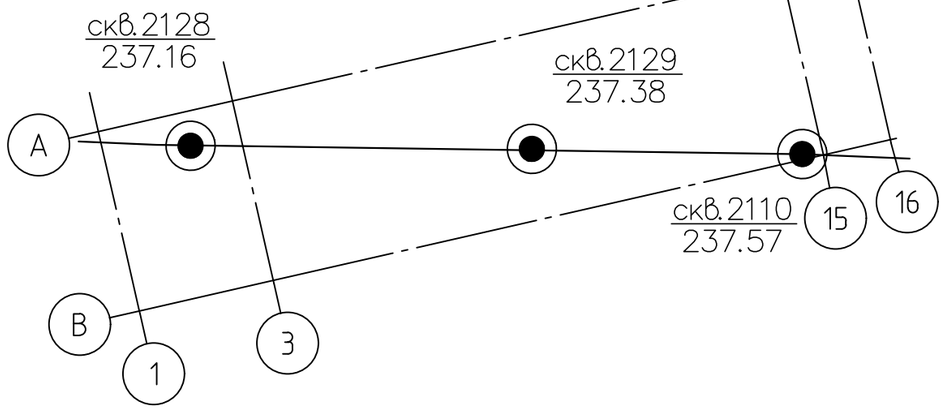

1. Инженерно-геологические разрезы разработаны по материалам изысканий, выполненных АО "Гражданпроект" в 2021 году по шифру 1535-21/2-ИГИ.
2. За относительную отметку 0,000 принята отметка чистого пола 1-го этажа, что соответствует абсолютной отметке +239,200.
3. В основании столбчатых фундаментов выполнить замену грунта ИГЭ-2 на щебень ГОСТ 8267-93 высотой 0,9 м: γ=1,8 г/см^3; с=0кПа; φ=38°; E=30МПа; e=0,65, оптимальной влажности Wo=0,1. Марка щебня 600, фракция 20-40. Грунт грунтовой подушки утрамбовывается до коэффициента К=0,95 до плотности скелета 1,8 т/м^3. Уплотнение производить прицепными катками на пневмоколесном ходу 25 т, количество проходок по одному следу при толщине 30 см – три. В последний слой для трамбования добавит щебень с фракцией 5-10 мм (7% от общего объема). Плиту пола выполнить на подушку высотой 0,65 м. Объем грунта подушки и обратной засыпки – 1710м^3.
4. До начала работ по устройству фундаментной плиты необходимо произвести полевые испытания грунта основания методом испытания штампом на соответствие расчетным характеристикам в соответствии с требованиями ГОСТ 20276-2012. Результаты испытаний предоставить в проектную организацию с целью возможного уточнения армирования фундамента.

Изм.	Кол.уч.	Лист	№ док.	Подпись	Дата
Разработал		Оханашвили			02.22
Проверил		Шлапо			02.22
Н.Контр.		Обухова			02.22

1532-21/2-КР3.3

Полигон твердых коммунальных отходов в пгт Мотыгино Мотыгинского района

Гараж с местом для ремонта и мойки спецтехники

Стадия	Лист	Листов
П	1	

Инженерно-геологический разрез по линии 11-11

ГРАЖДАНПРОЕКТ

Согласовано

Взам. инв. N

Подпись и дата

Инв. N подл.

Копировал

Формат А3

Схема нагрузок на фундаменты

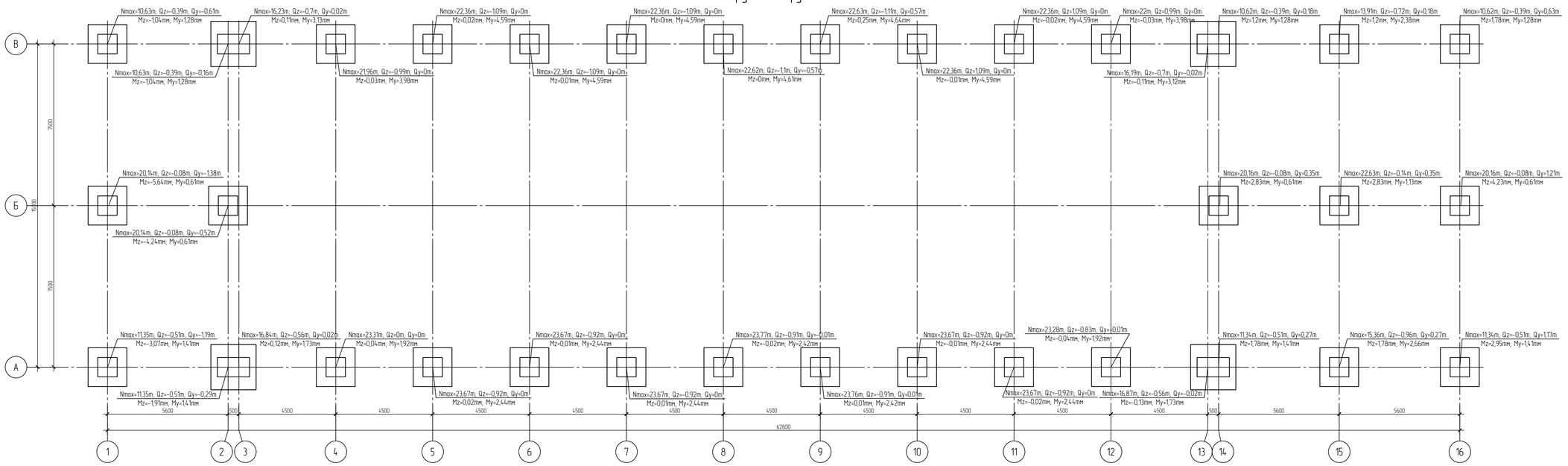

Схема направлений нагрузок от колонн

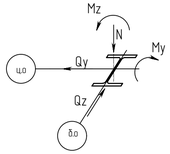

1. Расчетные нагрузки даны на уровне верха фундамента.

						1535-21/2-КР3.3	
						Полигон твердых коммунальных отходов в пгт Матыгино Матыгинского района	
Изм.	Кол.уч.	Лист	№ док.	Подпись	Дата		
Разработал		Оганашвили			02.22	Гараж с местом для ремонта и мойки спецтехники	Стадия: П; Лист: 2; Листов:
Проверил		Шлапо			02.22		
Н.Контр.		Обухова			02.22	Схема нагрузок на фундаменты	ГРАЖДАНПРОЕКТ

Согласовано

Взам. инв. N

Подпись и дата

Инв. N подл.

Копировал

Формат А3х3

Схема расположения фундаментов и цокольных монолитных балок Бм1

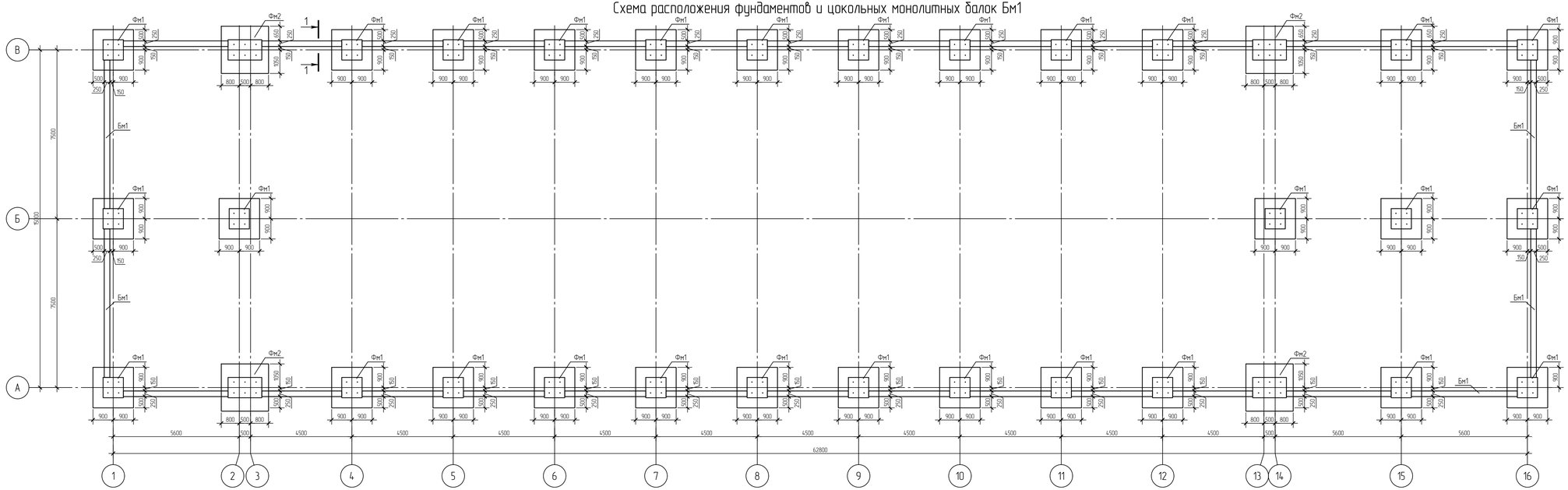

1-1

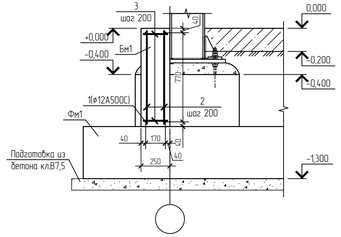

Спецификация монолитных фундаментов и балок

Поз.	Обозначение	Наименование	Кол.	Масса ед, кг	Приме-чание
Фм1	1535-21/2-КР3.3-4	Фундамент монолитный Фм1	28		
Фм2	1535-21/2-КР3.3-5	Фундамент монолитный Фм2	4		
Бм1	данный лист	Балка монолитная Бм1 250х850(h), L=м.п.	127		
		Балка монолитная Бм1			
		Детали			
1		ø12А500 ГОСТ 34028-2016, L=м.п.	4	0,89	3,56
2		ø8А240 ГОСТ 34028-2016, L=810мм	10	0,32	3,20
3		ø8А240 ГОСТ 34028-2016, L=210мм	10	0,08	0,83
		Материалы			
	ГОСТ 26633-2015	Бетон кл. В25 F200 W6			0,21м^3

Ведомость расхода стали, кг

Марка конструкции	Изделия арматурные				
	Арматура класса				Всего
	А500		А240		
	ГОСТ 34028-2016				
	ø12	Итого	ø8	Итого	
Балка Бм1	452.12	452.12	511.81	511.81	963.93

1. Относительной отметке 0.000 соответствует абсолютная отметка 239,200.
2. Монолитные железобетонные конструкции следует выполнять в соответствии с требованиями раздела 5 СП 70.13330.2012 "Несущие и ограждающие конструкции", СП 48.13330.2011 "Организация строительства", указаниями настоящего проекта и ППР.
3. Для железобетонных фундаментов принят бетон класса В25, марки по водонепроницаемости W6, марки по морозостойкости F200. Бетон должен соответствовать требованиям ГОСТ 7473-2010 "Смеси бетонные. Технические условия".
4. В проекте использована арматурная сталь А240 и А500. Механические характеристики и химический состав стали должны соответствовать требованиям стандартов ГОСТ 34028-2016.
5. В начальный период твердения бетон следует защищать от попадания атмосферных осадков или высушивания и в последующем поддерживать температурно-влажностной режим с созданием условий, обеспечивающих нарастание его прочности.
6. Указания по производству работ при отрицательных температурах принять в соответствии с ППР.
7. Поверхность фундаментов, соприкасающуюся с грунтом, обмазать горячим битумом за два раза (площадь - 250м.кв.).
8. Грунты основания должны быть защищены от увлажнения поверхностными водами, а также от промерзания в период строительства. Мероприятия по предотвращению ухудшения свойств грунтов в период строительства и эксплуатации
   -необходимо осуществить надежный отвод атмосферных и производственных вод с площадки путем своевременной вертикальной планировки;
   -строительная площадка должна быть ограждена от стока поверхностных вод в котлован;
   -при строительстве не допускать скопления воды в котловане;
   -при засыпке пазух необходимо обеспечить поверхностный сток воды вокруг здания, не дожидаясь окончательной планировки.
9. Обратную засыпку пазух выполнять непучинистым непросадочным грунтом ($\gamma_{н}$=1,8 т/м^3; E=50 МПа; $e_{н}$=0,45; $c_{н}$=3 кПа; $\varphi_{н}$=40°) с послойным трамбованием грунта в теплое время года. В грунте обратной засыпки не должно быть твердых включений размером более 250мм. Грунт обратной засыпки пазух должен быть утрамбован до K=0,95 и уложен с уклоном от здания для предотвращения стока поверхностных вод к монолитным балкам Бм1.
10. Отметка подошвы фундаментов -1,300 (см.разрез 1-1).

Изм.	Кол.уч.	Лист	№ док.	Подпись	Дата
Разработал		Оханашвили			02.22
Проверил		Шлапо			02.22
Н.Контр.		Обухова			02.22

1535-21/2-КР3.3

Полигон твердых коммунальных отходов в пгт Мотыгино Мотыгинского района

Гараж с местом для ремонта и мойки спецтехники

Стадия	Лист	Листов
П	3	

Схема расположения фундаментов и цокольных монолитных балок Бм1

ГРАЖДАНПРОЕКТ

Согласовано

Взам. инв. N

Подпись и дата

Инв. N подл.

Копировал

Формат А3х3

Спецификация монолитного фундамента Фм1

Поз.	Обозначение	Наименование	Кол.	Масса ед., кг	Приме-чание
		Сборочные единицы:			
Сн1	1535-21/2-КР3.3-Сн1	Сетка нижняя Сн1	1	49,68	49,68
Св1	1535-21/2-КР3.3-Св1	Сетка верхняя Св1	1	2,72	2,72
Сб1	1535-21/2-КР3.3-Сб1	Сетка боковая Сб1	2	5,45	10,90
Сб2	1535-21/2-КР3.3-Сб2	Сетка боковая Сб2	2	6,95	13,90
Аб1	1535-21/2-КР3.3-Аб1, Аб2	Анкерный блок Аб1	1	22,63	22,63
		Материалы:			
	ГОСТ 26633-2015	Бетон кл. В25 F200 W6			1,9 м^3
	ГОСТ 26633-2015	Бетон кл. В7,5 F50 W2			0,4 м^3

Фундамент Фм1

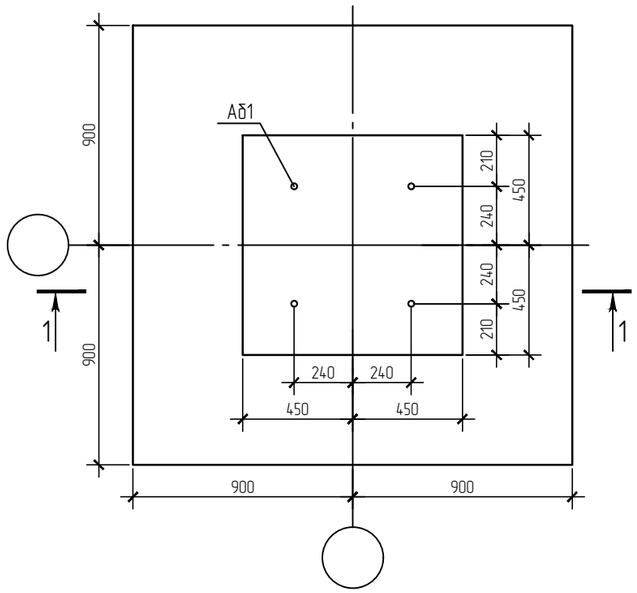

1–1

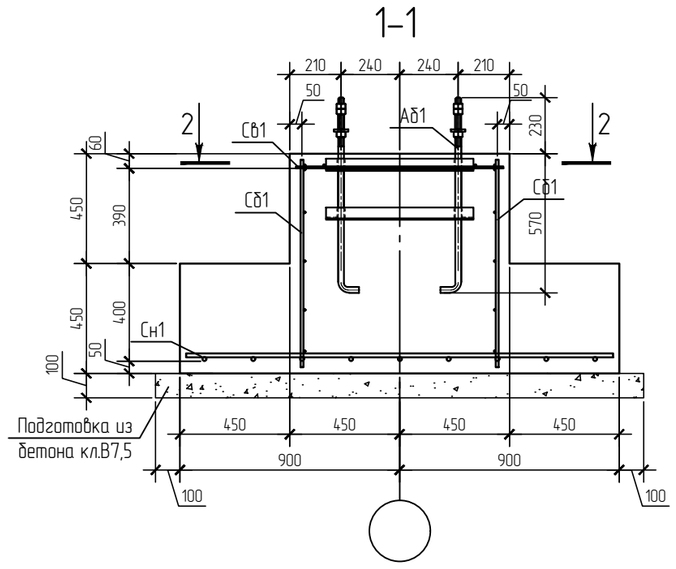

2–2

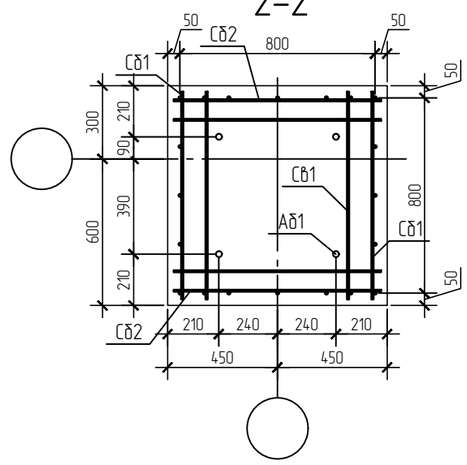

Ведомость расхода стали, кг

Марка конструкции	Изделия арматурные					
	Арматура класса					Всего
	А500			А240		
	ГОСТ 34028-2016					
	ф12	ф16	Итого	ф8	Итого	
Фундамент Фм1	18.00	49.68	67.68	9.50	9.50	77.18

1. При производстве работ следует обращать внимание на точность расположения арматурных стержней и на соблюдение толщин защитных слоев.

Изм.	Кол.уч.	Лист	№ док.	Подпись	Дата	1535-21/2-КР3.3			
						Полигон твердых коммунальных отходов в пгт Мотыгино Мотыгинского района			
Разработал		Оханашвили			02.22	Гараж с местом для ремонта и мойки спецтехники	Стадия	Лист	Листов
Проверил		Шлапо			02.22		П	4	
Н.Контр.		Обухова			02.22	Фундамент монолитный Фм1	ГРАЖДАНПРОЕКТ		

Согласовано

Взам. инв. N

Подпись и дата

Инв. N подл.

Копировал

Формат А3

Спецификация монолитного фундамента Фм2

Поз.	Обозначение	Наименование	Кол.	Масса ед., кг	Приме-чание
		Сборочные единицы:			
Сн2	1535-21/2-КР3.3-Сн2	Сетка нижняя Сн2	1	71,06	71,06
Сб2	1535-21/2-КР3.3-Сб2	Сетка верхняя Сб2	1	3,64	3,64
Сб2	1535-21/2-КР3.3-Сб2	Сетка боковая Сб2	2	6,95	13,90
Сб3	1535-21/2-КР3.3-Сб3	Сетка боковая Сб3	2	7,35	14,70
Аб2	1535-21/2-КР3.2-Аб1, Аб2	Анкерный блок Аб2	1	32,79	32,79
		Материалы:			
	ГОСТ 26633-2015	Бетон кл. В25 F200 W6			2,6 м^3
	ГОСТ 26633-2015	Бетон кл. В7,5 F50 W2			0,6 м^3

Фундамент Фм2

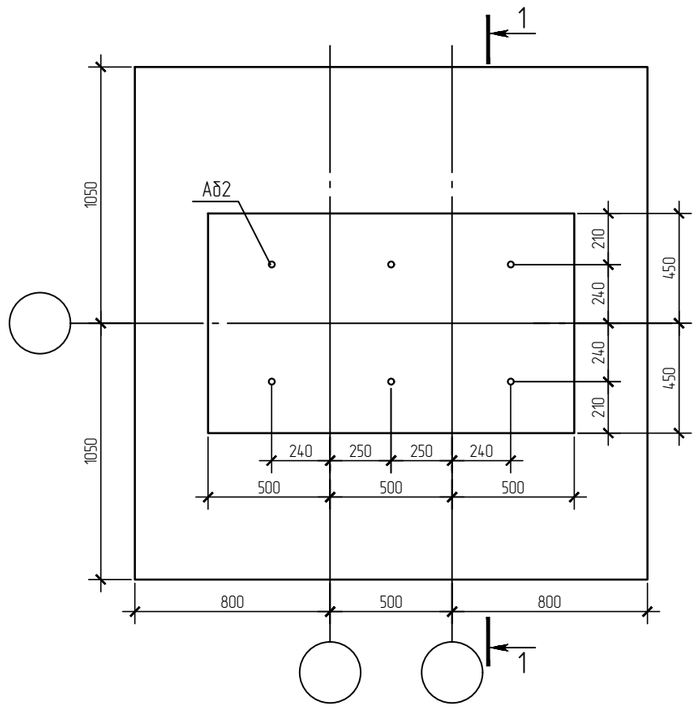

2-2

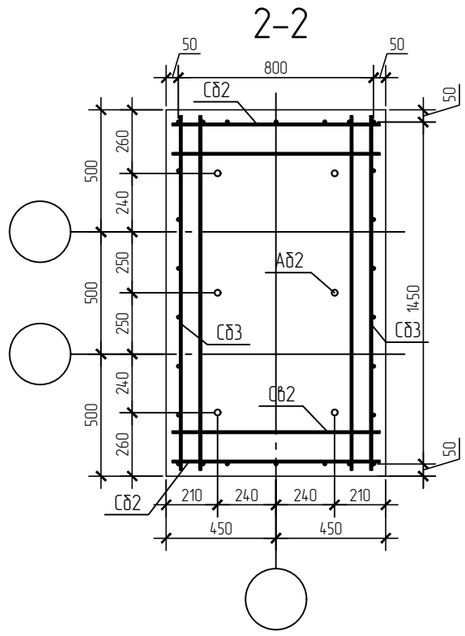

1-1

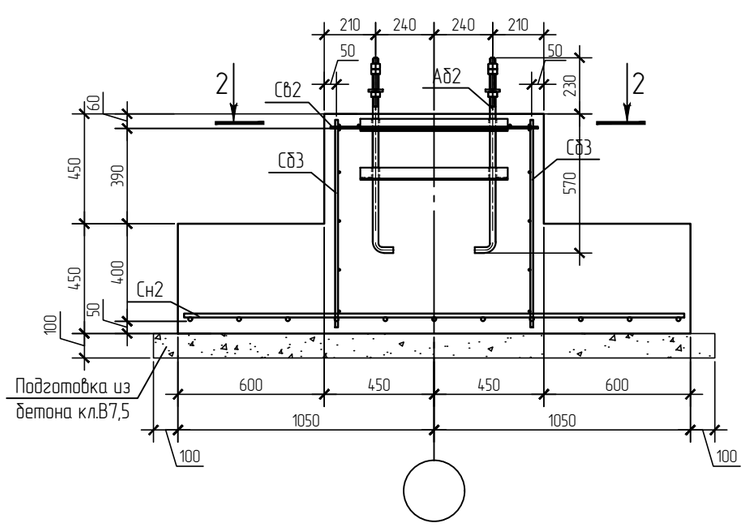

Ведомость расхода стали, кг

Марка конструкции	Изделия арматурные					
	Арматура класса					Всего
	А500			А240		
	ГОСТ 34028-2016					
	ф12	ф16	Итого	ф8	Итого	
Фундамент Фм2	19.50	71.06	90.56	12.74	12.74	103.30

1. При производстве работ следует обращать внимание на точность расположения арматурных стержней и на соблюдение толщин защитных слоев.

Изм.	Кол.уч.	Лист	№ док.	Подпись	Дата	1535-21/2-КР3.3			
						Полигон твердых коммунальных отходов в пгт Мотыгино Мотыгинского района			
Разработал		Оханашвили			02.22	Гараж с местом для ремонта и мойки спецтехники	Стадия	Лист	Листов
Проверил		Шлапо			02.22		П	5	
Н.Контр.		Обухова			02.22	Фундамент монолитный Фм2	ГРАЖДАНПРОЕКТ		

Согласовано | Взам. инв. N | Подпись и дата | Инв. N подл.

Копировал

Формат А3

Монолитная плита пола на отм. 0,000 (опалубка и армирование)

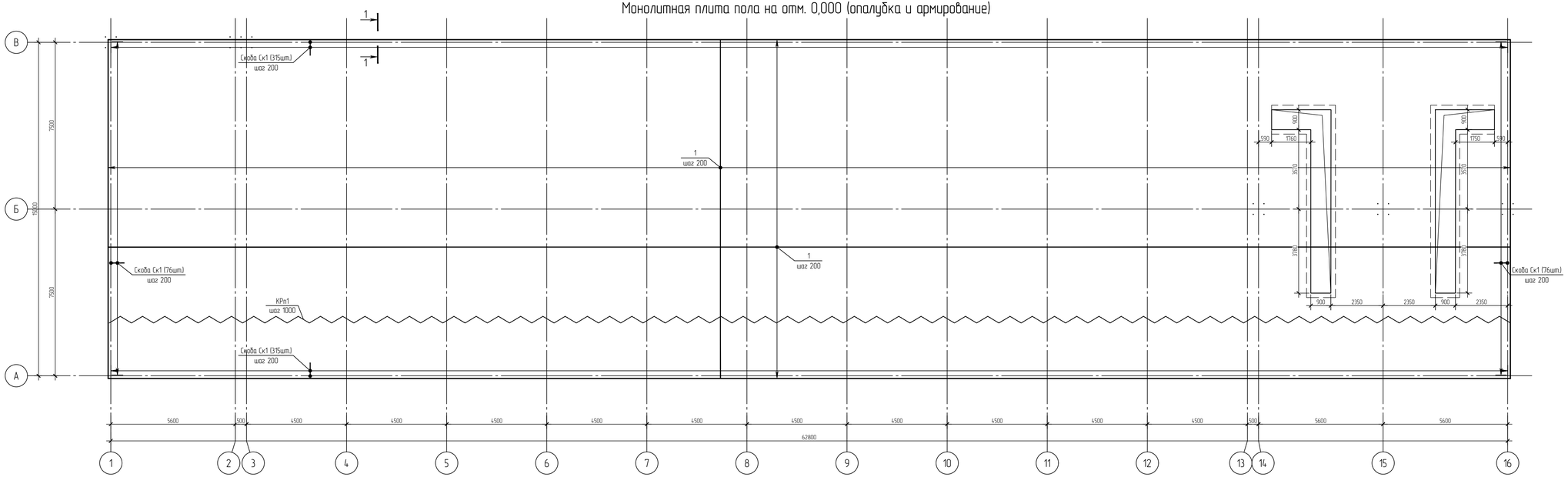

Узел выполнения усадочного шва

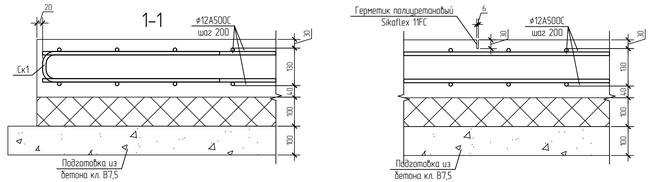

Спецификация элементов плиты пола

Поз.	Обозначение	Наименование	Кол.	Масса ед., кг	Приме-чание
		Сборочные единицы и детали			
КРп1	1535-21/2-КР3.3-Крп1	Каркас плоский КРп1	1008	1,68	1693,44
Ск1		ø12А500С ГОСТ 34028-2016, L=1300	782	1,15	899,30
		Стержни			
1		ø12А500С ГОСТ 34028-2016, L=мл.	11580	0,89	10306,20
		Материалы			
	ГОСТ 26633-2015	Бетон кл. В25 F200 W6			189м³
	ГОСТ 26633-2015	Бетон кл. В7,5 F50 W2			95м³

Ведомость деталей

Поз.	Эскиз
Ск1	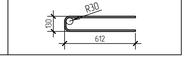

Ведомость расхода стали, кг

Марка конструкции	Изделия арматурные					
	Арматура класса					Всего
	A240			A500C		
	ГОСТ 34028-2016					
	ø8	ø10	Итого	ø12	Итого	
Плита пола	24,192	145,152	169,34	11205,50	11205,5	12898,9

1. В начальный период твердения бетон следует защищать от попадания атмосферных осадков или высушивания и в последующем поддерживать температурно-влажностной режим с созданием условий, обеспечивающих нарастание его прочности.
2. Указания по производству работ при отрицательных температурах принять в соответствии с ППР.
3. Стыки арматуры выполнять внахлестку без сварки на величину не менее 600 мм. Стыки стержней располагать вразбежку, смещение стыков, расположенных в разных местах должно быть не менее 500 мм.
4. В плите выполнить усадочные швы. Прорезка усадочных швов должна производиться при прочности бетона не менее 50% от проектной.
5. Перед герметизацией шва он должен быть очищен от пыли и мусора путем продувки сжатым воздухом, механической очистки щеткой или пескоструйной обработкой. При использовании компрессора необходимо удедиться, что он не оставляет масляную пленку в шве. (см. узел выполнения усадочного шва).

						1535-21/2-КР3.3
						Полигон твердых коммунальных отходов в пгт Матыгино Матыгинского района
Изм.	Колуч.	Лист	№ док.	Подпись	Дата	
Разработал		Оганашвили			02.22	Гараж с местом для ремонта и мойки спецтехники
Проверил		Шлапо			02.22	
Н.Контр.		Обухова			02.22	Монолитная плита пола на отм. 0,000 (опалубка и армирование)

Стадия	Лист	Листов
П	6	

ГРАЖДАНПРОЕКТ

Согласовано

Взам. инв. N

Подпись и дата

Инв. N подл.

Копировал

Формат А3х3

1-1

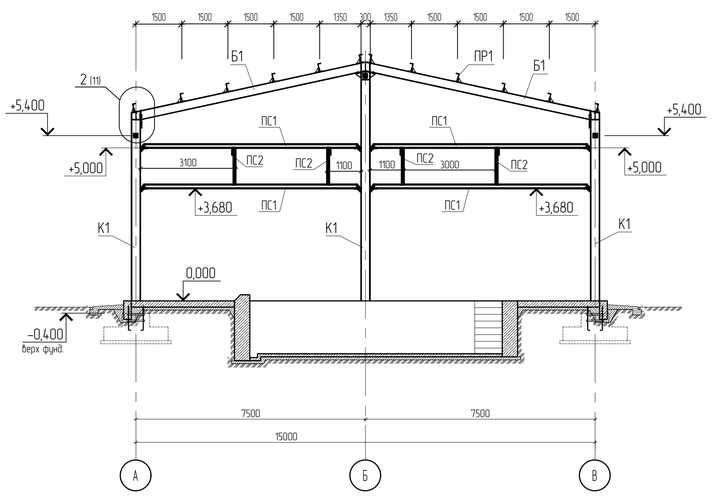

2-2

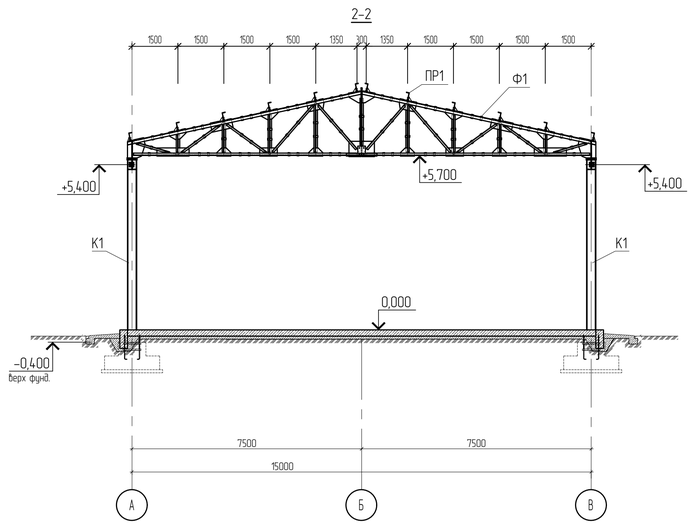

База колонны К1

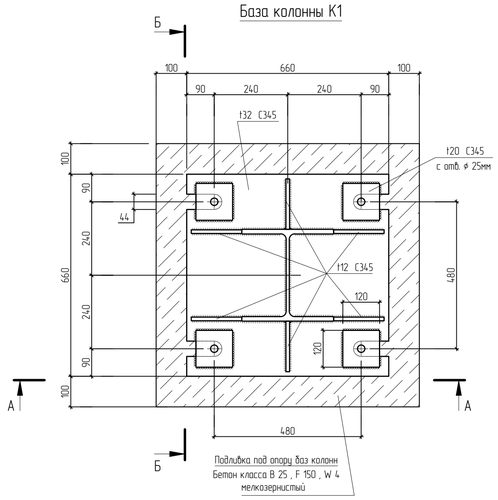

А-А

(катет сварных швов 12 мм)

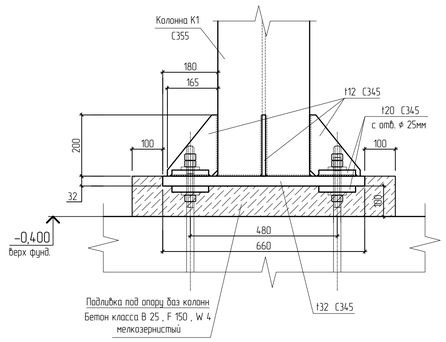

Б-Б

(катет сварных швов 12 мм)

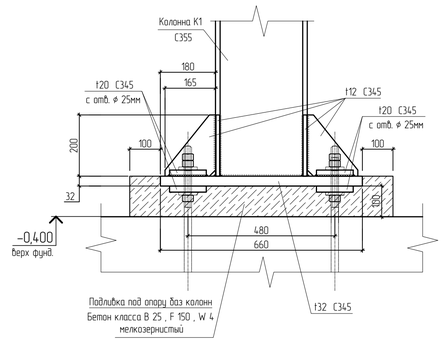

1. За условную отметку 0,000 принята отметка чистого пола 1 этажа , равная абсолютной отметке +239,200.
2. Изготовление и монтаж стальных конструкций необходимо выполнять в соответствии с ГОСТ 23118-2012, СП 70.13330.2012, СП 53-101-98.
3. Минимальное усилие для крепления центрально-сжатых и центрально-растянутых элементов – 5тс.
4. Все монтажные прихватки, временные приспособления после окончания монтажа должны быть сняты, а места приварки зачищены.
5. Материалы для сварки, соответствующие сталям, принимать по таблице Г.1 СП 16.13330.2017.
6. Сварные швы с разделкой кромок выполнять с полным проваром, с обязательной зачисткой и подваркой корня шва. Качество всех сварных швов с полным проваром должно быть проверено неразрушающими методами контроля. Контроль сварных соединений должен проводиться по I категории (высокому уровню) качества в соответствии с требованиями ГОСТ 23118-2012 "Конструкции стальные строительные. Общие технические условия".
7. В постоянных болтовых соединениях приняты болты М16, М20, М24 класса точности "В", класса прочности 8.8 по ГОСТ 4014-2013
8. Защиту стальных конструкций от коррозии производить лакокрасочным покрытием группы I, общая толщина покрытия 80 мкм. Площадь поверхности 1885 м^2.

Таблица расчетных нагрузок на базы колонн

Марка базы колонны	Правило знаков	Усилие	Опорные усилия			Примечание
			N max	Q max	M max	
К 1	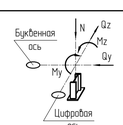	N , тс	22,62	21,63	21,63	
		Mz , тс · м	1,93	0,24	0,24	
		My , тс · м	0,25	4,59	4,59	
		Qz , тс	0,32	1,09	1,09	
		Qy , тс	0,57	0,54	0,54	

Спецификация на объем бетона подливки под опору баз колонн

Марка поз.	Обозначение	Наименование	Кол-во	Масса ед.,кг	Примеч.
		Подливка под опору баз колонн			Общий расход на все базы
		Материалы :			
		Бетон класса В 25 , F 150 , W 4			3 м^3 мелкозернистый

Спецификация металлопроката

Наименование профиля ГОСТ, ТУ	Наименование или марка металла ГОСТ, ТУ	Номер или размеры профиля , (мм)	№ п.п.	Масса металла по элементам конструкций, (т)							Общая масса , (т)
				Колонны, стойки	Балки	Связи по колоннам	Фермы, балки, ригели	Прогоны	Распорки	Фахверки	
1	2	3	4	5	6	7	8	9	10	11	12
Двутавры стальные стальные горячекатаные с параллельными гранями полок ГОСТ Р 57837-2017	С355 ГОСТ 27772-2015	I 30К2	1	23,5							23,5
		I 30Ш	2		3,85						3,85
	Итого :		3	23,5	3,85						27,35
Всего профиля :			4	23,5	3,85						27,35
Швеллеры стальные горячекатаные ГОСТ 8240-97	С345 ГОСТ 27772-2015	[27 П	5					21,06			21,06
	Итого :		6					21,06			21,06
Всего профиля :			7					21,06			21,06
Профили стальные гнутые замкнутые сварные квадратные ГОСТ 30245-2003	С345 ГОСТ 27772-2015	⊞ 120х120х5	8			0,58					0,58
	Итого :		9			0,58					0,58
	С245 ГОСТ 27772-2015	⊞ 120х120х5	10						6,14	1,76	7,90
	Итого :		11						6,14	1,76	7,90
Всего профиля :			12			0,58			6,14	1,76	8,48
Уголки стальные горячекатаные равнополочные ГОСТ 8509-93	С345 ГОСТ 27772-2015	L 140 х 140 х 10	13					0,97			0,97
		L 100 х 100 х 8	14				4,29				4,29
		L 75 х 75 х 6	15				2,22				2,22
		L 63 х 63 х 5	16				1,78				1,78
		L 50 х 50 х 5	17				0,83				0,83
	Итого :		18				9,12	0,97			10,09
	С245 ГОСТ 27772-2015	L 110 х 110 х 8	19				1,35				1,35
		L 100 х 100 х 7	20							0,21	0,21
	Итого :		21				1,35			0,21	1,56
Всего профиля :			22				10,47	0,97		0,21	11,65
Швеллеры стальные гнутые равнополочные ГОСТ 8278-83	С245 ГОСТ 27772-2015	[120х60х5 гн.	23							0,05	0,05
	Итого :		24							0,05	0,05
Всего профиля :			25							0,05	0,05
Прокат листовой горячекатаный ГОСТ 19903-2015	С245 ГОСТ 27772-2015	t 8	26						0,33	0,25	0,58
		t 12	27						0,97	0,82	1,79
	Итого :		28						1,30	1,07	2,37
	С345 ГОСТ 27772-2015	t 8	29			0,11	0,18	0,44			0,73
		t 12	30	3,5	4,9	0,17	0,30	0,26			9,13
		t 18	31	0,85	0,51	0,42					1,78
		t 20	32	0,25							0,25
		t 30	33	3,8							3,80
		t 40	34	0,32							0,32
	Итого :		35	8,72	5,41	0,70	0,48	0,70			16,01
Всего профиля :			36	8,72	5,41	0,70	0,48	0,70	1,30	1,07	18,38
Всего масса металла :			37	32,22	9,26	1,28	10,95	22,73	7,44	3,09	86,97
В том числе по маркам и наименованиям	С355		38	23,5	3,85						27,35
	С345		39	8,72	5,41	1,28	9,6	22,73			47,74
	С245		40				1,35		7,44	3,09	11,88

*масса дана с учетом массы наплавляемого металла и массы металла на деталировку

Ведомость элементов

Марка элемента	Сечение			Усилие для прикрепления			Наименование или марка металла	Примечание
	эскиз	поз.	состав	Qz (Qy), т	N, т	My (Mz), тм		
К1	I		I 30 К2	1,09 (0,54)	21,63	4,59 (0,24)	С355	
Б1	I		I 30 Ш1	5,93	1,47	-	С355	
ПР1	[		[27 П	1,96	2,39	-	С345	
С61	⊞		⊞ 120х120х5	-	0,78	-	С345	
С62	⊞		⊞ 120х120х5	-	0,14	-	С345	
С21	1 / 2	1	L 110х110х8	-	3,55	-	С245	
		2	L 110х110х8	-	3,55	-	С245	
Р1	⊞		⊞ 120х120х5	0,16	4,59	-	С245	
Ф1	Сложный						С345	Лист ***

						1535-21/2-КР3.3
						полигон твердых коммунальных отходов в пгт Матыгино Матыгинского района
Изм.	Кол. уч.	Лист	№ док.	Подп.	Дата	
Разработал		Беляев			02.22	Гараж с местом для ремонта и мойки спецтехники
Проверил		Шлапо			02.22	
Н. Контр.		Обухова			02.22	Конструкции металлические. Разрезы 1-1, 2-2. Спецификации, ведомость элементов

Стадия	Лист	Листов
П	7	

ГРАЖДАНПРОЕКТ

Формат А1

Согласовано

Взам. инв. №

Подпись и дата

Инв. № подл.

Схема расположения колонн и связей по колоннам

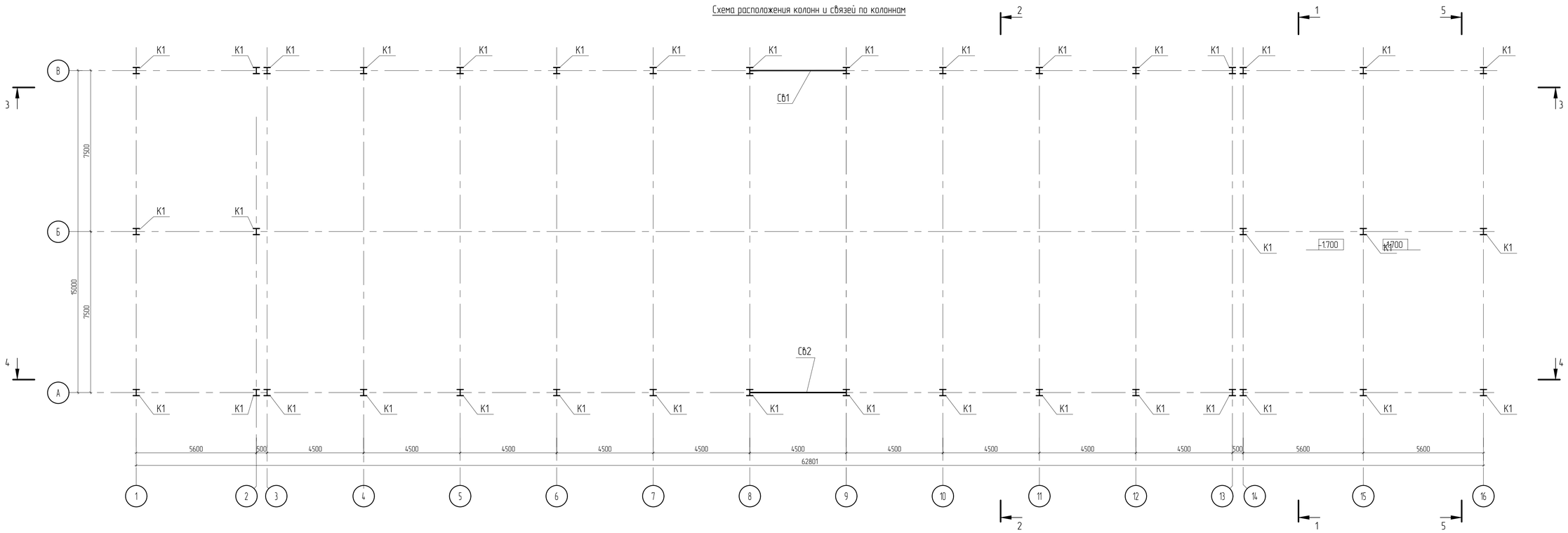

Схема расположения ферм, балок, прогонов покрытия и горизонтальных связей по верхнему поясу ферм

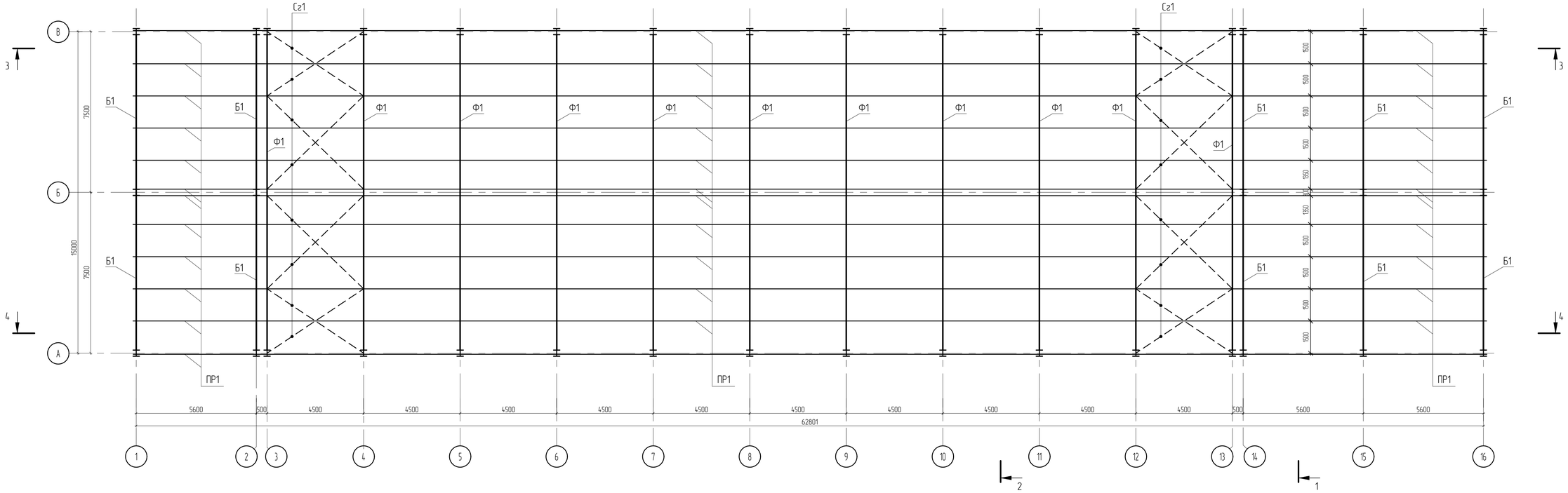

						1535-21/2-КР3.3	
						полигон твёрдых коммунальных отходов в пгт Матыгино Матыгинского района	
Изм.	Кол. уч.	Лист	№ док.	Подп.	Дата		
Разработал		Беляев			02.22	Гараж с местом для ремонта и мойки спецтехники	Стадия: П; Лист: 8; Листов:
Проверил		Шлапо			02.22		
Н. Контр.		Обухова			02.22	Конструкции металлические. Схема расположения колонн, ферм, балок, прогонов и связей	ГРАЖДАНПРОЕКТ

Формат А1

Согласовано

Взам. инв. №

Подпись и дата

Инв. № подл.

Схема расположения распорок по нижним поясам ферм

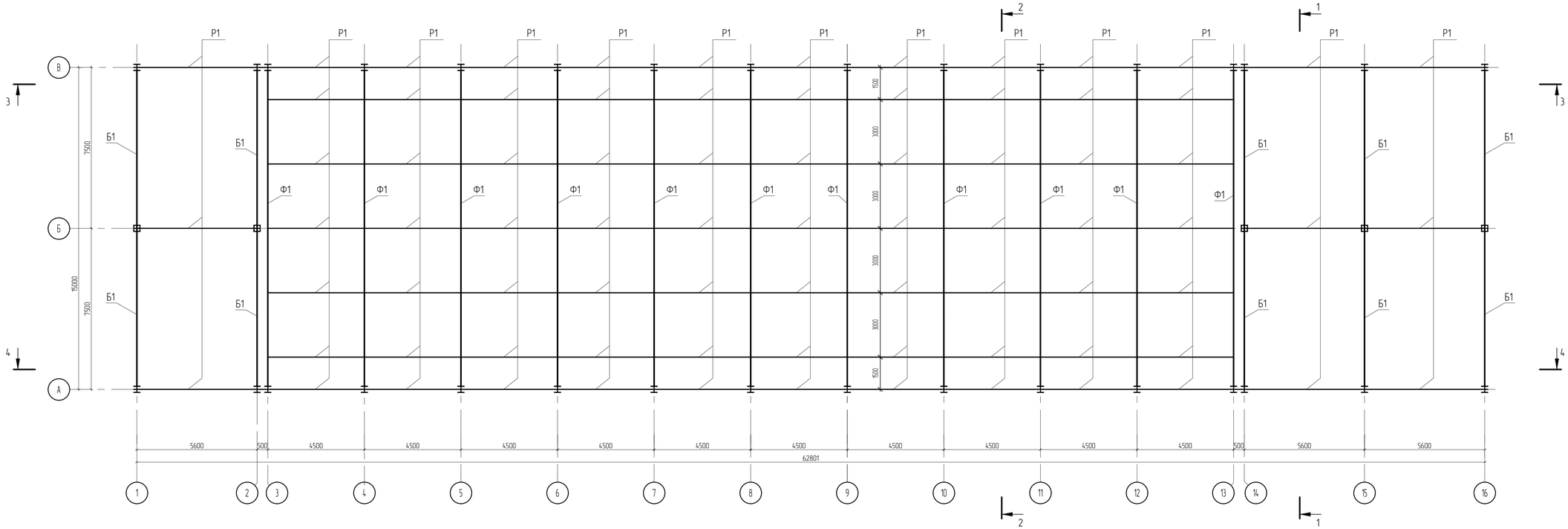

								1535-21/2-КР3.3	
								Полигон твердых коммунальных отходов в пгт Матыгино Матыгинского района	
Изм.	Кол. уч.	Лист	№ док.	Подп.	Дата				
Разработал		Беляев			02.22	Гараж с местом для ремонта и мойки спецтехники	Стадия	Лист	Листов
Проверил		Шлапо			02.22		П	9	
Н. Контр.		Обухова			02.22	Конструкции металлические. Схема расположения распорок по нижним поясам ферм	ГРАЖДАНПРОЕКТ		

Согласовано

Взам. инв. №

Подпись и дата

Инв. № подл.

Формат А3х3

3–3

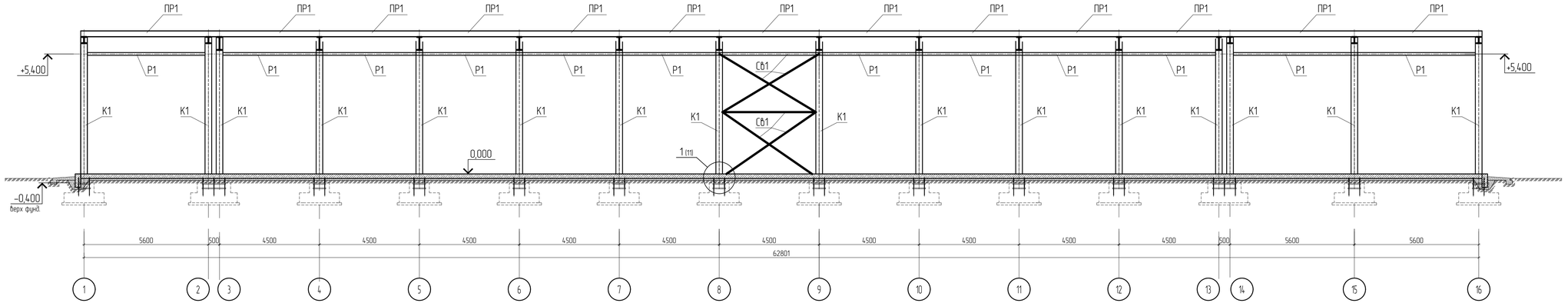

4–4

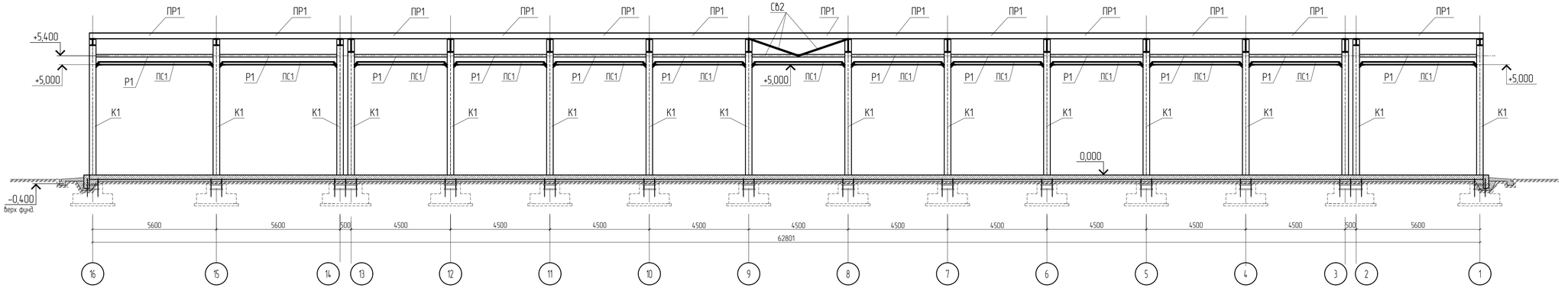

						1535-21/2-КР3.3	
						полигон твердых коммунальных отходов в пгт Матыгино Матыгинского района	
Изм.	Кол. уч.	Лист	№ док.	Подп.	Дата		
Разработал		Белаев			02.22	Гараж с местом для ремонта и мойки спецтехники	Стадия: П; Лист: 10; Листов:
Проверил		Шлапо			02.22		
Н. Контр.		Обухова			02.22	Конструкции металлические. Разрезы 3–3, 4–4	ГРАЖДАНПРОЕКТ

Согласовано

Взам. инв. №

Подпись и дата

Инв. № подл.

Формат А3х3

База колонны К1 (двойная)

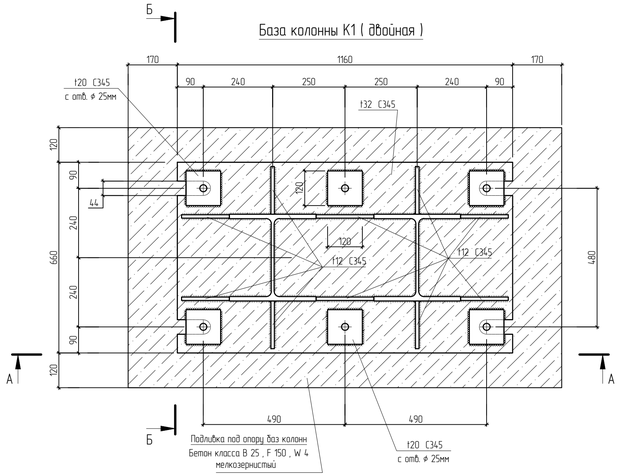

А–А

(катет сварных швов 12 мм)

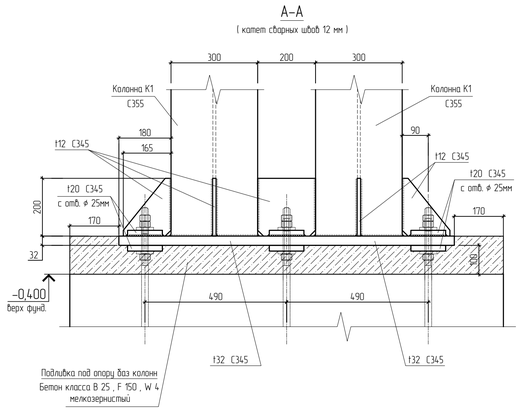

Б–Б

(катет сварных швов 12 мм)

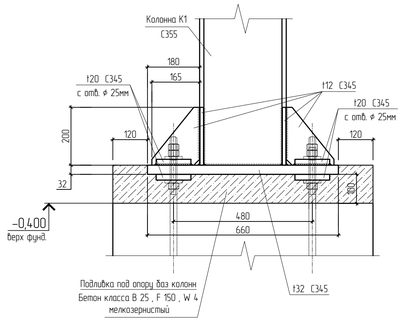

Деталь крепления фахверков

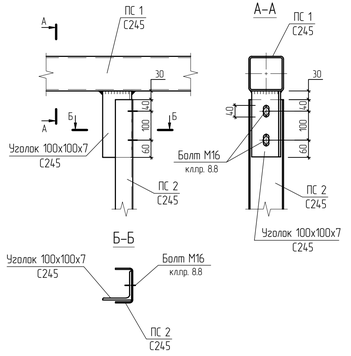

Деталь крепления фахверков

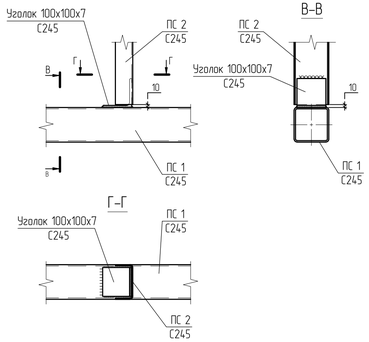

1/10

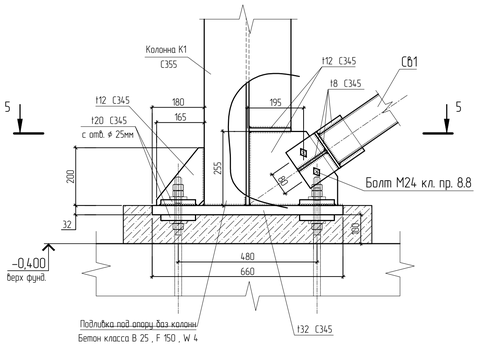

5–5

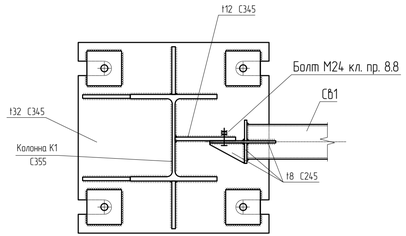

2/7

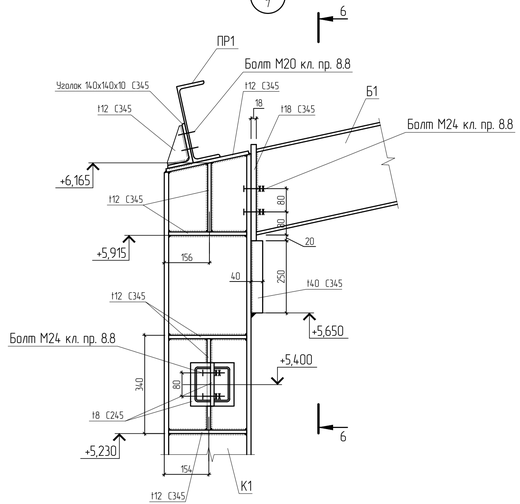

6–6

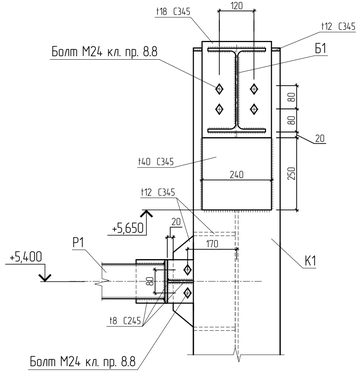

						1535-21/2-КР3.3	
						полигон твёрдых коммунальных отходов в пгт Мотыгино Мотыгинского района	
Изм.	Кол. уч.	Лист	№ док.	Подп.	Дата		
Разработал		Беляев			02.22	Гараж с местом для ремонта и мойки спецтехники	Стадия: П; Лист: 11; Листов:
Проверил		Шлапо			02.22		
Н. Контр.		Обухова			02.22	Конструкции металлические. Узлы 1, 2	ГРАЖДАНПРОЕКТ

Согласовано

Взам. инв. №

Подпись и дата

Инв. № подл.

Формат А3 х 3

Ферма Ф1
Схема усилий и сечений

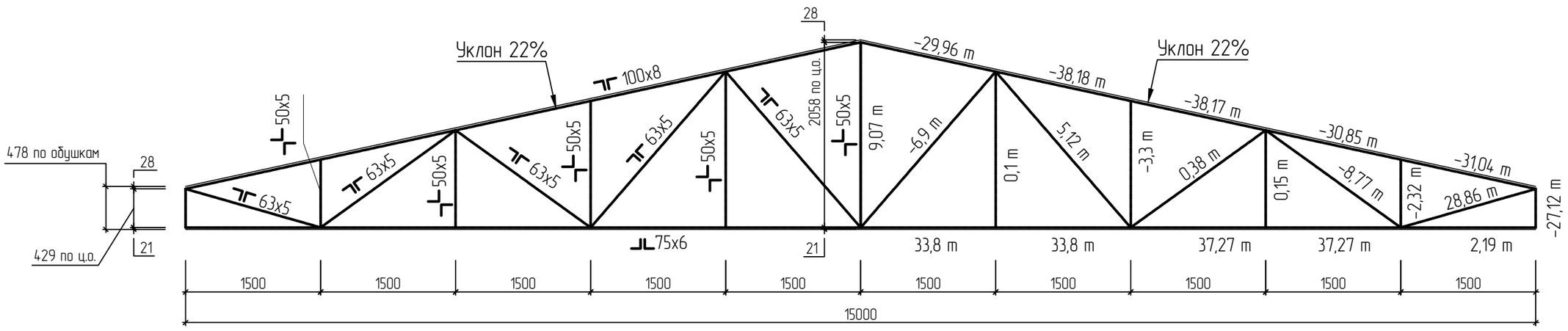

Изм.	Кол.уч.	Лист	№ док.	Подпись	Дата
Разработал		Беляев			02.22
Проверил		Шлапо			02.22
Н. Контр.		Обухова			02.22

1535-21/2-КР3.3

полигон твердых коммунальных отходов в пгт Мотыгино Мотыгинского района

Гараж с местом для ремонта и мойки спецтехники

Стадия	Лист	Листов
П	12	

Конструкции металлические.
Ферма Ф1. Схема усилий и сечений

ГРАЖДАНПРОЕКТ

Согласовано

Взам. инв. N

Подпись и дата

Инв. N подл.

Копировал

Формат А3

Ферма Ф1
Коструктивные элементы (узлы)

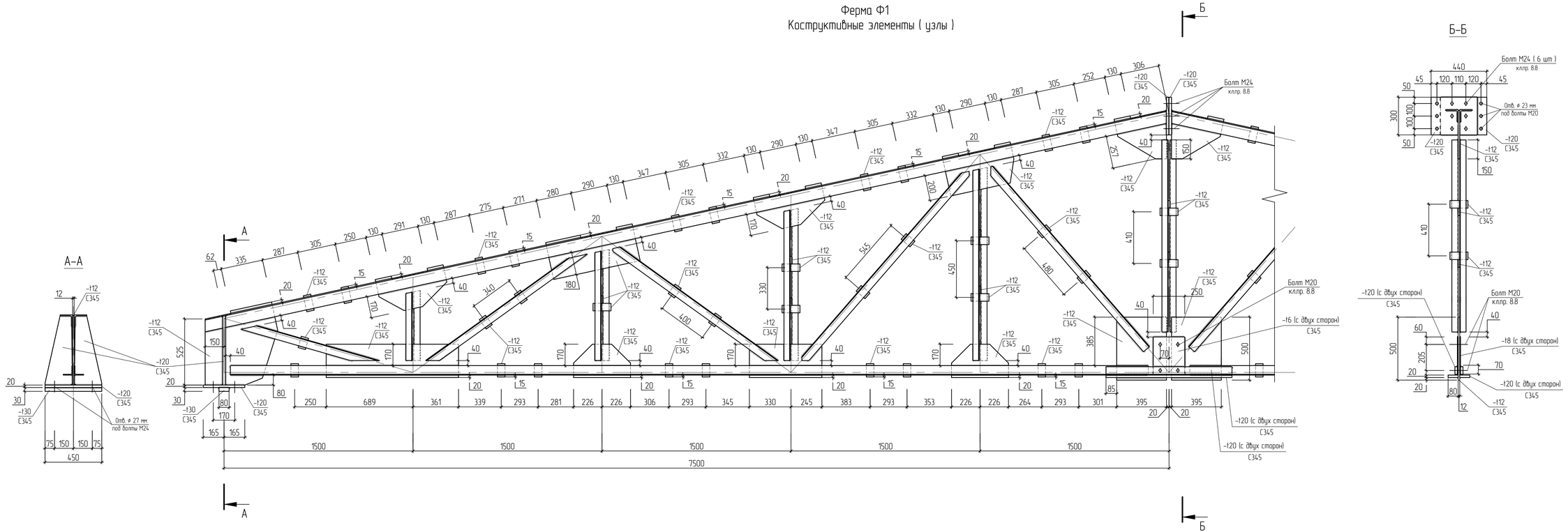

							1535-21/2-КР3.3
							полигон твердых коммунальных отходов в пгт Малыгино Малыгинского района
Изм.	Кол. уч.	Лист	№ док.	Подп.	Дата		
Разработал		Беляев			02.22	Гараж с местом для ремонта и мойки спецтехники	Стадия: П; Лист: 13; Листов:
Проверил		Шлапо			02.22		
Н. Контр.		Обухова			02.22	Конструкции металлические. Ферма Ф1. Коструктивные элементы (узлы)	ГРАЖДАНПРОЕКТ

Согласовано

Взам. инв. №

Подпись и дата

Инв. № подл.

Формат А3х3

Спецификация на анкерные блоки Аб1 и Аб2

Анкерный блок Аб1

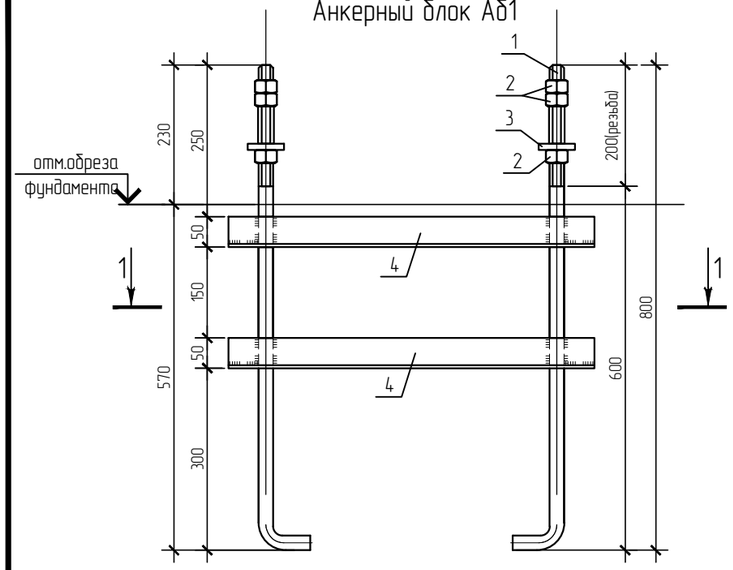

1–1

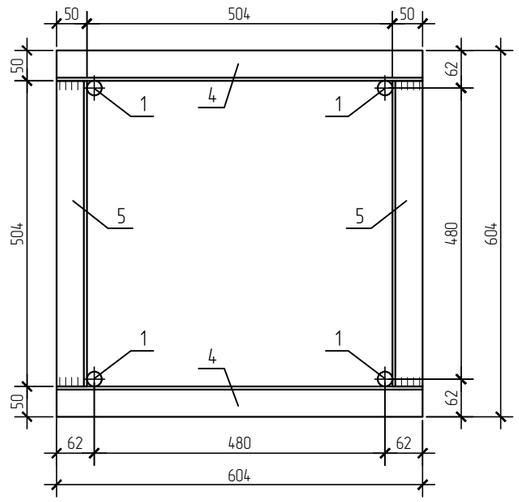

Анкерный блок Аб2

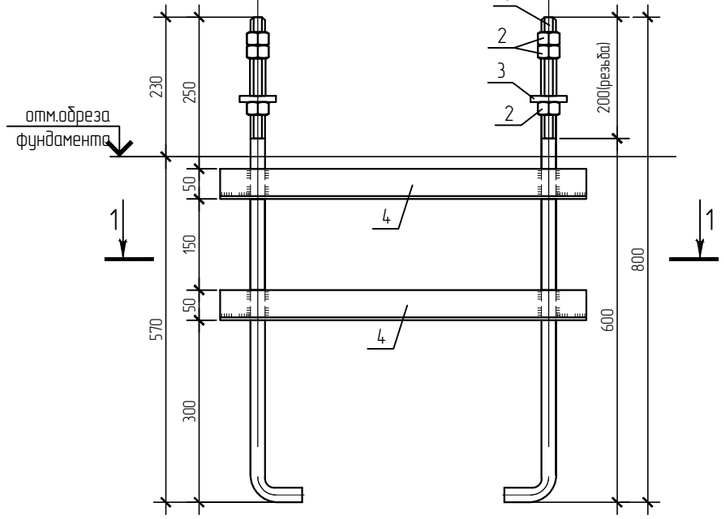

1–1

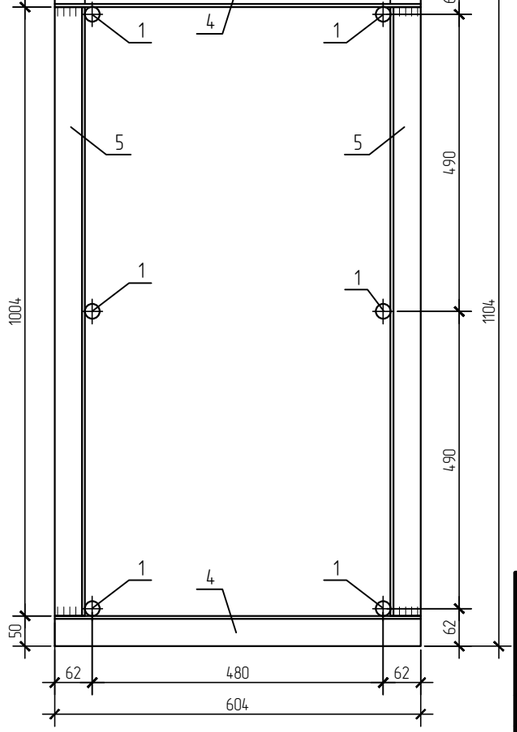

Поз.	Обозначение	Наименование	Кол.	Масса ед., кг	Приме-чание
		Анкерный блок Аб1:		22.63	
1		Шпилька 1М24х800 09Г2с-6 ГОСТ 24379.1-2012	4	3,09	12.36
2		Гайка М24-6Н.5(S36) ГОСТ 5915-70*	12	0,12	1.44
3		Шайба М24 ГОСТ 24379.1-2012	4	0,12	0.48
4		Уголок 50х5 ГОСТ 8509-93 / С245 ГОСТ 27772-2015, L = 604	2	2,28	4.55
5		Уголок 50х5 ГОСТ 8509-93 / С245 ГОСТ 27772-2015, L = 504	2	1,90	3.80
		Анкерный блок Аб2:		32.79	
1		Шпилька 1М24х800 09Г2с-6 ГОСТ 24379.1-2012	6	3,09	18.54
2		Гайка М24-6Н.5(S36) ГОСТ 5915-70*	18	0,12	2.16
3		Шайба М24 ГОСТ 24379.1-2012	6	0,12	0.72
4		Уголок 50х5 ГОСТ 8509-93 / С245 ГОСТ 27772-2015, L = 504	2	1,90	3.80
5		Уголок 50х5 ГОСТ 8509-93 / С245 ГОСТ 27772-2015, L = 1004	2	3,79	7.57

1. Сварку производить электродами Э-42А ГОСТ 9467-75* в соответствии с ГОСТ 10922-90. Толщину сварных швов принимать по меньшей толщине свариваемых элементов, но не менее 6мм.
2. Гайки и шайбы не приваривать.
3. После сварки и зачистки сварных швов металлические изделия окрасить эмалью ПФ 115 ГОСТ 926-82, нанесенной по грунтовке ГФ-021 ГОСТ 25129-82. Общая толщина покрытия 160 мкм, в том числе толщина грунта – 80 мкм, толщина слоя эмали – 80 мкм.
4. Спецификация посчитана на анкерные блоки в количестве 1 шт.

Изм.	Кол.уч.	Лист	№ док.	Подпись	Дата
Разработал		Оханашвили			02.22
Проверил		Шлапо			02.22
Н. контроль		Обухова			02.22

1535-21/2-КЗ.3-Аб1, Аб2

Анкерный блок Аб1, Аб2

Стадия	Масса	Масштаб
П	см. табл.	

Лист | Листов

ГРАЖДАНПРОЕКТ

Согласовано

Взам. инв. N | Подпись и дата | Инв. N подл.

Копировал

Формат А3

Сетка арматурная нижняя Сн1

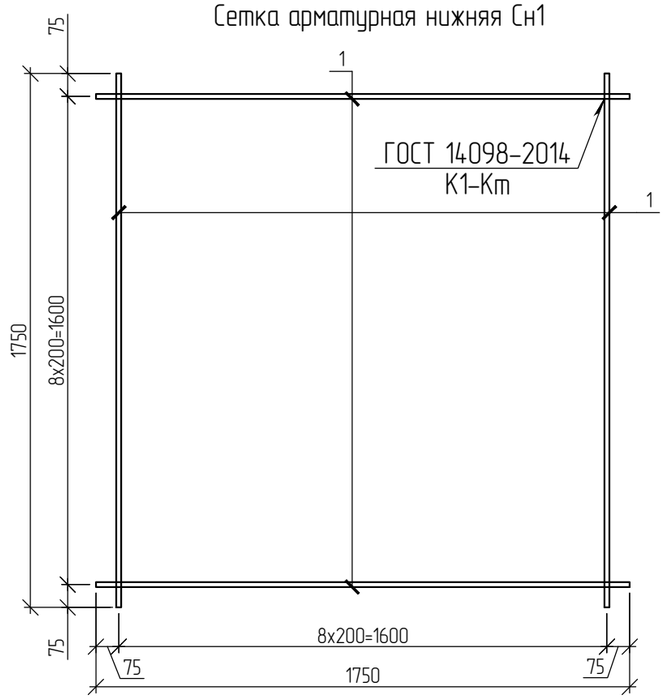

Сетка арматурная нижняя Сн1

Марка изделия	Поз.	Обозначение	Кол.	Масса ед., кг	Масса изделия, кг
Сн1	1	16А500С ГОСТ 34028-2016, L=1750	18	2,76	49,71

1. Сварку сеток выполнять контактно-точечной по ГОСТ 14098-2014 электродами Э42А ГОСТ 9467-75*.

Согласовано

Взам. инв. №

Подп. и дата

Инв. № подл.

Изм.	Кол.уч.	Лист	№док.	Подпись	Дата
Разработал		Оханашвили			02.22
Проверил		Шлапо			02.22
Н.Контр.		Обухова			02.22

1535-21/2-КР3.3-Сн1

Сетка арматурная нижняя Сн1

Стадия	Масса	Масштаб
П	49,71	

Лист | Листов

ГРАЖДАНПРОЕКТ

Сетка арматурная нижняя Сн2

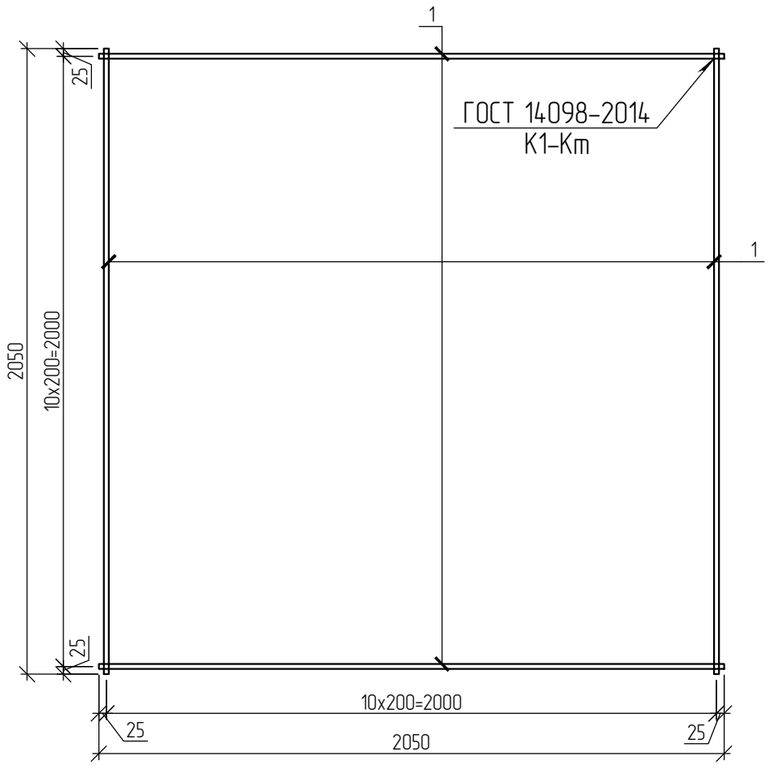

Сетка арматурная нижняя Сн2

Марка изделия	Поз.	Обозначение	Кол.	Масса ед., кг	Масса изделия, кг
Сн2	1	16А500С ГОСТ 34028-2016, L=2050	22	3,23	71,17

1. Сварку сеток выполнять контактно-точечной по ГОСТ 14098-2014 электродами Э42А ГОСТ 9467-75*.

Согласовано

Взам. инв. №

Подп. и дата

Инв. № подл.

Изм.	Кол.уч.	Лист	№док.	Подпись	Дата
Разработал		Оханашвили			02.22
Проверил		Шлапо			02.22
Н.Контр.		Обухова			02.22

1535-21/2-КР3.3-Сн2

Сетка арматурная нижняя Сн2

Стадия	Масса	Масштаб
П	71,17	

Лист | Листов

ГРАЖДАНПРОЕКТ

Сетка арматурная верхняя С61

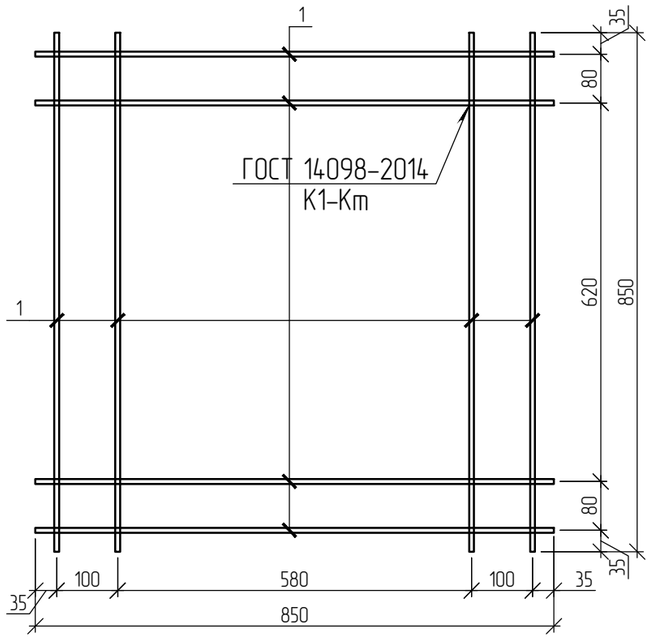

Сетка арматурная верхняя С61

Марка изделия	Поз.	Обозначение	Кол.	Масса ед., кг	Масса изделия, кг
С61	1	8А500С ГОСТ 34028-2016, L=850	8	0,34	2,69

1. Сварку сеток выполнять контактно-точечной по ГОСТ 14098-2014 электродами Э42А ГОСТ 9467-75*.

Изм.	Кол.уч.	Лист	№док.	Подпись	Дата	1535-21/2-КР3.3-С61			
Разработал		Оханашвили			02.22	Сетка арматурная верхняя С61	Стадия	Масса	Масштаб
Проверил		Шлапо			02.22		П	2,69	
							Лист	Листов	
Н.Контр.		Обухова			02.22		ГРАЖДАНПРОЕКТ		

Согласовано

Взам. инв. №

Подп. и дата

Инв. № подл.

Сетка арматурная верхняя С62

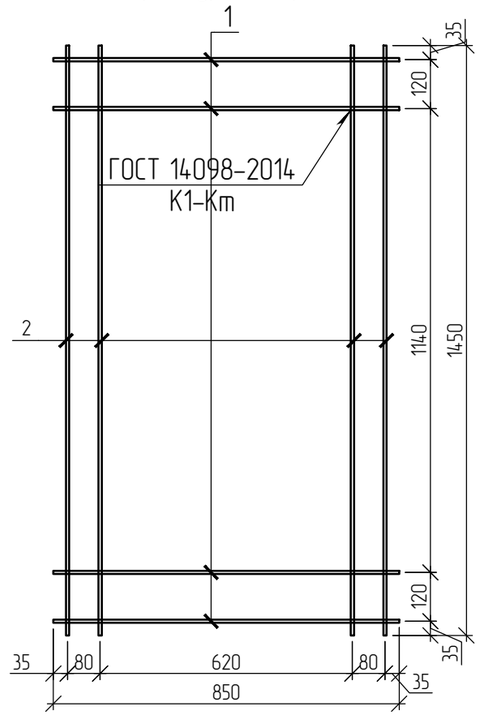

Сетка арматурная верхняя С62

Марка изделия	Поз.	Обозначение	Кол.	Масса ед., кг	Масса изделия, кг
С62	1	8А500С ГОСТ 34028-2016, L=850	4	0,34	3,63
	2	8А500С ГОСТ 34028-2016, L=1450	4	0,57	

1. Сварку сеток выполнять контактно-точечной по ГОСТ 14098-2014 электродами Э42А ГОСТ 9467-75*.

Изм.	Кол.уч.	Лист	№док.	Подпись	Дата	1535-21/2-КР3.3-С62			
Разработал		Оханашвили			02.22	Сетка арматурная верхняя С62	Стадия	Масса	Масштаб
Проверил		Шлапо			02.22		П	3,63	
							Лист	Листов	
Н.Контр.		Обухова			02.22		ГРАЖДАНПРОЕКТ		

Согласовано

Взам. инв. №

Подп. и дата

Инв. № подл.

Сетка арматурная боковая Сб1

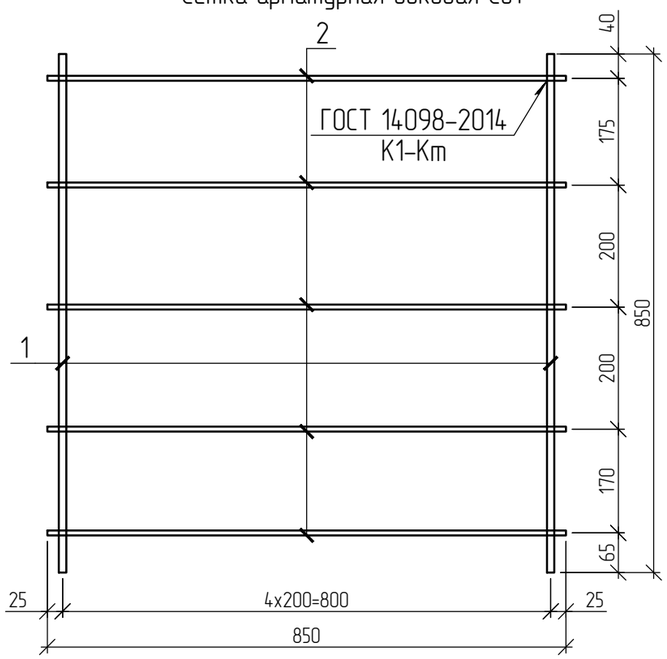

Сетка арматурная боковая Сб1

Марка изделия	Поз.	Обозначение	Кол.	Масса ед., кг	Масса изделия, кг
Сб1	1	12А500С ГОСТ 34028-2016, L=850	5	0,75	5,45
	2	8А500С ГОСТ 34028-2016, L=850	5	0,34	

1. Сварку сеток выполнять контактно-точечной по ГОСТ 14098-2014 электродами Э42А ГОСТ 9467-75*.

Изм.	Кол.уч.	Лист	№док.	Подпись	Дата	1535-21/2-КР3.3-Сб1			
Разработал		Оханашвили			02.22	Сетка арматурная боковая Сб1	Стадия	Масса	Масштаб
Проверил		Шлапо			02.22		П	5,45	
							Лист	Листов	
Н.Контр.		Обухова			02.22		ГРАЖДАНПРОЕКТ		

Согласовано

Взам. инв. №

Подп. и дата

Инв. № подл.

Сетка арматурная боковая Сб2

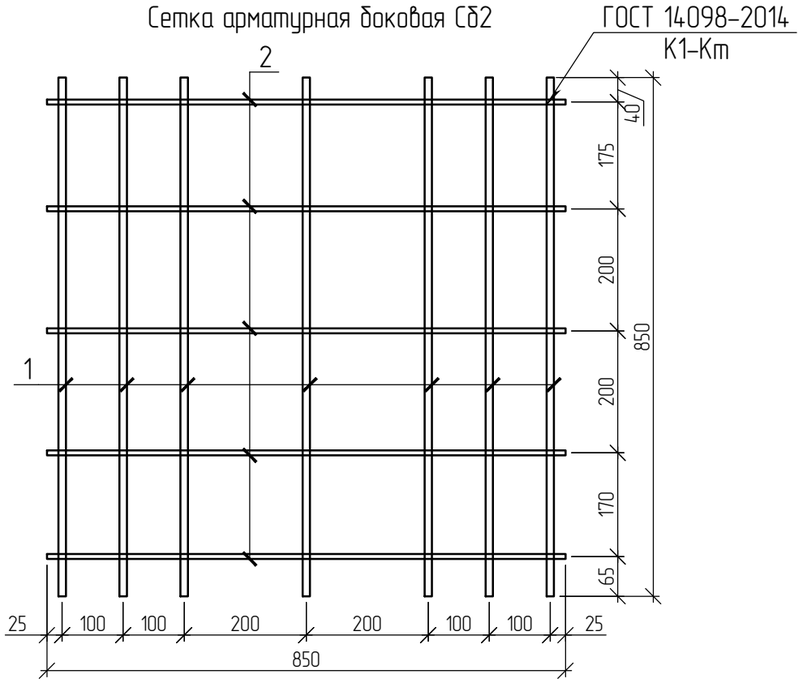

Сетка арматурная боковая Сб2

Марка изделия	Поз.	Обозначение	Кол.	Масса ед., кг	Масса изделия, кг
Сб2	1	12А500С ГОСТ 34028-2016, L=850	7	0,75	6,96
	2	8А500С ГОСТ 34028-2016, L=850	5	0,34	

1. Сварку сеток выполнять контактно-точечной по ГОСТ 14098-2014 электродами Э42А ГОСТ 9467-75*.

Изм.	Кол.уч.	Лист	№док.	Подпись	Дата	1535-21/2-КР3.3-Сб2			
Разработал		Оханашвили			02.22	Сетка арматурная боковая Сб2	Стадия	Масса	Масштаб
Проверил		Шлапо			02.22		П	6,96	
							Лист	Листов	
Н.Контр.		Обухова			02.22		ГРАЖДАНПРОЕКТ		

Согласовано

Взам. инв. №

Подп. и дата

Инв. № подл.

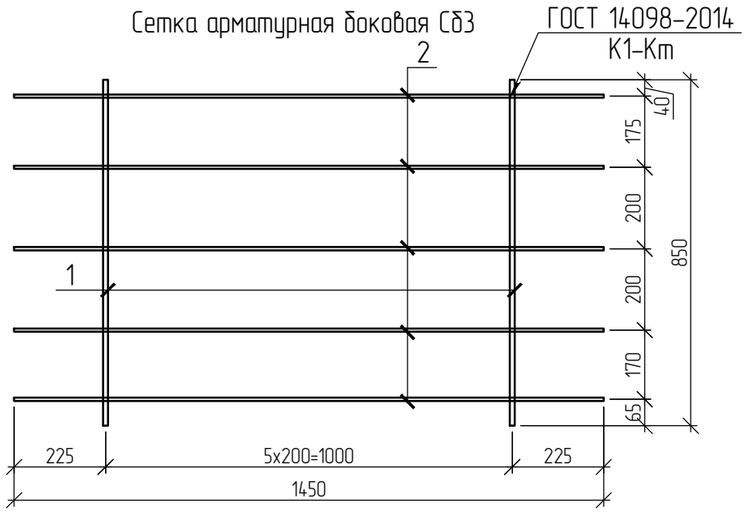

Сетка арматурная боковая СБ3

Марка изделия	Поз.	Обозначение	Кол.	Масса ед., кг	Масса изделия, кг
СБ3	1	12А500С ГОСТ 34028-2016, L=850	6	0,75	7,39
	2	8А500С ГОСТ 34028-2016, L=1450	5	0,57	

1. Сварку сеток выполнять контактно-точечной по ГОСТ 14098-2014 электродами Э42А ГОСТ 9467-75*.

Изм.	Кол.уч.	Лист	№док.	Подпись	Дата	1535-21/2-КР3.3-СБ3			
Разработал		Оханашвили			02.22	Сетка арматурная боковая СБ3	Стадия	Масса	Масштаб
Проверил		Шлапо			02.22		П	7,39	
							Лист	Листов	
Н.Контр.		Обухова			02.22		ГРАЖДАНПРОЕКТ		

Согласовано

Взам. инв. №

Подп. и дата

Инв. № подл.

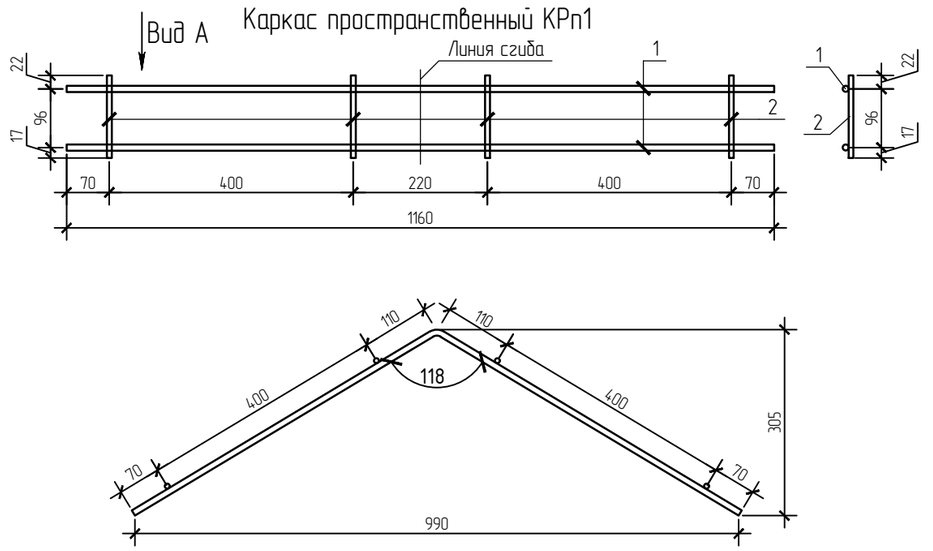

Каркас пространственный КРп1

Марка изделия	Поз.	Обозначение	Кол.	Масса ед., кг	Масса изделия, кг
КРп1	1	10А240 ГОСТ 34028-2016, L=1160	2	0,72	1,66
	2	8А240 ГОСТ 34028-2016, L=145	4	0,06	

1. Сварку сеток выполнять контактно-точечной по ГОСТ 14098-2014 электродами Э42А ГОСТ 9467-75*.

Изм.	Кол.уч.	Лист	№док.	Подпись	Дата	1535-21/2-КР3.3-КРп1			
Разработал		Оханашвили			02.22	Каркас пространственный КРп1	Стадия	Масса	Масштаб
Проверил		Шлапо			02.22		П	1,66	
							Лист	Листов	
Н.Контр.		Обухова			02.22		ГРАЖДАНПРОЕКТ		

Согласовано

Взам. инв. №

Подп. и дата

Инв. № подл.

КРАСНОЯРСК
ГРАЖДАНПРОЕКТ
ТЕРРИТОРИАЛЬНЫЙ
ГРАДОСТРОИТЕЛЬНЫЙ
ИНСТИТУТ

Свидетельство №0795-2015-2461002003-П-9
Заказчик – Краевое государственное казенное учреждение «Управление капитального строительства» (КГКУ «УКС»)

полигон твердых коммунальных отходов в пгт Мотыгино Мотыгинского района

ПРОЕКТНАЯ ДОКУМЕНТАЦИЯ

Раздел 4. Конструктивные и объемно-планировочные решения
Часть 3. Конструктивные решения. Графическая часть
Книга 4. Ангар для накопления отходов

1535-21/2-КР3.4

Том 4.3.4

Изм.	№док.	Подп.	Дата

2021

Инв. №_____

КРАСНОЯРСК
ГРАЖДАНПРОЕКТ
ТЕРРИТОРИАЛЬНЫЙ ГРАДОСТРОИТЕЛЬНЫЙ ИНСТИТУТ

Свидетельство №0795-2015-2461002003-П-9
Заказчик – Краевое государственное казенное учреждение «Управление капитального строительства» (КГКУ «УКС»)

полигон твердых коммунальных отходов в пгт Мотыгино Мотыгинского района

ПРОЕКТНАЯ ДОКУМЕНТАЦИЯ

Раздел 4. Конструктивные и объемно-планировочные решения
Часть 3. Конструктивные решения. Графическая часть
Книга 4. Ангар для накопления отходов

1535-21/2-КР3.4

Том 4.3.4

Главный инженер _____ В.П. Шкедов

Главный инженер проекта _____ О.С. Азёма

2021

Взам.инв. №
Подп. и дата
Инв. № подл.

Содержание тома 4.3.4 (начало)

Обозначение	Наименование	Примечание
1535-21/2-КР3.4-С	Содержание тома 4.3.4	2-3
1535-21/2-КР3.4-1	Инженерно-геологичесикий разрез по линии 9-9	4
1535-21/2-КР3.4-2	Схема нагрузок на фундаменты	5
1535-21/2-КР3.4-3	Схема расположения фундаментов и цокольных монолитных балок Бм1	6
1535-21/2-КР3.4-4	Фундамент монолитный Фм1	7
1535-21/2-КР3.4-5	Монолитная плита пола на отм. 0,000 (опалубка и армирование)	8
1535-21/2-КР3.4-6	Конструкции металлические. Схема расположения колонн и связей по колоннам, ферм, балок, прогонов и связей покрытия. Ведомость элементов, спецификация металлопроката	9
1535-21/2-КР3.4-7	Конструкции металлические. Схема расположения распорок по нижним поясам ферм. Разрезы 1-1, 2-2.	10
1535-21/2-КР3.4-8	Конструкции металлические. Разрезы 3-3, 4-4	11
1535-21/2-КР3.4-9	Конструкции металлические. Узлы 1, 2	12
1535-21/2-КР3.4-10	Конструкции металлические. Ферма Ф1. Схема усилий и сечений	13
1535-21/2-КР3.4-11	Конструкции металлические. Ферма Ф1. Конструктивные элементы (узлы)	14

Согласовано

Взам. инв. N

Подпись и дата

Инв. N подл.

Изм.	Колуч	Лист	Nдок	Подп.	Дата
Разработал		Оханашвили			02.22
Проверил		Шлапо			02.22
Н. Контр.		Обухова			02.22
ГИП		Азёма			02.22

1535-21/2-КР3.4-С

Содержание тома 4.3.4

Стадия	Лист	Листов
П	1	2

ГРАЖДАНПРОЕКТ

Копировал

Формат А4

Обозначение	Наименование	Примечание
	Прилагаемые документы:	
1535-21/2-КР3.4-Аб1	Анкерный блок Аб1	15
1535-21/2-КР3.4-КРп1	Каркас пространственный КРп1	16
1535-21/2-КР3.4-Сн1	Сетка арматурная нижняя Сн1	17
1535-21/2-КР3.4-Св1	Сетка арматурная верхняя Св1	18
1535-21/2-КР3.4-Сб1	Сетка арматурная боковая Сб1	19
1535-21/2-КР3.4-Сб2	Сетка арматурная боковая Сб2	20

Инженерно-геологический разрез по линии 9-9

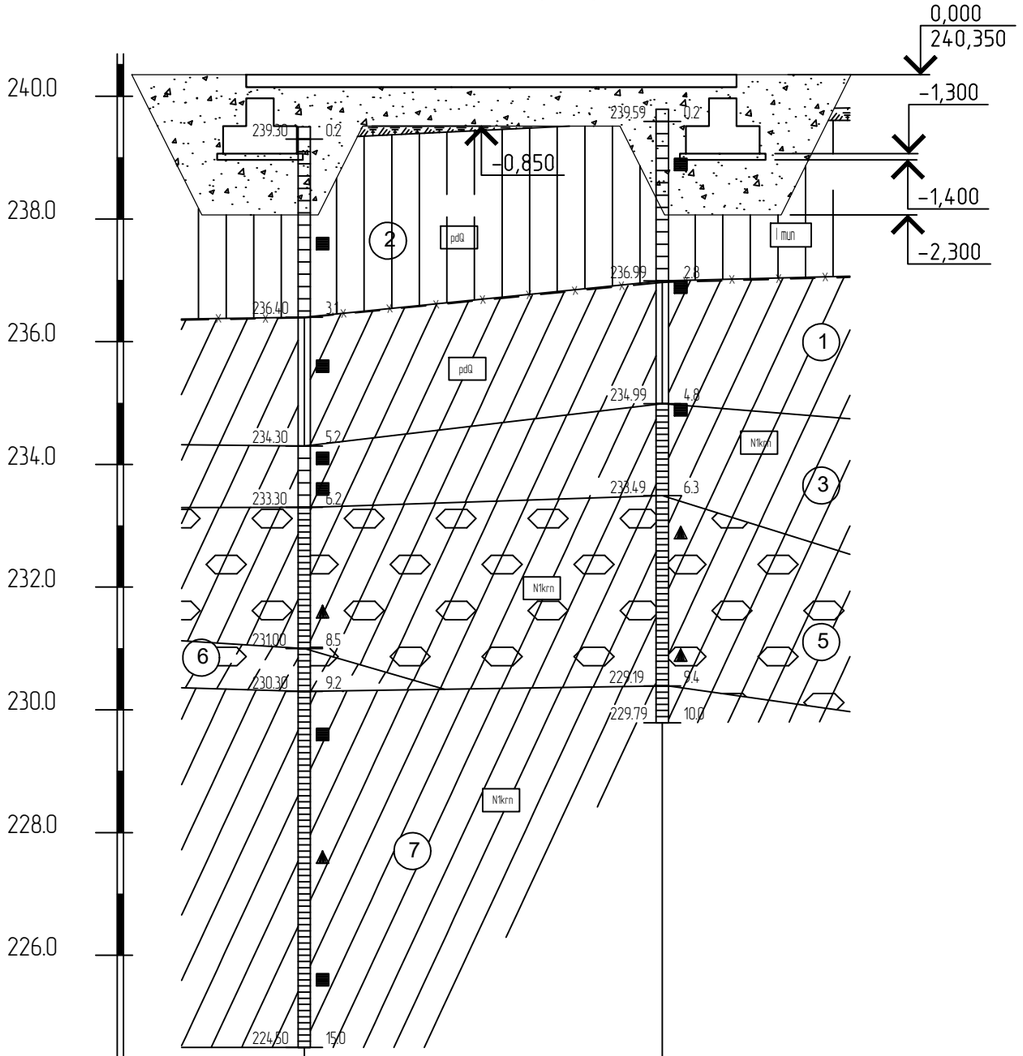

Масштабы :
гориз. 1:500
верт. 1:100

Номер скважины	2104	2122
Отметка устья, м	239.50	239.79
Глубина, м	15.00	10.00
Расстояние, м	29.00	
Дата проходки	24.09.21-25.09.21	27.09.21-27.09.21

Условные обозначения

- Почвенно-растительный слой
- Суглинок легкий пылеватый, тугопластичный
- Суглинок легкий пылеватый, полутвердый
- Суглинок тяжелый пылеватый, твердый
- 4 — Глина легкая песчанистая, полутвердая
- 5 — Суглинок легкий песчанистый, твердый, галечниковый (49,5%)
- 6 — Супесь песчанистая, твердая, галечниковая (36,2%)
- 7 — Суглинок легкий пылеватый, твердый, непросадочный
- 8 — Супесь пылеватая, твердая, непросадочная

Схема расположения выработок

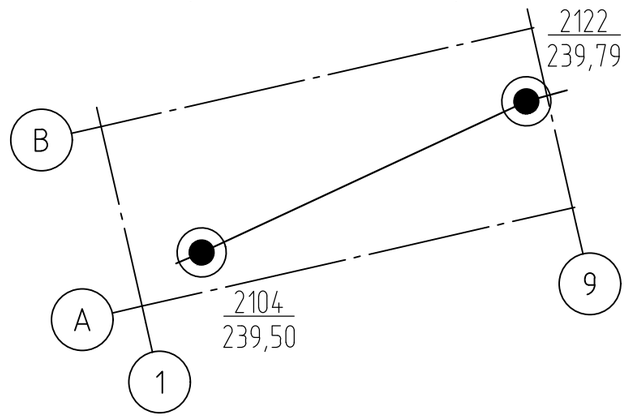

1. Инженерно-геологические разрезы разработаны по материалам изысканий, выполненных АО "Гражданпроект" в 2021 году по шифру 1535-21/2-ИГИ.
2. За относительную отметку 0,000 принята отметка чистого пола 1-го этажа, что соответствует абсолютной отметке +240,350.
3. В основании столбчатых фундаментов выполнить замену грунта ИГЭ-2 на щебень ГОСТ 8267-93 высотой 0,9 м: g=1,8 г/см^3; c=0кПа; φ=38°; E=30МПа; e=0,65, оптимальной влажности Wo=0,1. Марка щебня 600, фракция 20-40. Грунт грунтовой подушки утрамбовывается до коэффициента K=0,95 до плотности скелета 1,8 т/м^3. Уплотнение производить прицепными катками на пневмоколесном ходу 25 т, количество проходок по одному следу при толщине 30 см - три. В последний слой для трамбования добавит щебень с фракцией 5-10 мм (7% от общего объема). Плиту пола выполнить на подушку высотой 0,65 м. Объем грунта подушки и обратной засыпки - 905м^3.
4. До начала работ по устройству фундаментной плиты необходимо произвести полевые испытания грунта основания методом испытания штампом на соответствие расчетным характеристикам в соответствии с требованиями ГОСТ 20276-2012. Результаты испытаний предоставить в проектную организацию с целью возможного уточнения армирования фундамента.

Изм.	Кол.уч.	Лист	№ док.	Подпись	Дата
Разработал		Оханашвили			02.22
Проверил		Шлапо			02.22
Н.Контр.		Обухова			02.22

1532-21/2-КР3.4

Полигон твердых коммунальных отходов в пгт Мотыгино Мотыгинского района

Ангар для накопления отходов

Стадия	Лист	Листов
П	1	

Инженерно-геологический разрез по линии 9-9

ГРАЖДАНПРОЕКТ

Согласовано | Взам. инв. N | Подпись и дата | Инв. N подл.

Копировал

Формат А3

Схема нагрузок на фундаменты

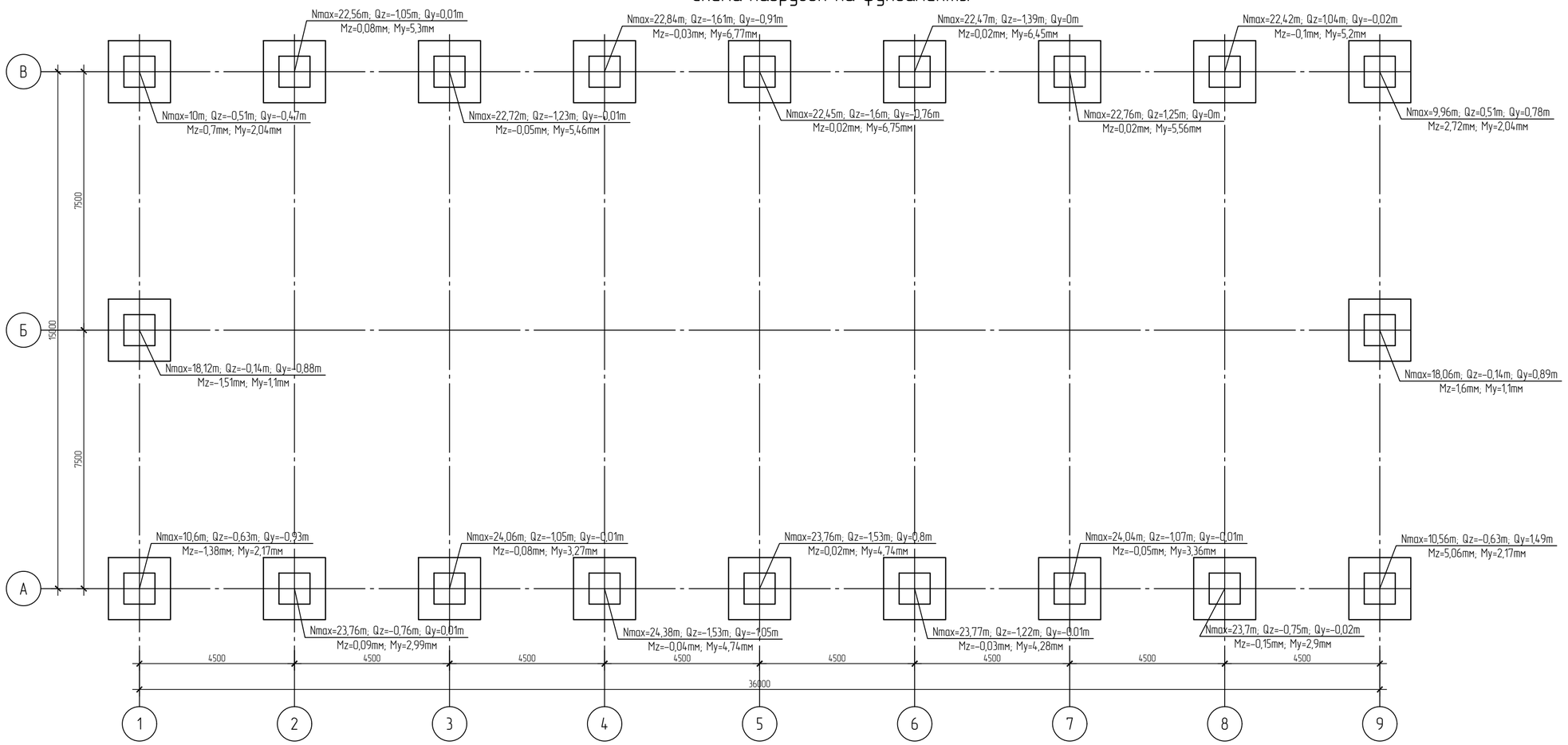

Схема направлений нагрузок от колонн

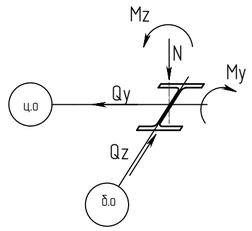

1. Расчетные нагрузки даны на уровне верха фундамента.

Изм.	Колуч.	Лист	№ док.	Подпись	Дата	1535-21/2-КР3.4			
						Полигон твердых коммунальных отходов в пгт Мотыгино Мотыгинского района			
Разработал		Оханашвили			02.22	Ангар для накопления отходов	Стадия	Лист	Листов
Проверил		Шлапо			02.22		П	2	
Н.Контр.		Обухова			02.22	Схема нагрузок на фундаменты	ГРАЖДАНПРОЕКТ		

Согласовано | Взам. инв. N | Подпись и дата | Инв. N подл.

Копировал

Формат А2

Схема расположения фундаментов и цокольных монолитных балок Бм1

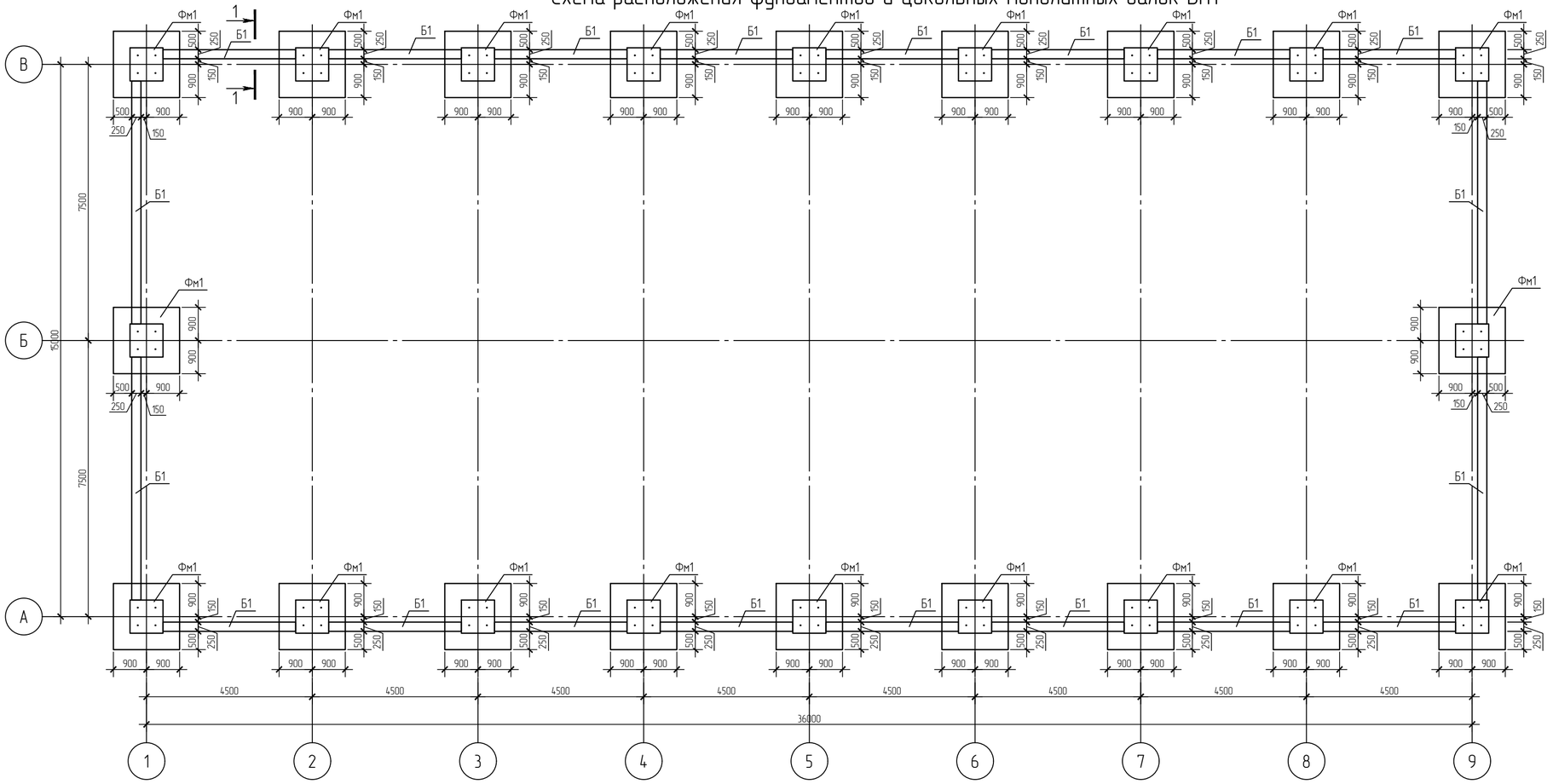

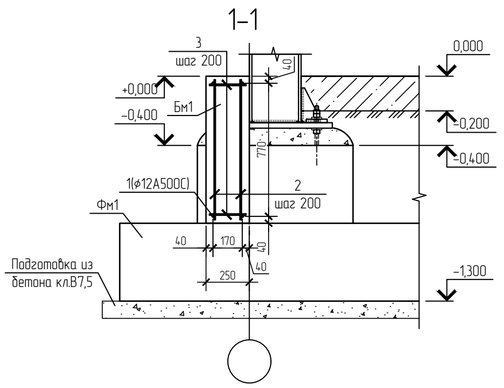

Спецификация монолитных фундаментов и балок

Поз.	Обозначение	Наименование	Кол.	Масса ед., кг	Приме-чание
Фм1	1535-21/2-КР3.4-4	Фундамент монолитный Фм1	20		
Бм1	данный лист	Балка монолитная Бм1 250х850(h), L=м.п.	84		
		Балка монолитная Бм1:			
		Детали:			
1		ø12A500 ГОСТ 34028-2016, L=м.п.	4	0,89	3,56
2		ø8A240 ГОСТ 34028-2016, L=810мм	10	0,32	3,20
3		ø8A240 ГОСТ 34028-2016, L=210мм	10	0,08	0,83
		Материалы:			
	ГОСТ 26633-2015	Бетон кл. В25 F200 W6			0,21м^3

Ведомость расхода стали, кг

Марка конструкции	Изделия арматурные				
	Арматура класса				Всего
	A500		A240		
	ГОСТ 34028-2016				
	ø12	Итого	ø8	Итого	
Балка Бм1	299.04	299.04	338.52	338.52	637.56

1. Относительной отметке 0.000 соответствует абсолютная отметка 240,350.
2. Монолитные железобетонные конструкции следует выполнять в соответствии с требованиями раздела 5 СП 70.13330.2012 "Несущие и ограждающие конструкции", СП 48.13330.2011 "Организация строительства", указаниями настоящего проекта и ППР.
3. Для железобетонных фундаментов принят бетон класса В25, марки по водонепроницаемости W6, марки по морозостойкости F200. Бетон должен соответствовать требованиям ГОСТ 7473-2010 "Смеси бетонные. Технические условия".
4. В проекте использована арматурная сталь А240 и А500. Механические характеристики и химический состав стали должны соответствовать требованиям стандартов ГОСТ 34028-2016.
5. В начальный период твердения бетон следует защищать от попадания атмосферных осадков или высушивания и в последующем поддерживать температурно-влажностной режим с созданием условий, обеспечивающих нарастание его прочности.
6. Указания по производству работ при отрицательных температурах принять в соответствии с ППР.
7. Поверхность фундаментов, соприкасающуюся с грунтом, обмазать горячим битумом за два раза (площадь – 146м.кв.).
8. Грунты основания должны быть защищены от увлажнения поверхностными водами, а также от промерзания в период строительства. Мероприятия по предотвращению ухудшения свойств грунтов в период строительства и эксплуатации:
   -необходимо осуществить надежный отвод атмосферных и производственных вод с площадки путем своевременной вертикальной планировки;
   -строительная площадка должна быть ограждена от стока поверхностных вод в котлован;
   -при строительстве не допускать скопления воды в котловане;
   -при засыпке пазух необходимо обеспечить поверхностный сток воды вокруг здания, не дожидаясь окончательной планировки.
9. Обратную засыпку пазух выполнять непучинистым непросадочным грунтом ($\gamma_н$=1,8 т/м^3; E=50 МПа; $в_н$=0,45; $с_н$=3 кПа; $\phi_н$=40°) с послойным трамбованием грунта в теплое время года. В грунте обратной засыпки не должно быть твердых включений размером более 250мм. Грунт обратной засыпки пазух должен быть утрамбован до К=0,95 и уложен с уклоном от здания для предотвращения стока поверхностных вод к монолитным балкам Бм1.
10. Отметка подошвы фундаментов -1,300 (см.разрез 1-1).

Изм.	Кол.уч.	Лист	№ док.	Подпись	Дата
Разработал		Оханашвили			02.22
Проверил		Шлапо			02.22
Н.Контр.		Обухова			02.22

1535-21/2-КР3.4

Полигон твердых коммунальных отходов в пгт Матыгино Матыгинского района

Ангар для накопления отходов

Стадия	Лист	Листов
П	3	

Схема расположения фундаментов и цокольных монолитных балок Бм1

ГРАЖДАНПРОЕКТ

Согласовано

Взам. инв. N

Подпись и дата

Инв. N подл.

Копировал

Формат А2

Спецификация монолитного фундамента Фм1

Поз.	Обозначение	Наименование	Кол.	Масса ед., кг	Приме-чание
		Сборочные единицы:			
Сн1	1535-21/2-КР3.3-Сн1	Сетка нижняя Сн1	1	49,68	49,68
Св1	1535-21/2-КР3.3-Св1	Сетка верхняя Св1	1	2,72	2,72
Сб1	1535-21/2-КР3.3-Сб1	Сетка боковая Сб1	2	5,45	10,90
Сб2	1535-21/2-КР3.3-Сб2	Сетка боковая Сб2	2	6,95	13,90
Аб1	1535-21/2-КР3.3-Аб1, Аб2	Анкерный блок Аб1	1	22,63	22,63
		Материалы:			
	ГОСТ 26633-2015	Бетон кл. В25 F200 W6			1,9 м^3
	ГОСТ 26633-2015	Бетон кл. В7,5 F50 W2			0,4 м^3

Фундамент Фм1

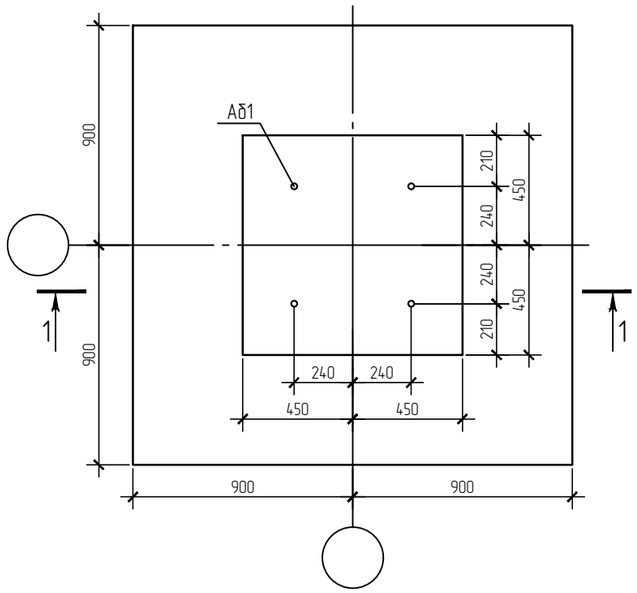

1–1

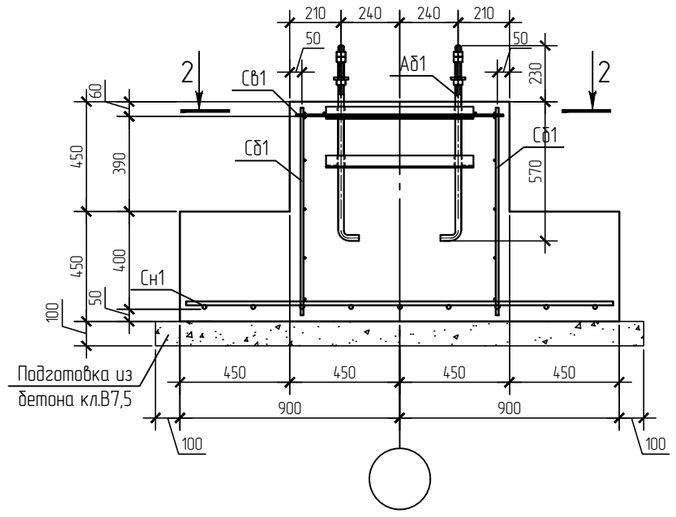

2–2

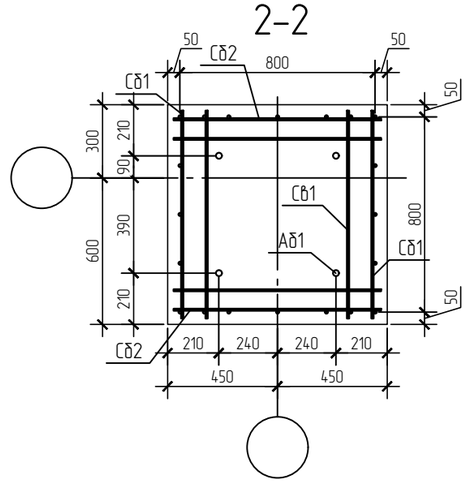

Ведомость расхода стали, кг

Марка конструкции	Изделия арматурные					
	Арматура класса					Всего
	А500			А240		
	ГОСТ 34028-2016					
	ф12	ф16	Итого	ф8	Итого	
Фундамент Фм1	18.00	49.68	67.68	9.50	9.50	77.18

1. При производстве работ следует обращать внимание на точность расположения арматурных стержней и на соблюдение толщин защитных слоев.

Изм.	Кол.уч.	Лист	№ док.	Подпись	Дата	1535-21/2-КР3.4			
						Полигон твердых коммунальных отходов в пгт Мотыгино Мотыгинского района			
Разработал		Оханашвили			02.22	Ангар для накопления отходов	Стадия	Лист	Листов
Проверил		Шлапо			02.22		П	4	
Н.Контр.		Обухова			02.22	Фундамент монолитный Фм1	ГРАЖДАНПРОЕКТ		

Согласовано

Взам. инв. N

Подпись и дата

Инв. N подл.

Копировал

Формат А3

Монолитная плита пола на отм. 0,000 (опалубка и армирование)

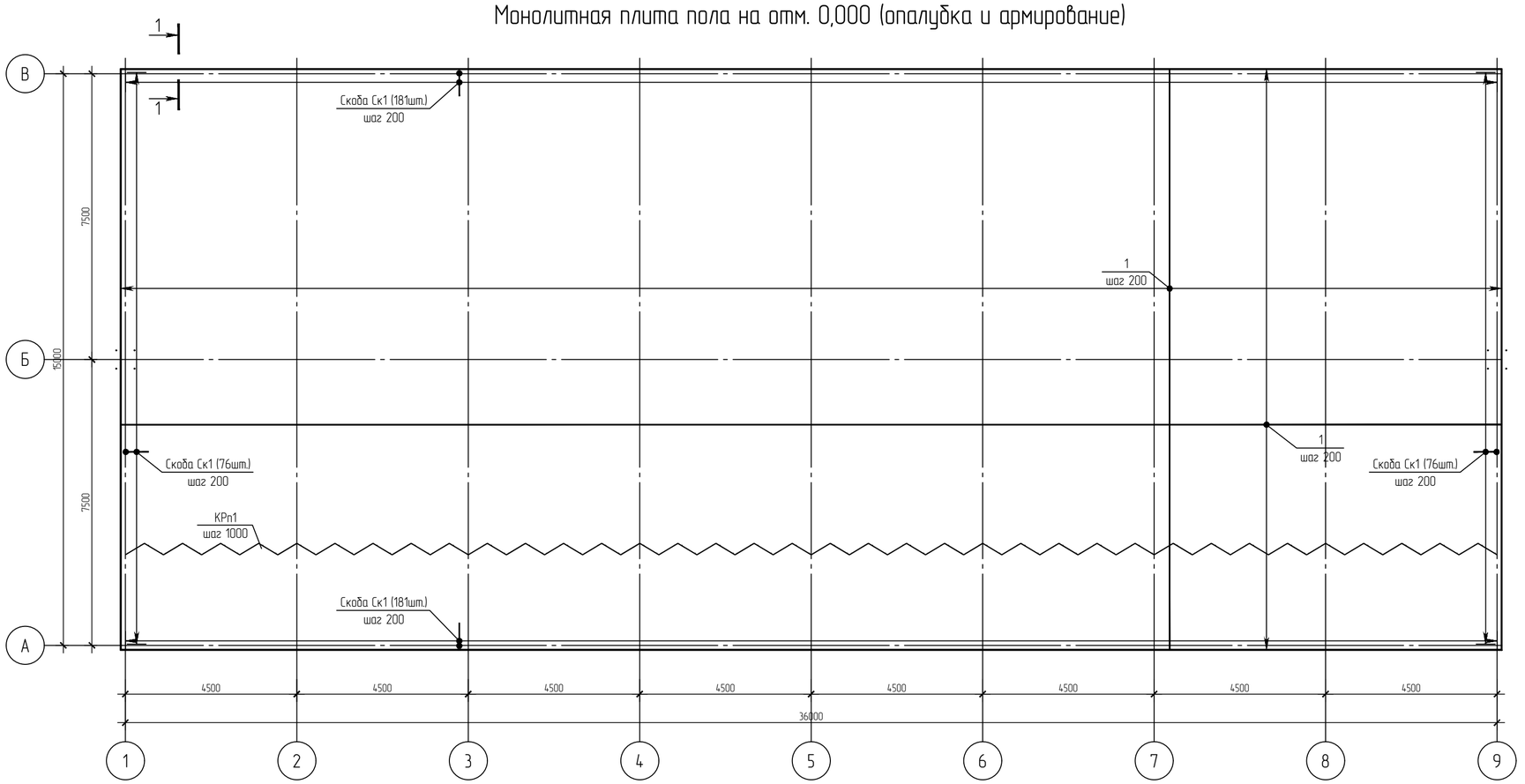

Узел выполнения усадочного шва

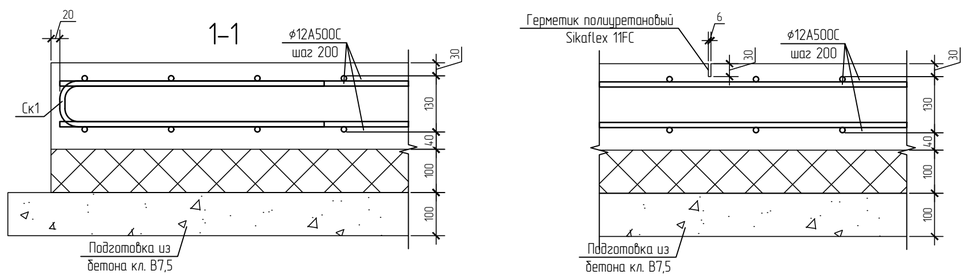

Ведомость деталей

Поз.	Эскиз
Ск1	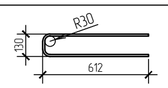

Спецификация элементов плиты пола

Поз.	Обозначение	Наименование	Кол.	Масса ед., кг	Приме-чание
		Сборочные единицы и детали:			
КРп1	1535-21/2-КР3.3-Крп1	Каркас плоский КРп1	576	1,68	967.68
Ск1		ф12А500С ГОСТ 34028-2016, L=1300	514	1,15	591.10
		Стержни:			
1		ф12А500С ГОСТ 34028-2016, L=м.п.	6550	0,89	5829.50
		Материалы:			
	ГОСТ 26633-2015	Бетон кл. В25 F200 W6			111м^3
	ГОСТ 26633-2015	Бетон кл. В7,5 F50 W2			56м^3

Ведомость расхода стали, кг

Марка конструкции	Изделия арматурные					
	Арматура класса					Всего
	А240			А500С		
	ГОСТ 34028-2016					
	ф8	ф10	Итого	ф12	Итого	
Плита пола	138.24	829.44	967.7	6420.60	6420.6	7388.3

1. В начальный период твердения бетон следует защищать от попадания атмосферных осадков или высушивания и в последующем поддерживать температурно-влажностной режим с созданием условий, обеспечивающих нарастание его прочности.
2. Указания по производству работ при отрицательных температурах принять в соответствии с ППР.
3. Стыки арматуры выполнять внахлестку без сварки на величину не менее 600 мм. Стыки стержней располагать вразбежку, смещение стыков, расположенных в разных местах должно быть не менее 500 мм.
4. В плите выполнить усадочные швы. Прорезка усадочных швов должна производиться при прочности бетона не менее 50% от проектной.
5. Перед герметизацией шва он должен быть очищен от пыли и мусора путем продувки сжатым воздухом, механической очистки щеткой или пескоструйной обработкой. При использовании компрессора необходимо убедиться, что он не оставляет масляную пленку в шве. (см. узел выполнения усадочного шва).

Изм.	Колуч.	Лист	№ док.	Подпись	Дата	1535-21/2-КР3.4			
						Полигон твердых коммунальных отходов в пгт Мотыгино Мотыгинского района			
Разработал		Оханашвили			02.22	Ангар для накопления отходов	Стадия	Лист	Листов
Проверил		Шлапо			02.22		П	5	
Н.Контр.		Обухова			02.22	Монолитная плита пола на отм. 0,000 (опалубка и армирование)	ГРАЖДАНПРОЕКТ		

Согласовано

Взам. инв. N

Подпись и дата

Инв. N подл.

Копировал

Формат А2

Схема расположения колонн и связей по колоннам

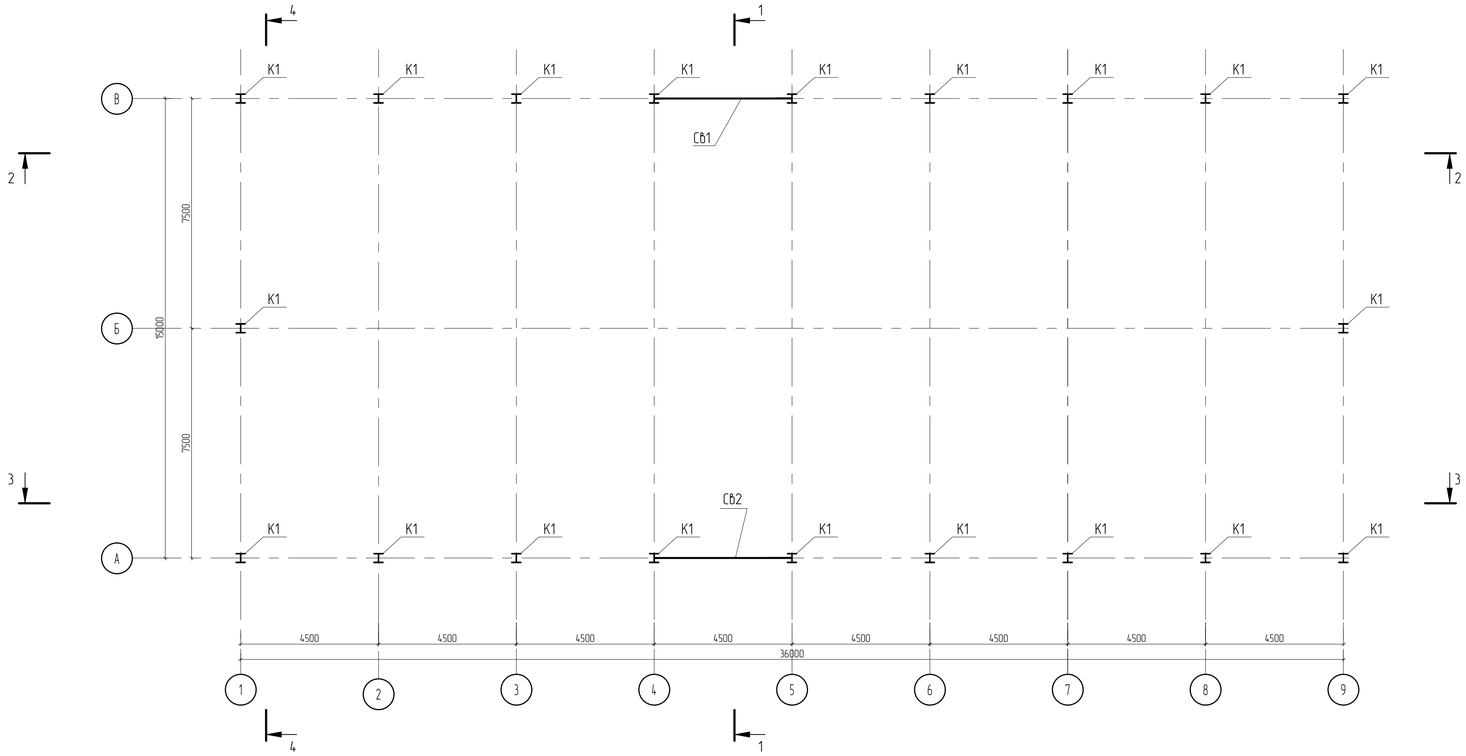

Схема расположения ферм, балок, прогонов и связей покрытия

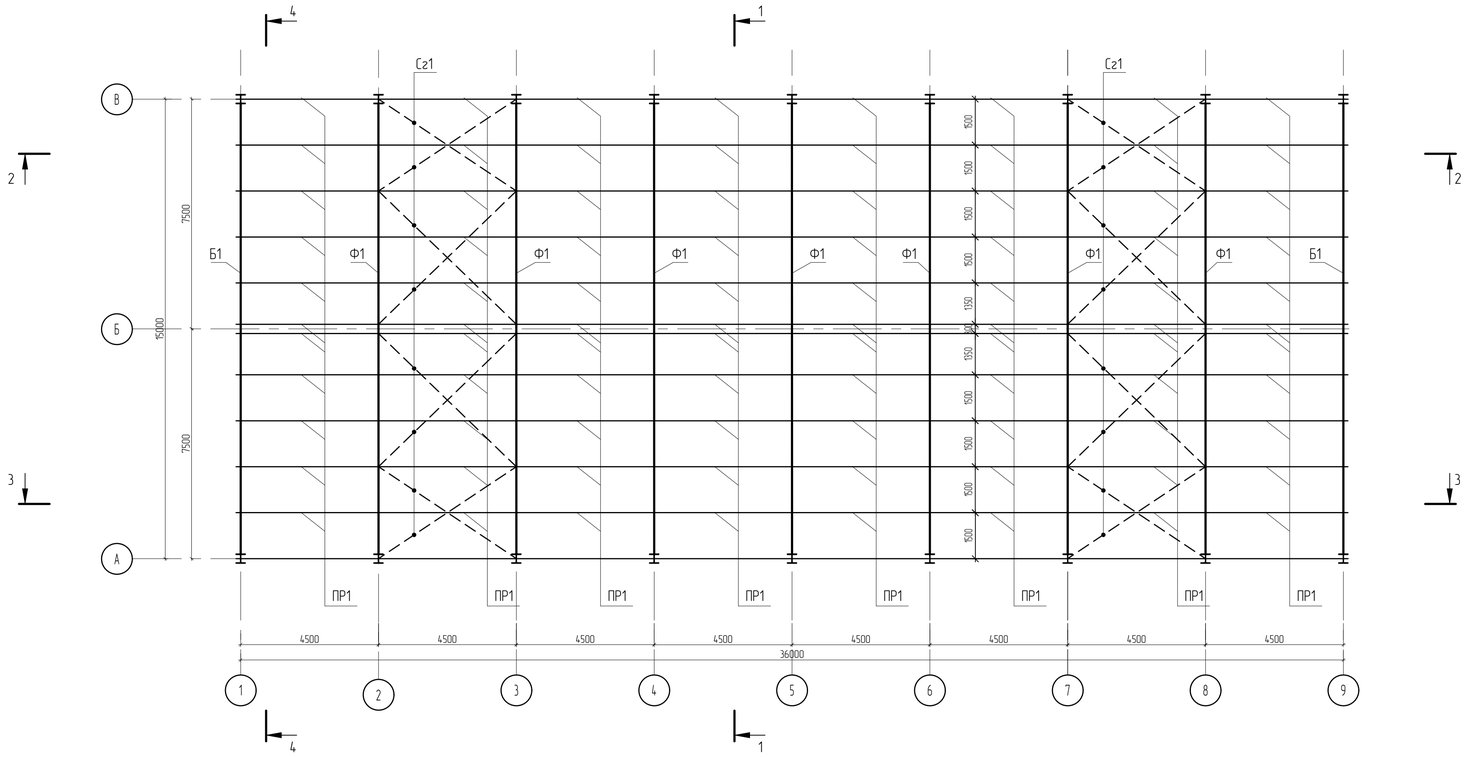

Ведомость элементов

Марка элемента	Сечение			Усилие для прикрепления			Наименование или марка металла	Примечание
	эскиз	поз.	состав	Qz (Qy), т	N, т	My (Mz), тм		
К1	I		I 30 К2	1,14 (-)	21,37	3,51 (0,03)	С355	
Б1	I		I 30 Ш0	5,93	1,47	-	С355	
ПР1	[		[27 П	1,58	0,51	-	С345	
Св1	⊞		⊞ 120х120х5	-	0,68	-	С345	
Сг1	1 2	1	L 110х110х8	-	4,47	-	С245	
		2	L 110х110х8	-	4,47	-	С245	
Р1	⊞		⊞ 120х120х5	0,16	2,73	-	С245	
Ф1	Сложный						С345	Лист ***

Спецификация металлопроката

Наименование профиля ГОСТ, ТУ	Наименование или марка металла ГОСТ, ТУ	Номер или размеры профиля, (мм)	№ п.п.	Масса металла по элементам конструкций, (т)							Общая масса, (т)
				Колонны, стойки	Балки	Связи по колоннам	Ферм, связи по ферм	Прогоны	Распорки	Фахверки	
1	2	3	4	5	6	7	8	9	10	11	12
Двутавры стальные стальные горячекатаные с параллельными гранями полок ГОСТ Р 57837-2017	С355 ГОСТ 27772-2015	I 30К2	1	10,34							10,34
		I 30Ш0	2		1,54						1,54
	Итого :		3	10,34	1,54						11,88
Всего профиля :			4	10,34	1,54						11,88
Швеллеры стальные горячекатаные ГОСТ 8240-97	С345 ГОСТ 27772-2015	[27 П	5					12,19			12,19
	Итого :		6					12,19			12,19
Всего профиля :			7					12,19			12,19
Профили стальные гнутые замкнутые сварные квадратные ГОСТ 30245-2003	С345 ГОСТ 27772-2015	⊞ 120х120х5				0,74					0,74
	Итого :		8			0,74					0,74
	С245 ГОСТ 27772-2015	⊞ 120х120х5	9						4,39	0,18	4,57
	Итого :		10						4,39	0,18	4,57
Всего профиля :			11			0,74			4,39	0,18	5,31
Уголки стальные горячекатаные равнополочные ГОСТ 8509-93	С345 ГОСТ 27772-2015	L 140 х 140 х 10	12					0,95			0,95
		L 100 х 100 х 8	13				3,46				3,46
		L 75 х 75 х 6	14				1,82				1,82
		L 63 х 63 х 5	15				1,44				1,44
		L 50 х 50 х 5	16				0,78				0,78
	Итого :		17				7,50	0,95			8,45
	С245 ГОСТ 27772-2015	L 110 х 110 х 8	18				1,35				1,35
		L 100 х 100 х 7	19							0,21	0,21
	Итого :		20				1,35			0,21	1,56
Всего профиля :			21				8,85	0,95		0,21	10,01
Прокат листовой горячекатаный ГОСТ 19903-2015	С245 ГОСТ 27772-2015	t 8	22						0,33	0,25	0,58
		t 12	23						0,97	0,82	1,79
	Итого :		24						1,30	1,07	2,37
	С345 ГОСТ 27772-2015	t 8	25			0,11	0,18	0,44			0,73
		t 12	26	3,5	4,9	0,17	0,30	0,26			9,13
		t 18	27	0,85	0,51	0,42					1,78
		t 20	28	0,25							0,25
		t 30	29	3,8							3,80
		t 40	30	0,32							0,32
	Итого :		31	8,72	5,41	0,70	0,48	0,70			16,01
Всего профиля :			32	8,72	5,41	0,70	0,48	0,70	1,30	1,07	18,38
Всего масса металла :			33	19,06	6,95	1,44	9,33	13,84	5,69	1,46	57,77
В том числе по маркам и наименованиям	С355		34	10,34	1,54						11,88
	С345		35	8,72	5,41	1,44	7,98	13,84			37,39
	С245		36				1,35		5,69	1,46	8,50

*масса дана с учетом массы наплавляемого металла и массы металла на деталировку

Изм.	Кол. уч.	Лист	№ док.	Подп.	Дата	1535-21/2-КР3.4			
						полигон твердых коммунальных отходов в пгт Мотыгино Мотыгинского района			
Разработал		Беляев			02.22	Ангар для накопления отходов	Стадия	Лист	Листов
Проверил		Шлапо			02.22		П	6	
Н. Контр.		Обухова			02.22	Конструкции металлические. Схема расположения колонн и связей по колоннам, ферм, балок, прогонов и связей покрытия. Ведомость элементов, спецификация металлопроката	ГРАЖДАНПРОЕКТ		

Согласовано

Взам. инв. №

Подпись и дата

Инв. № подл.

Формат А1

1-1

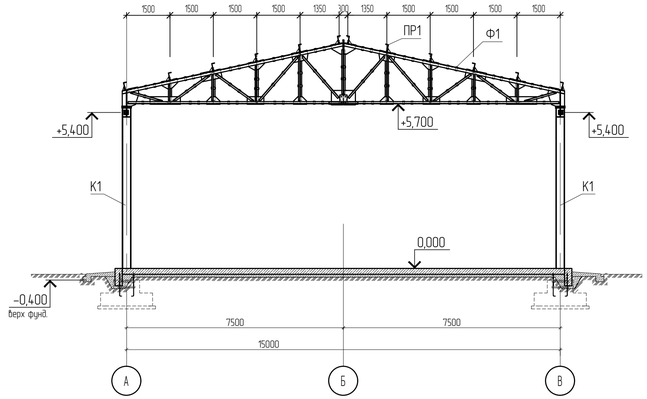

2-2

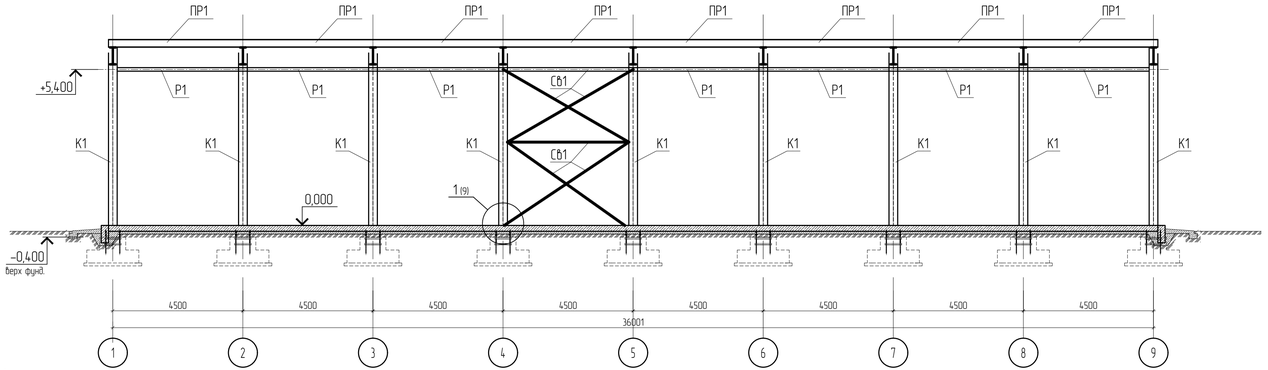

Схема расположения распорок по нижним поясам ферм

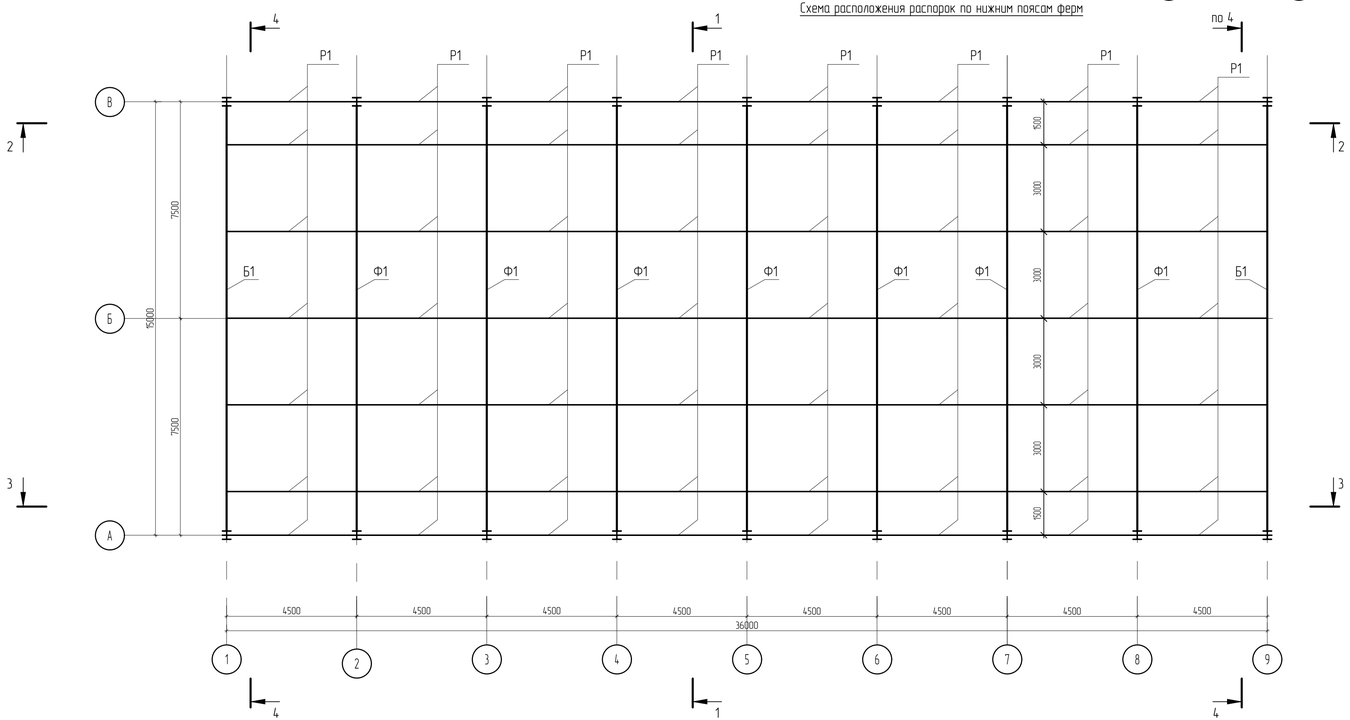

1. За условную отметку 0,000 принята отметка чистого пола 1 этажа , равная абсолютной отметке +240,350.
2. Изготовление и монтаж стальных конструкций необходимо выполнять в соответствии с ГОСТ 23118-2012, СП 70.13330.2012, СП 53-101-98.
3. Минимальное усилие для крепления центрально-сжатых и центрально-растянутых элементов – 5тс.
4. Все монтажные прихватки, временные приспособления после окончания монтажа должны быть сняты, а места приварки зачищены.
5. Материалы для сварки, соответствующие сталям, принимать по таблице Г.1 СП 16.13330.2017.
6. Сварные швы с разделкой кромок выполнять с полным проваром, с обязательной зачисткой и подваркой корня шва. Качество всех сварных швов с полным проваром должно быть проверено неразрушающими методами контроля. Контроль сварных соединений должен проводиться по I категории (высокому уровню) качества в соответствии с требованиями ГОСТ 23118-2012 "Конструкции стальные строительные. Общие технические условия".
7. В постоянных болтовых соединениях приняты болты М16, М20, М24 класса точности "В", класса прочности 8.8 по ГОСТ 4014-2013
8. Защиту стальных конструкций от коррозии производить лакокрасочным покрытием группы I, общая толщина покрытия 80 мкм. Площадь поверхности 1320 м^2.

Таблица расчетных нагрузок на базы колонн

Марка базы колонны	Правило знаков	Усилие	Опорные усилия			Примечание
			N max	Q max	M max	
К 1	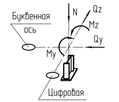	N , тс	22,54	21,37	21,37	
		Mz , тс · м	0,03	0,03	0,03	
		My , тс · м	3,19	3,51	3,51	
		Qz , тс	1,08	1,14	1,14	
		Qy , тс	–	–	–	

Спецификация на объем бетона подливки под опору баз колонн

Марка поз.	Обозначение	Наименование	Кол-во	Масса ед.,кг	Примеч.
		Подливка под опору баз колонн			Общий расход на все базы
		Материалы :			
		Бетон класса В 25 , F 150 , W 4			2 м^3 мелкозернистый

							1535-21/2-КР3.4
							полигон твёрдых коммунальных отходов в пгт Матыгино Матыгинского района
Изм.	Кол. уч.	Лист	№ док.	Подп.	Дата		
Разработал		Беляев			02.22	Ангар для накопления отходов	Стадия: П; Лист: 7; Листов:
Проверил		Шлапо			02.22		
Н. Контр.		Обухова			02.22	Конструкции металлические. Схема расположения распорок по нижним поясам ферм. Разрезы 1-1, 2-2	ГРАЖДАНПРОЕКТ

Согласовано

Взам. инв. №

Подпись и дата

Инв. № подл.

3–3

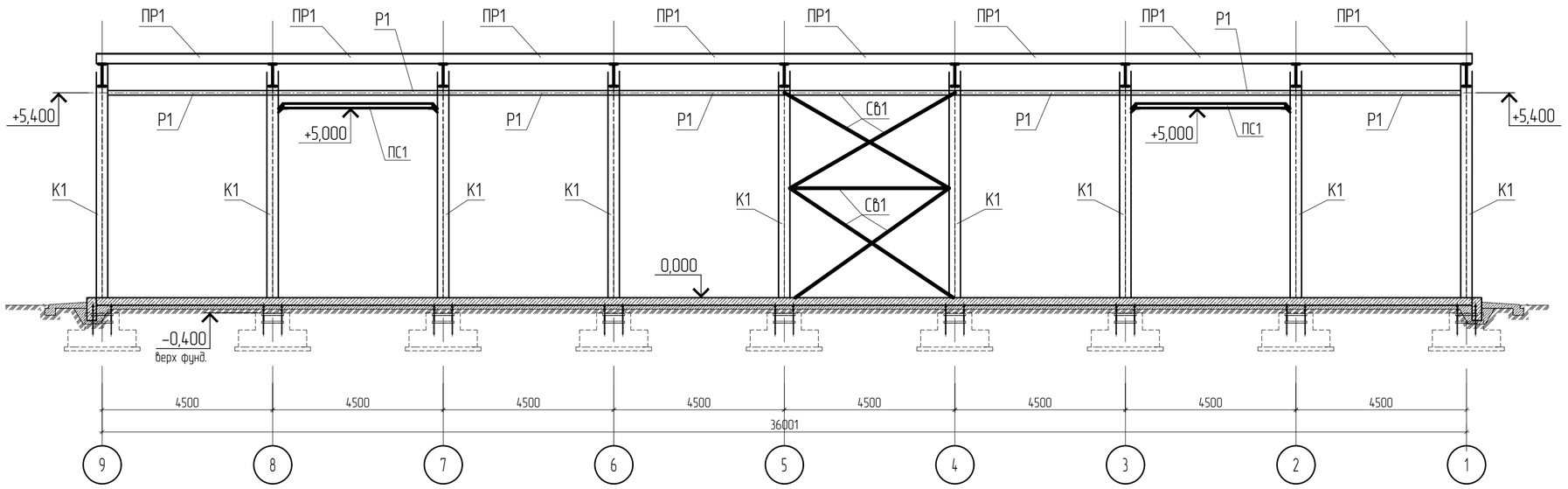

4–4

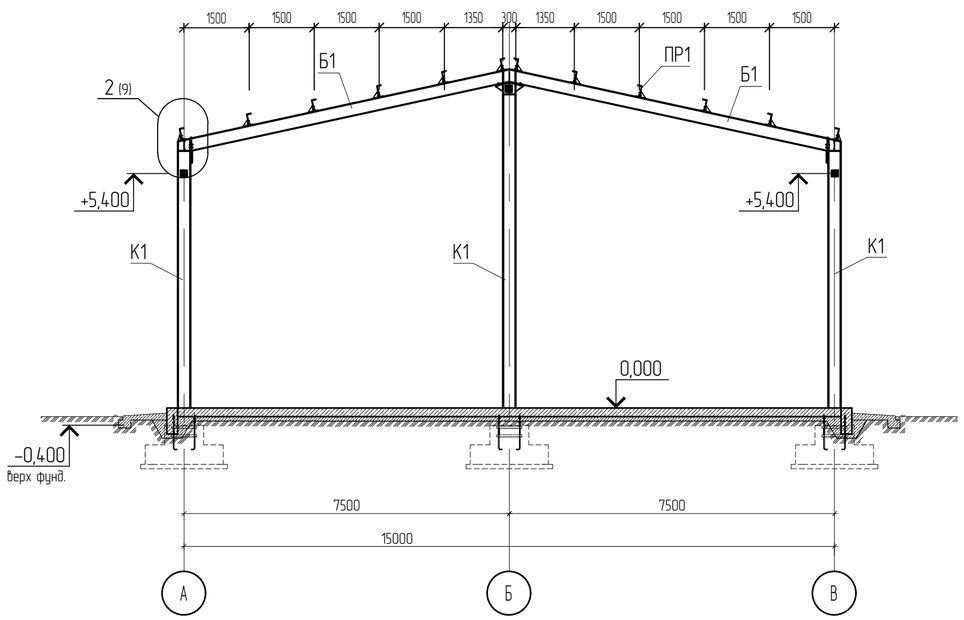

Согласовано

Взам. инв. N

Подпись и дата

Инв. N подл.

Изм.	Колуч.	Лист	№ док.	Подпись	Дата
Разработал		Беляев			02.22
Проверил		Шлапо			02.22
Н. Контр.		Обухова			02.22

1535-21/2-КР3.4

полигон твердых коммунальных отходов в пгт Мотыгино Мотыгинского района

Ангар для накопления отходов

Стадия	Лист	Листов
П	8	

Конструкции металлические.
Разрез 3–3, 4–4

ГРАЖДАНПРОЕКТ

Копировал

Формат А2

База колонны К1

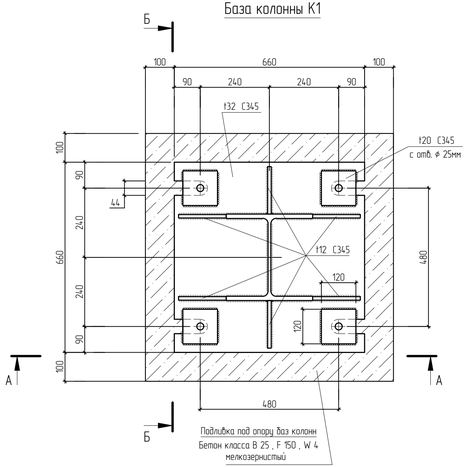

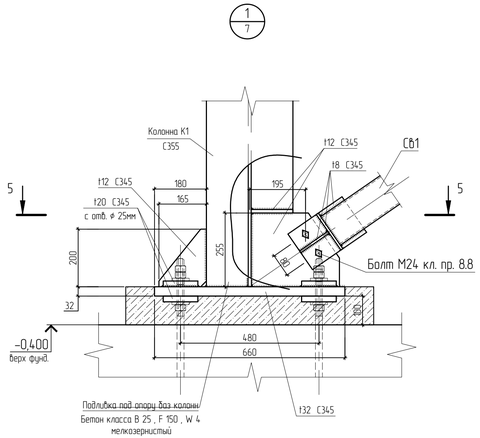

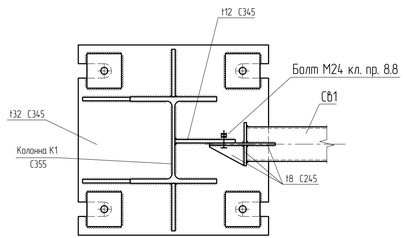

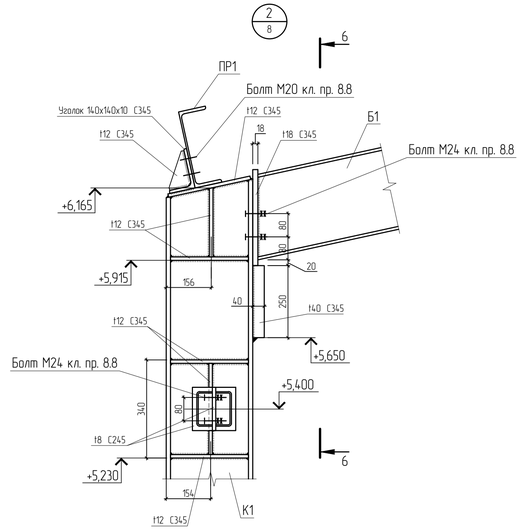

А–А

(катет сварных швов 12 мм)

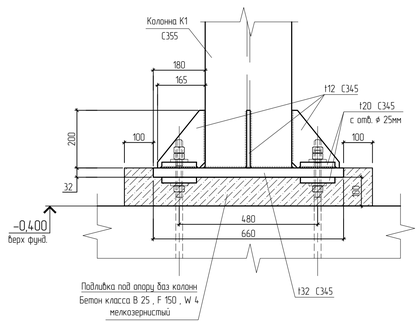

Б–Б

(катет сварных швов 12 мм)

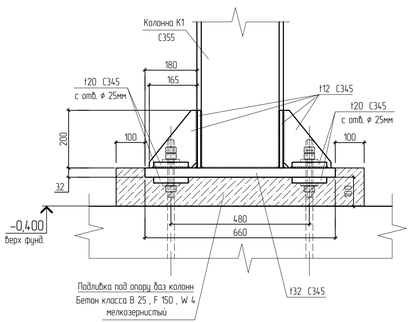

6–6

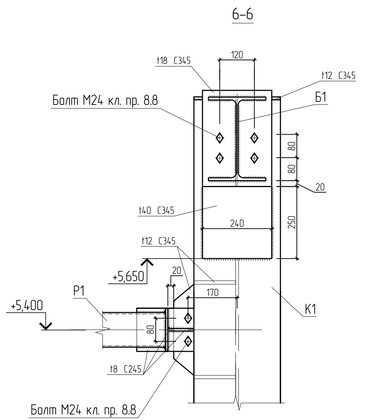

						1535-21/2-КР3.4	
						полигон твёрдых коммунальных отходов в пгт Мотыгино Мотыгинского района	
Изм.	Кол. уч.	Лист	№ док.	Подп.	Дата		
Разработал		Беляев			02.22	Ангар для накопления отходов	Стадия: П; Лист: 9; Листов:
Проверил		Шлапо			02.22		
Н. Контр.		Обухова			02.22	Конструкции металлические. Узлы 1, 2	ГРАЖДАНПРОЕКТ

Согласовано

Взам. инв. №

Подпись и дата

Инв. № подл.

Формат А3 х 3

Ферма Ф1
Схема усилий и сечений

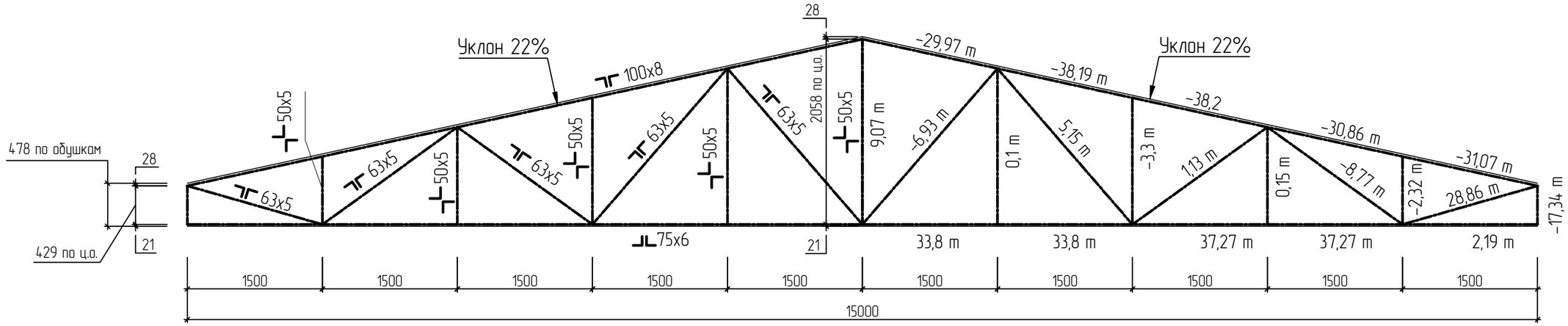

Изм.	Кол.уч.	Лист	№ док.	Подпись	Дата
Разработал		Беляев			02.22
Проверил		Шлапо			02.22
Н. Контр.		Обухова			02.22

1535-21/2-КР3.4

полигон твердых коммунальных отходов в пгт Мотыгино Мотыгинского района

Ангар для накопления отходов

Стадия	Лист	Листов
П	10	

Конструкции металлические.
Ферма Ф1. Схема усилий и сечений

ГРАЖДАНПРОЕКТ

Согласовано

Взам. инв. N

Подпись и дата

Инв. N подл.

Копировал

Формат А3

Ферма Ф1
Коструктивные элементы (узлы)

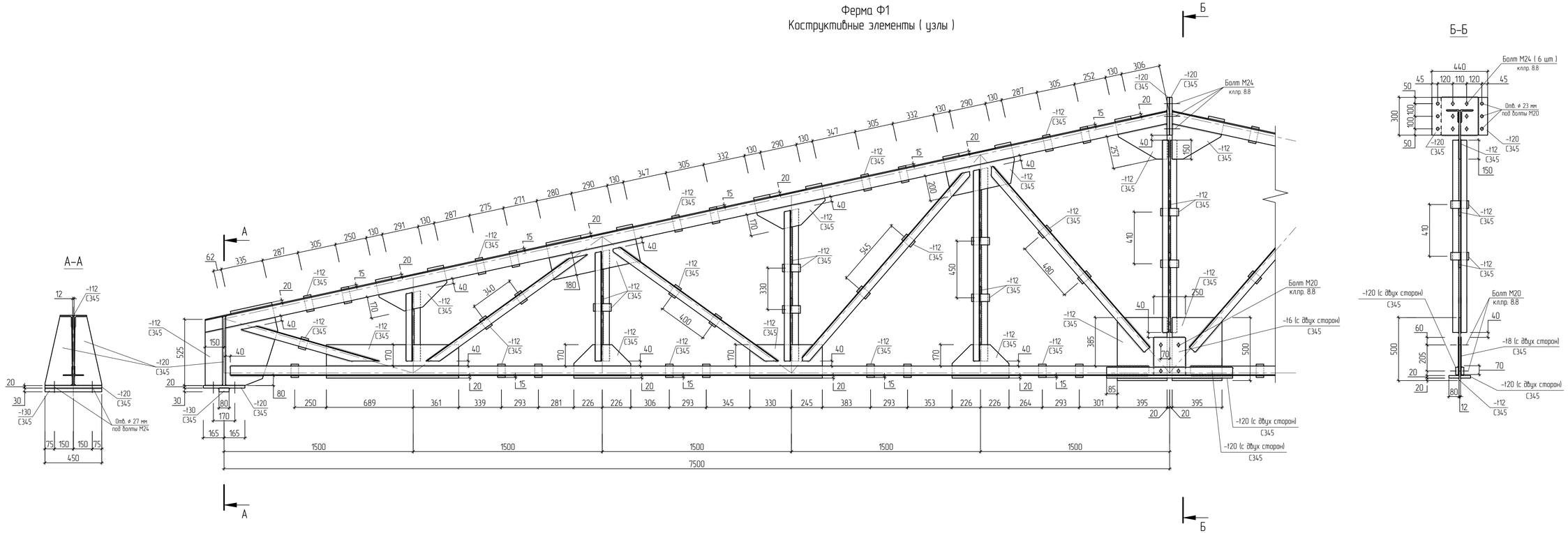

Изм.	Кол. уч.	Лист	№ док.	Подп.	Дата
Разработал		Беляев			02.22
Проверил		Шлапо			02.22
Н. Контр.		Обухова			02.22

1535-21/2-КР3.4

полигон твёрдых коммунальных отходов в пгт Мотыгино Мотыгинского района

Ангар для накопления отходов

Стадия	Лист	Листов
П	11	

Конструкции металлические. Ферма Ф1. Коструктивные элементы (узлы)

ГРАЖДАНПРОЕКТ

Формат А3х3

Согласовано | Взам. инв. № | Подпись и дата | Инв. № подл.

Сетка арматурная нижняя Сн1

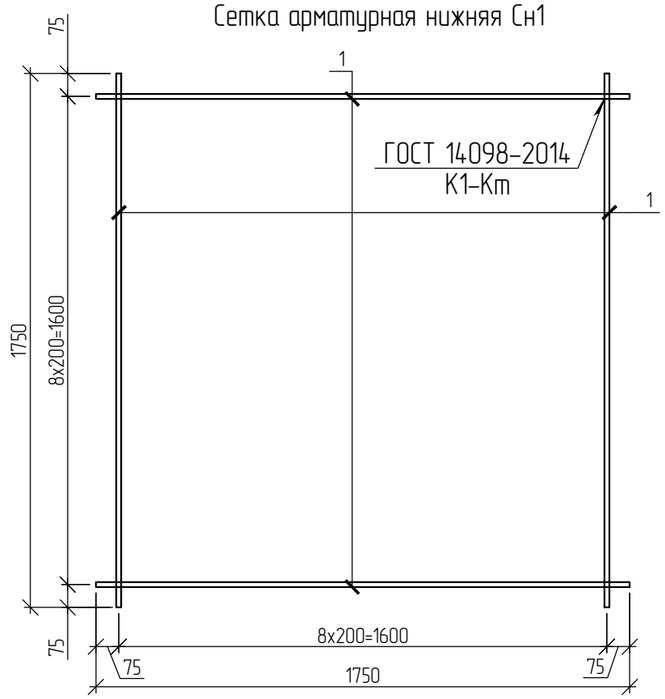

Сетка арматурная нижняя Сн1

Марка изделия	Поз.	Обозначение	Кол.	Масса ед., кг	Масса изделия, кг
Сн1	1	16А500С ГОСТ 34028-2016, L=1750	18	2,76	49,71

1. Сварку сеток выполнять контактно-точечной по ГОСТ 14098-2014 электродами Э42А ГОСТ 9467-75*.

Изм.	Кол.уч.	Лист	№док.	Подпись	Дата	1535-21/2-КР3.4-Сн1			
Разработал		Оханашвили			02.22	Сетка арматурная нижняя Сн1	Стадия	Масса	Масштаб
Проверил		Шлапо			02.22		П	49,71	
							Лист	Листов	
Н.Контр.		Обухова			02.22		ГРАЖДАНПРОЕКТ		

Согласовано

Взам. инв. №

Подп. и дата

Инв. № подл.

Сетка арматурная верхняя Св1

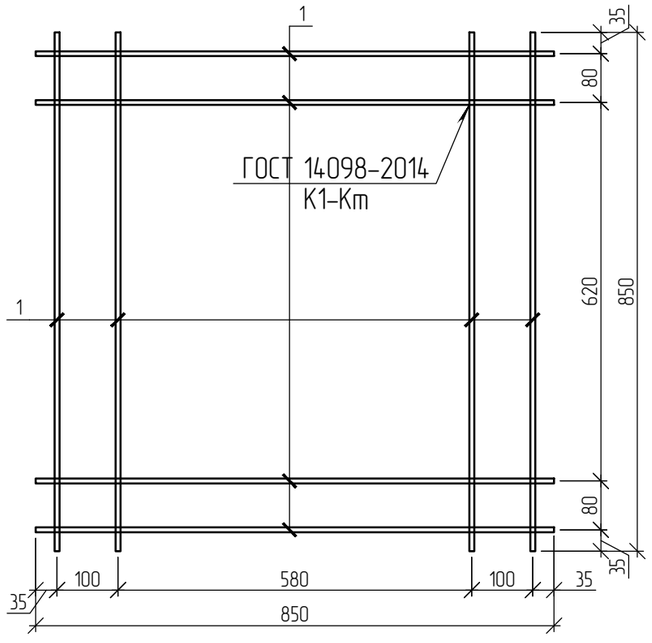

Сетка арматурная верхняя Св1

Марка изделия	Поз.	Обозначение	Кол.	Масса ед., кг	Масса изделия, кг
Св1	1	8А500С ГОСТ 34028-2016, L=850	8	0,34	2,69

1. Сварку сеток выполнять контактно-точечной по ГОСТ 14098-2014 электродами Э42А ГОСТ 9467-75*.

Изм.	Кол.уч.	Лист	№док.	Подпись	Дата	1535-21/2-КР3.4-Св1			
Разработал		Оханашвили			02.22	Сетка арматурная верхняя Св1	Стадия	Масса	Масштаб
Проверил		Шлапо			02.22		П	2,69	
							Лист	Листов	
Н.Контр.		Обухова			02.22		ГРАЖДАНПРОЕКТ		

Согласовано

Взам. инв. №

Подп. и дата

Инв. № подл.

Сетка арматурная боковая Сб1

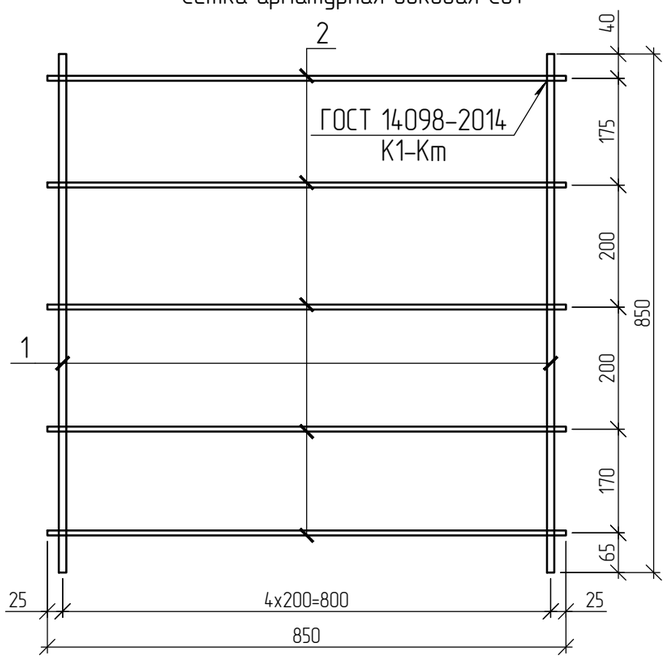

Сетка арматурная боковая Сб1

Марка изделия	Поз.	Обозначение	Кол.	Масса ед., кг	Масса изделия, кг
Сб1	1	12А500С ГОСТ 34028-2016, L=850	5	0,75	5,45
	2	8А500С ГОСТ 34028-2016, L=850	5	0,34	

1. Сварку сеток выполнять контактно-точечной по ГОСТ 14098-2014 электродами Э42А ГОСТ 9467-75*.

Изм.	Кол.уч.	Лист	№док.	Подпись	Дата	1535-21/2-КР3.4-Сб1			
Разработал		Оханашвили			02.22	Сетка арматурная боковая Сб1	Стадия	Масса	Масштаб
Проверил		Шлапо			02.22		П	5,45	
							Лист	Листов	
Н.Контр.		Обухова			02.22		ГРАЖДАНПРОЕКТ		

Согласовано

Взам. инв. №

Подп. и дата

Инв. № подл.

Сетка арматурная боковая Сб2

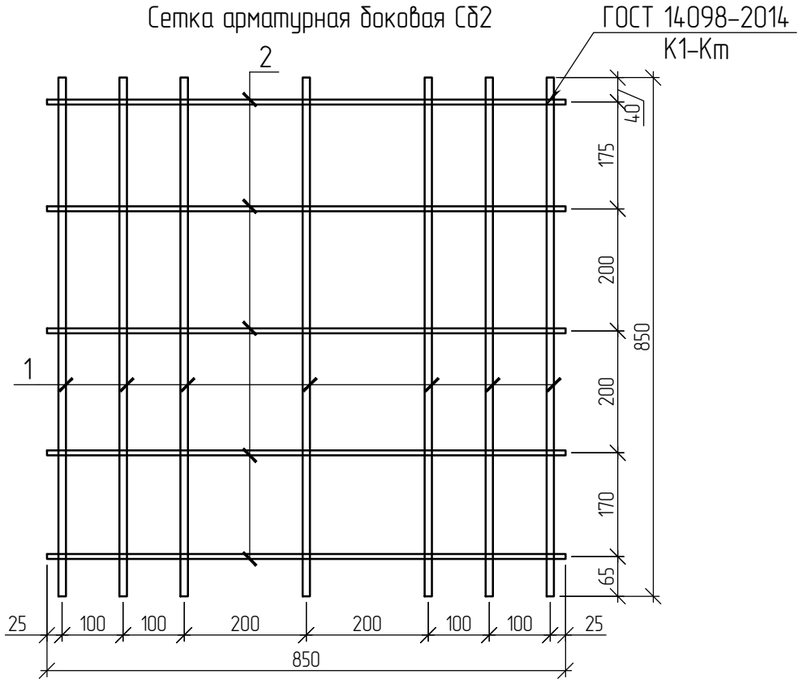

Сетка арматурная боковая Сб2

Марка изделия	Поз.	Обозначение	Кол.	Масса ед., кг	Масса изделия, кг
Сб2	1	12А500С ГОСТ 34028-2016, L=850	7	0,75	6,96
	2	8А500С ГОСТ 34028-2016, L=850	5	0,34	

1. Сварку сеток выполнять контактно-точечной по ГОСТ 14098-2014 электродами Э42А ГОСТ 9467-75*.

Изм.	Кол.уч.	Лист	№док.	Подпись	Дата	1535-21/2-КР3.4-Сб2			
Разработал		Оханашвили			02.22	Сетка арматурная боковая Сб2	Стадия	Масса	Масштаб
Проверил		Шлапо			02.22		П	6,96	
							Лист	Листов	
Н.Контр.		Обухова			02.22		ГРАЖДАНПРОЕКТ		

Согласовано

Взам. инв. №

Подп. и дата

Инв. № подл.

КРАСНОЯРСК
ГРАЖДАНПРОЕКТ
ТЕРРИТОРИАЛЬНЫЙ ГРАДОСТРОИТЕЛЬНЫЙ ИНСТИТУТ

Свидетельство №0795-2015-2461002003-П-9
Заказчик – Краевое государственное казенное учреждение «Управление капитального строительства» (КГКУ «УКС»)

полигон твердых коммунальных отходов в пгт Мотыгино Мотыгинского района

ПРОЕКТНАЯ ДОКУМЕНТАЦИЯ

Раздел 4. Конструктивные и объемно-планировочные решения
Часть 3. Конструктивные решения. Графическая часть
Книга 5. КПП, весовая с навесом. Инженерные сооружения

1535-21/2-КР3.5

Том 4.3.5

Изм.	№док.	Подп.	Дата

2021

Инв. №_____

КРАСНОЯРСК
ГРАЖДАНПРОЕКТ

ТЕРРИТОРИАЛЬНЫЙ
ГРАДОСТРОИТЕЛЬНЫЙ
ИНСТИТУТ

Свидетельство №0795-2015-2461002003-П-9
Заказчик – Краевое государственное казенное учреждение «Управление капитального строительства» (КГКУ «УКС»)

полигон твердых коммунальных отходов в пгт Мотыгино Мотыгинского района

ПРОЕКТНАЯ ДОКУМЕНТАЦИЯ

Раздел 4. Конструктивные и объемно-планировочные решения
Часть 3. Конструктивные решения. Графическая часть
Книга 5. КПП, весовая с навесом. Инженерные сооружения

1535-21/2-КР3.5

Том 4.3.5

Главный инженер _____ В.П. Шкедов

Главный инженер проекта _____ О.С. Азёма

2021

Взам.инв. №

Подп. и дата

Инв. № подл.

Фундаментная плита Пм8 под павильон для временного пребывания персонала

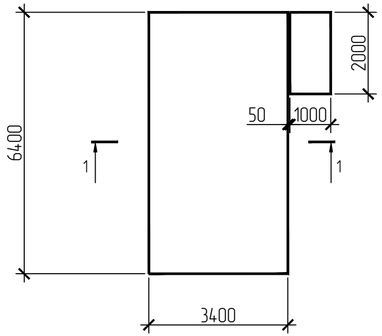

Армирование плиты Пм8

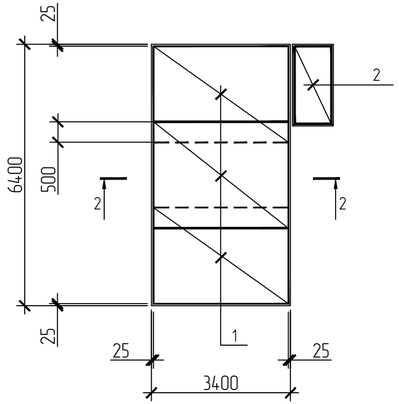

Инженерно-геологический разрез 1-1

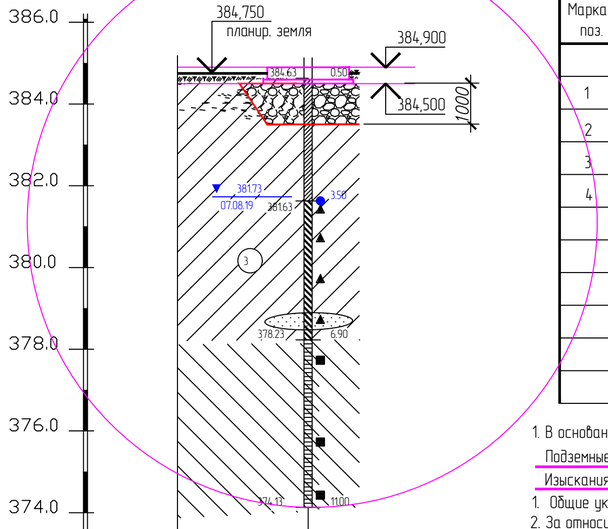

Масштабы :
гориз. 1:200
верт. 1:100

Номер скважины	Скв.110
Отметка устья, м	385.13
Глубина, м	11.00
Расстояние, м	
Дата проходки	07.08.19-07.08.19

1-1

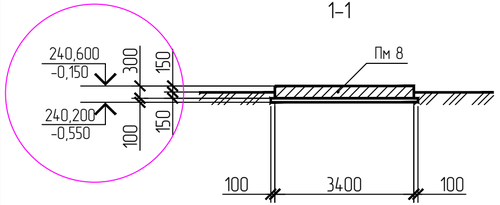

Схема нагрузок на фундаментную плиту Пм8

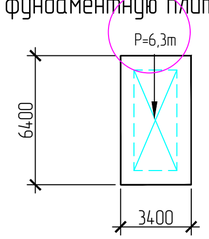

а-а

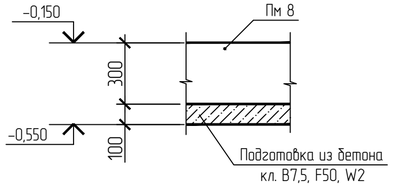

2-2

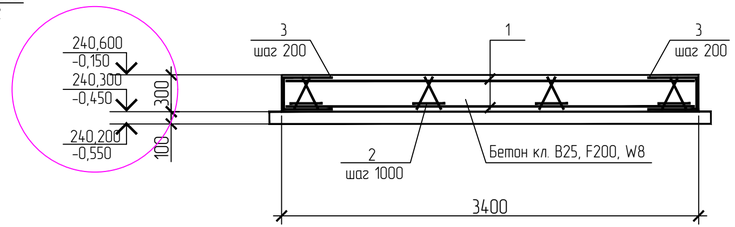

Ведомость деталей

Поз.	Эскиз
3	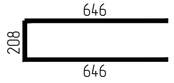

Спецификация на плиту Пм8 под павильон для временного пребывания персонала

Марка поз.	Обозначение	Наименование	Кол. шт.	Масса кг	Примеч.
		Сетки			
1	ГОСТ 23279-2012	Сетка 2С 12А500С-200 / 12А500С-200 245х335 75 / 25	6	62,2	см.прим.п.7
2	ГОСТ 23279-2012	Сетка 2С 12А500С-200 / 12А500С-200 95х195 75 / 75	2	62,2	см.прим.п.7
3	1535-21/2-КР3.5 И-КП3	Каркас пространственный КП3	27	4,9	
4		Пруток 1ф-МД-12х1500-ОМ1-А500 ГОСТ 34028-2016	110	1,3	см. ведом. деталей
		Материалы			
		Бетон кл. В25, F200,W8(плита)			7,1 м^3
		Бетон кл. В7,5, F50, W2			2,6 м^3

1. В основании фундаментной плиты под павильон для временного пребывания людей залегают суглинки мягкопластичные
Подземные воды встречены на отметке 381,730 м.
Изыскания АО «Гражданпроект» по шифру 1397-19, скважина с-110.
1. Общие указания см. лист 1.
2. За относительную отметку 0.000 принят уровень чистого пола технологического павильона, что соответствует отметке 240,750 на генплане.
3. В основании фундаментной плиты под павильон для временного пребывания персонала выполнить грунтовую подушку из ПГС высотой 1,0 м, шириной 6,4 м, длиной 8,4м.
Грунтовую подушку выполнять с послойным трамбованием тяжелыми трамбовками (P=5т, H=1м по 6-9 ударов по одному следу) до Pd=1,7т/м,^{3}толщиной слоя не более 20см.
В основании грунтовой подушки для улучшения свойств грунта уплотнить грунт основания тяжелыми трамбовками, методом втрамбования щебня в грунт на глубину 0,5 м до Pd=1,7т/м^3
4. Под фундаментом выполнить бетонную подготовку кл.В7,5, F50, W2 толщиной 100мм.
5. Все поверхности фундамента, соприкасающиеся с грунтом обмазать горячим битумом за 2 раза.
6. Вокруг фундамента выполнить асфальтобетонную отмостку шириной 1,0м.
7. Арматура в сетках принята по ГОСТ 34028-2016
8. Расчетное сопротивление грунта в основании уплотненного грунта R=1,13 кг/см ^{2}
9. Обратную засыпку выполнять песком средней крупности с тщательным послойным уплотнением до Pd=1,65т/м^3 (толщина слоя не более 20-30см).

Изм.	Колич.	Лист	№ док.	Подпись	Дата
Разработал		Коршакевич			02.22
Проверил		Литовченко			02.22
Н.контр.		Обухова			02.22

1535-21/2-КР3.5

полигон твердых коммунальных отходов в пгт Мотыгино Мотыгинского района

КПП, весовая с навесом. Инженерные сооружения.

Стадия	Лист	Листов
П	10	

Фундаментная плита Пм8 под павильон КПП

ГРАЖДАНПРОЕКТ

Взам. инв. N

Подпись и дата

Инв. N подл.

Формат А4х3

Фундамент Фм1 под весовую

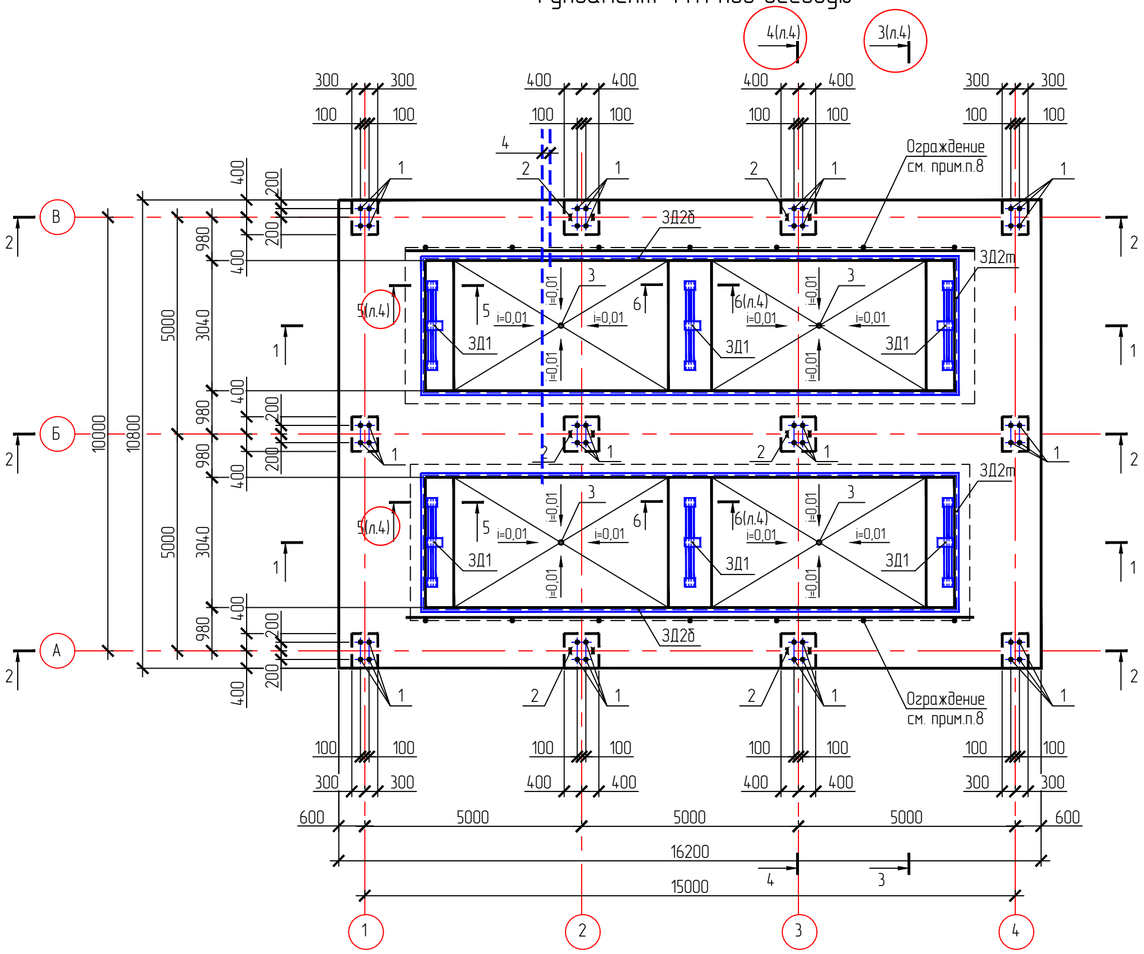

2 – 2

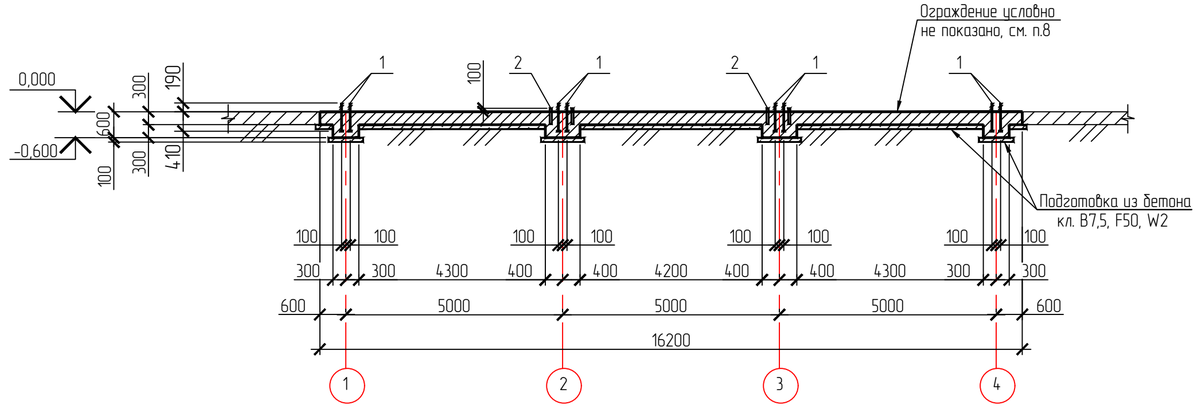

1 – 1

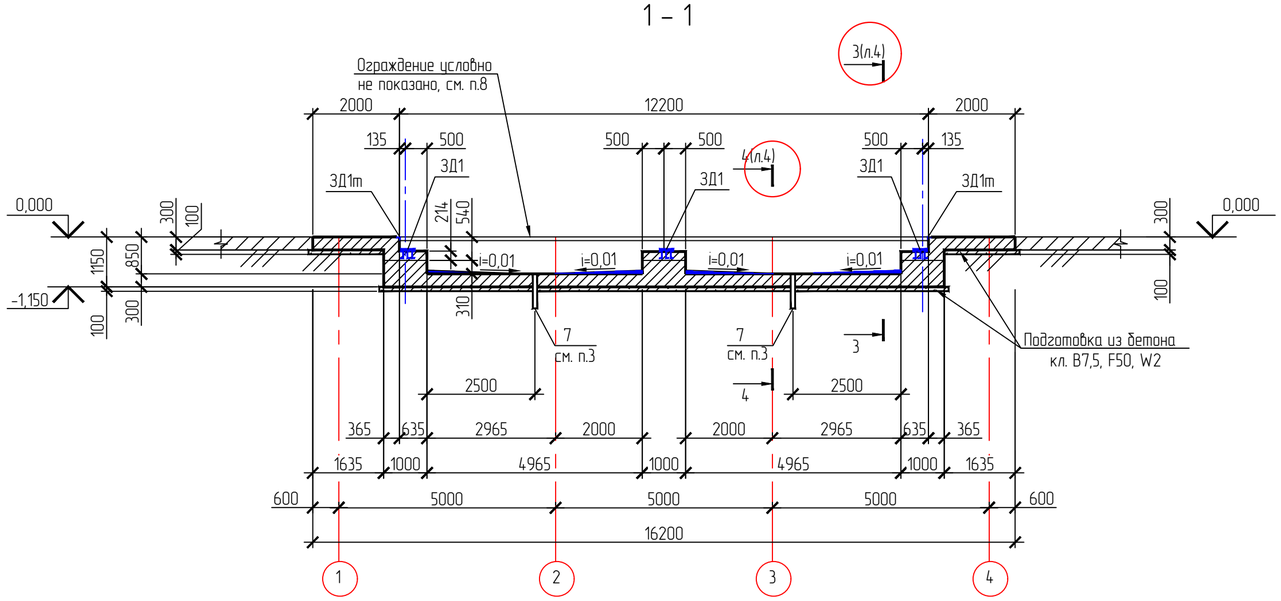

1. Общие указания см. на листе 1.
2. За относительную отметку 0,000 принята отметка верха весов, что соответствует абсолютной отметке 240,750 на генплане
3. В приямках фундамента Фм1 выполнить цементно-песчаную стяжку с уклоном и заложить трубы поз.7 для отвода воды.
4. Закладные 3Д1 с анкерами и гайками поставляются с оборудованием. 3Д2 изготавливаются на месте.
5. Закладные 3Д1 соединить с заземляющим контуром.
6. Закладные 3Д1 выставлять в 2 этапа:
   а) предварительно на арматуру с заливкой бетона до отм. -0,540
   б) окончательно, после застывания бетона на отм.-0,540, на анкерных болтах гайками М20 в одной горизонтальной плоскости по нивелиру ±1 мм по верхним крайним опорным плитам. Уклон каждой опорной плиты 3Д1 не более15° по уровню.
   Разность диагоналей любых двух пар крайних плит соседних закладных 3Д1 не более 5мм.
   Контролировать высоту торцевых окантовочных уголков 3Д2 относительно верхних плит закладных 3Д1 – 310±1 мм.
   Разность диагоналей по углам пандусов не более 10мм.
   Допуск прямолинейности и плоскостности стенок пандусов и окантовочных уголков 3Д2 – 5мм.
7. Проложить от КПП к весам трубы ⌀60мм с заложением проволоки для прокладки сигнального кабеля.
8. Боковые ограждения по полосе движения (по весам) заложены в разделе ПЗУ и устанавливаются после монтажа оборудования.
9. Спецификацию на фундамент Фм1 см. на листе 2

Изм.	Кол.уч.	Лист	№док.	Подпись	Дата
Разработал		Коршакевич			09.20
Проверил		Литовченко			09.20
Н.контроль		Обухова			09.20

1535-21/2-КР3.5

полигон твердых коммунальных отходов в пгт Мотыгино Мотыгинского района

КПП, весовая с навесом. Инженерные сооружения.

Стадия	Лист	Листов
П	1	

Фундамент Фм1 под весовую

ГРАЖДАНПРОЕКТ

Взам. инв.N | Подпись и дата | Инв.N подл.

Формат А2

3 – 3

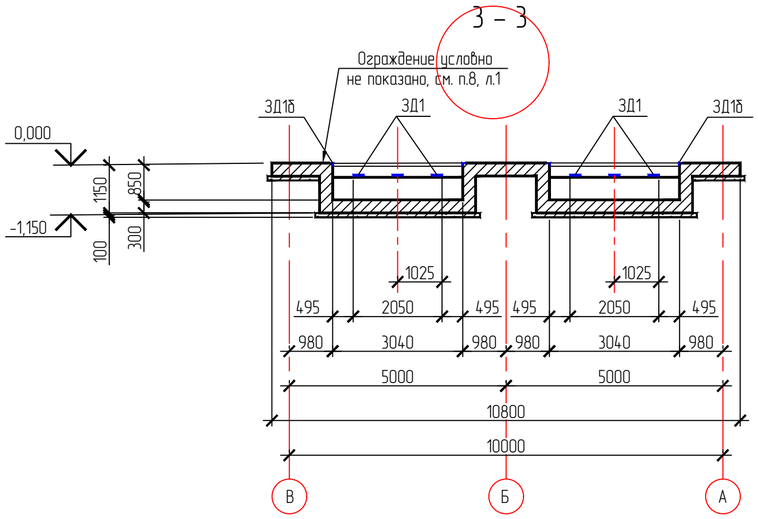

5 – 5

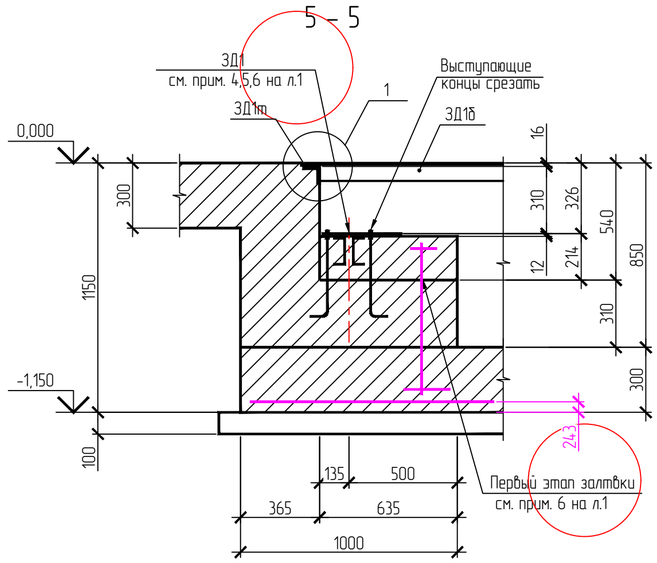

4 – 4

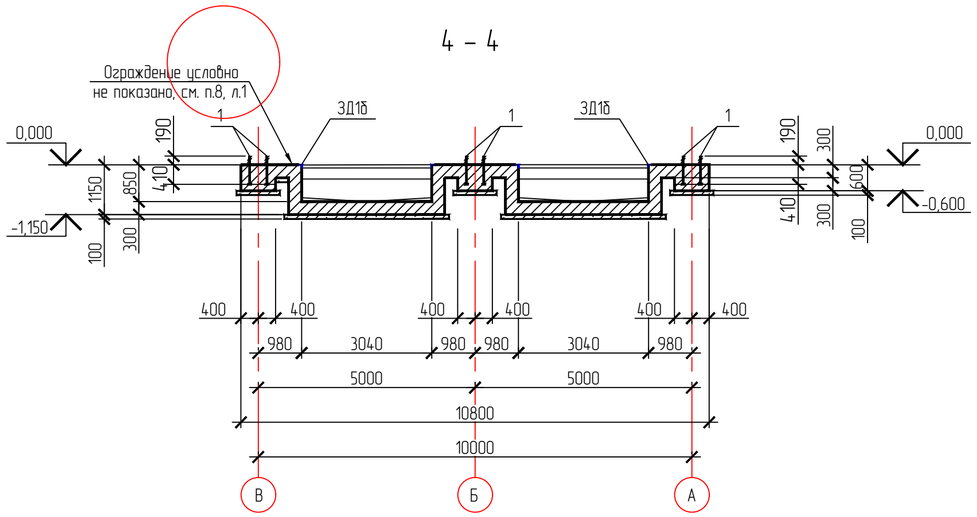

1

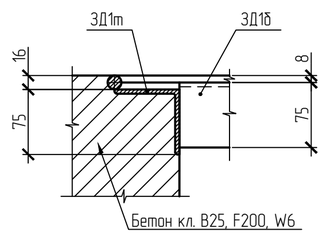

6 – 6

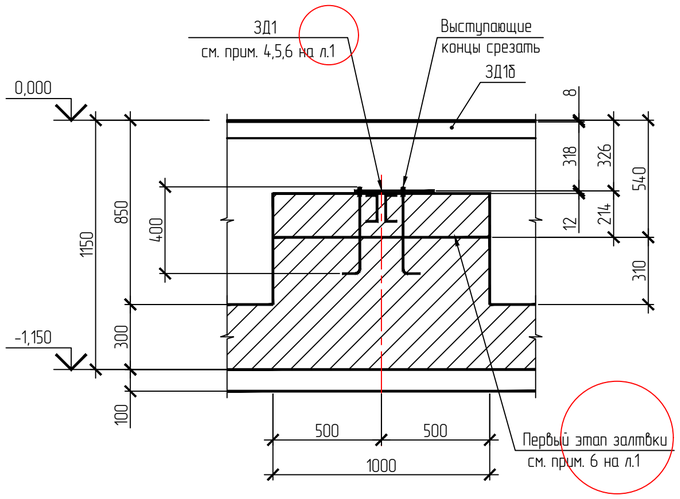

Спецификация на фундамент Фм1 под весовую

Марка Позиц.	Обозначение	Наименование	Кол.	Масса ед. кг.	Примеч.
3Д2б		Закладная деталь 3Д2б	4		
3Д2т		Закладная деталь 3Д2т	4		
3Д1		Закладная деталь 3Д1	6		см. примеч. п.6 на листе 6
1	ГОСТ 24379.1-2012	Болт 2.1М24х500 Ст/Зпс2	48	2,35	
2		Швеллер 12У ГОСТ 8240-72, L=800 / С345-1ГОСТ 27772-2015	12	8,3	
3		Труба 108х4,0х800 II ГОСТ 10704-91 / В-Ст3сп ГОСТ 10705-80	2	8,3	см. примеч. п.3 на листе 6
4		Труба 60х3,0х12000 II ГОСТ 10704-91 / В-Ст3сп ГОСТ 10705-80	2	51,8	см. примеч. п.7 на листе 6

Взам. инв.N

Подпись и дата

Инв.N подл.

Изм.	Кол.уч.	Лист	N док.	Подпись	Дата
Разработал		Коршакевич			09.20
Проверил		Литовченко			09.20
Н.контроль		Обухова			09.20

1535-21/2-КР3.5

полигон твердых коммунальных отходов в пгт Матыгино Матыгинского района

КПП, весовая с навесом. Инженерные сооружения.

Стадия	Лист	Листов
П	1	

Фундамент Фм1 под весовую

ГРАЖДАНПРОЕКТ

Формат А2

Схема расположения верхних и нижних сеток фундаментной плиты Пм1

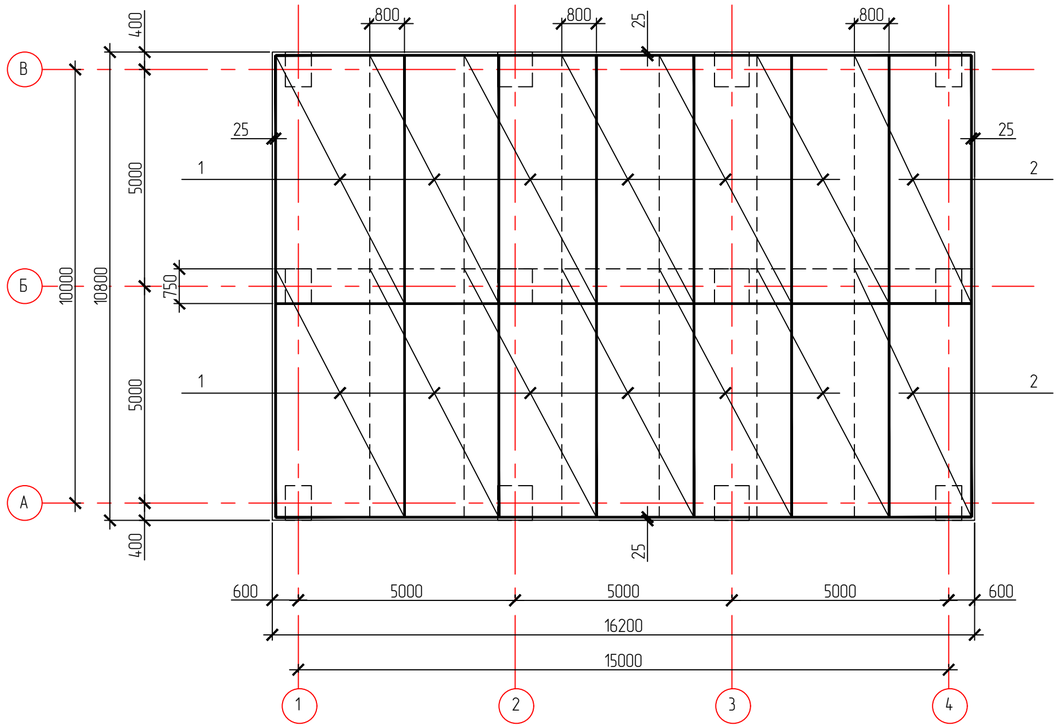

Спецификация на армирование фундамента Фм1 под весовую

Марка Позиц.	Обозначение	Наименование	Кол.	Масса ед. кг.	Примеч.
		Сетки			
1	ГОСТ 23279-2012	4С $\frac{10\ A500C\text{-}200}{10\ A500C\text{-}200}$ 305х575 $\frac{75}{25}$	12	111,3	
2		4С $\frac{10\ A500C\text{-}200}{10\ A500C\text{-}200}$ 270х575 $\frac{75}{50}$	2	98,0	
		Каркасы			
7	1535-21/2-КР3.5.И-КР3	Каркас плоский КР2	20	17,4	
8	1535-21/2-КР3.5.И-КП3	Каркас пространственный КП3	114	4,9	
		Детали			
3		Пруток 1ф-МД-10х2315-ОМ1-А500 ГОСТ 34028-2016	20	1,4	см. ведом. деталей л.8
4		Пруток 1ф-МД-10х2110-ОМ1-А500 ГОСТ 34028-2016	76	1,3	см. ведом. деталей л.8
5		Пруток 1ф-МД-10х2115-ОМ1-А500 ГОСТ 34028-2016	20	1,3	см. ведом. деталей л.8
6		Пруток МД-8-А240 ГОСТ 34028-2016, L=44пм	-	17,4	
		Материалы			
		Бетон кл. В25, F200, W6	115,4		м^3
		Бетон кл. В7.5, F50, W2	18,0		м^3

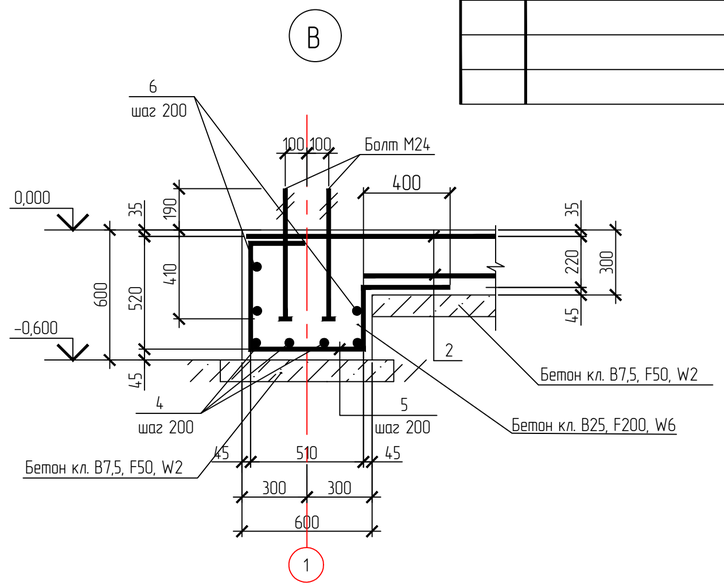

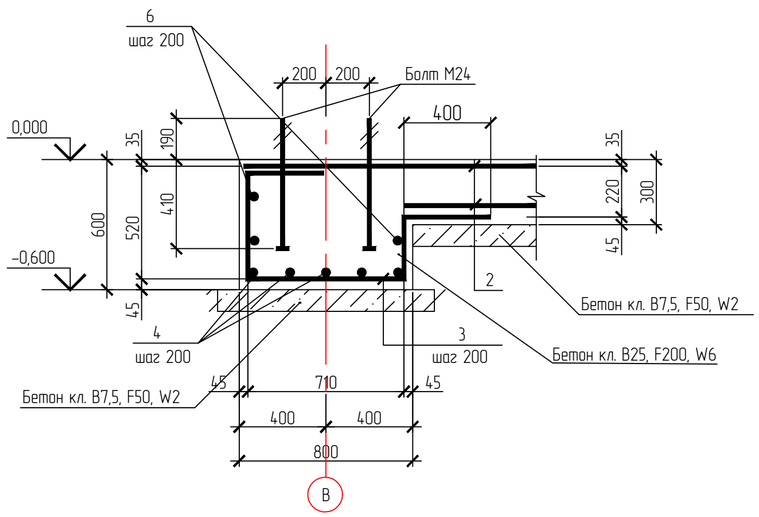

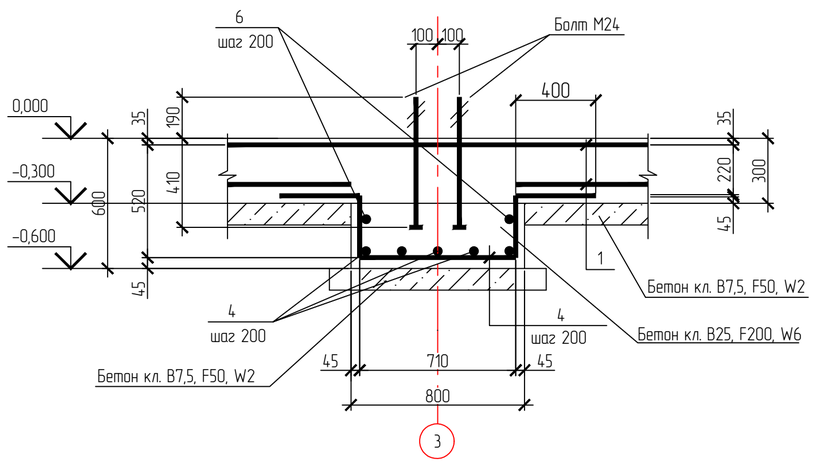

Ведомость деталей

Поз.	Эскиз
3	400, 505, 400, 300, 710
4	400, 400, 300, 710
5	400, 505, 400, 300, 510

1. Общие указания см. на листе 1.

Изм.	Кол.уч.	Лист	№док.	Подпись	Дата	1535-21/2-КР3.5		
						полигон твердых коммунальных отходов в пгт Мотыгино Мотыгинского района		
Разработал		Коршакевич			09.20	КПП, весовая с навесом. Инженерные сооружения.	Стадия	Лист	Листов
Проверил		Литовченко			09.20		П	1	
Н.контроль		Обухова			09.20	Армирование фундамента Фм1 под весовую.	ГРАЖДАНПРОЕКТ		

Взам. инв.N | Подпись и дата | Инв.N подл.

Формат А2

Схема расположения стоек и распорок навеса под весовую

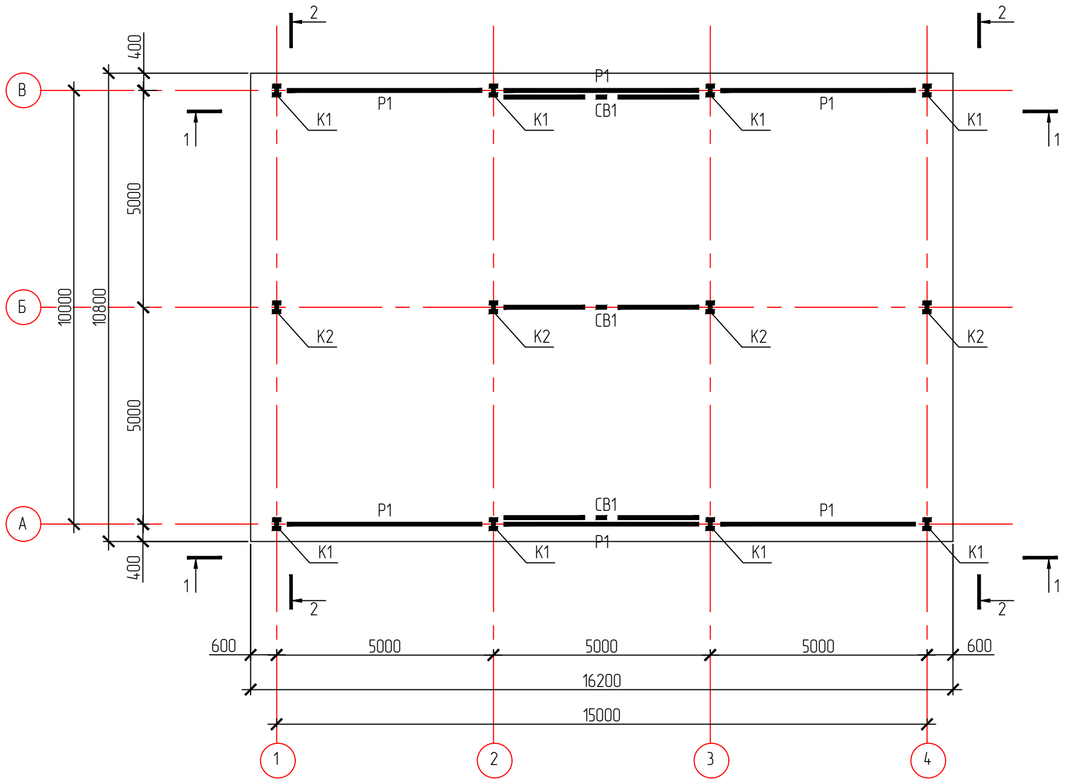

Схема расположения конструкций покрытия навеса под весовую

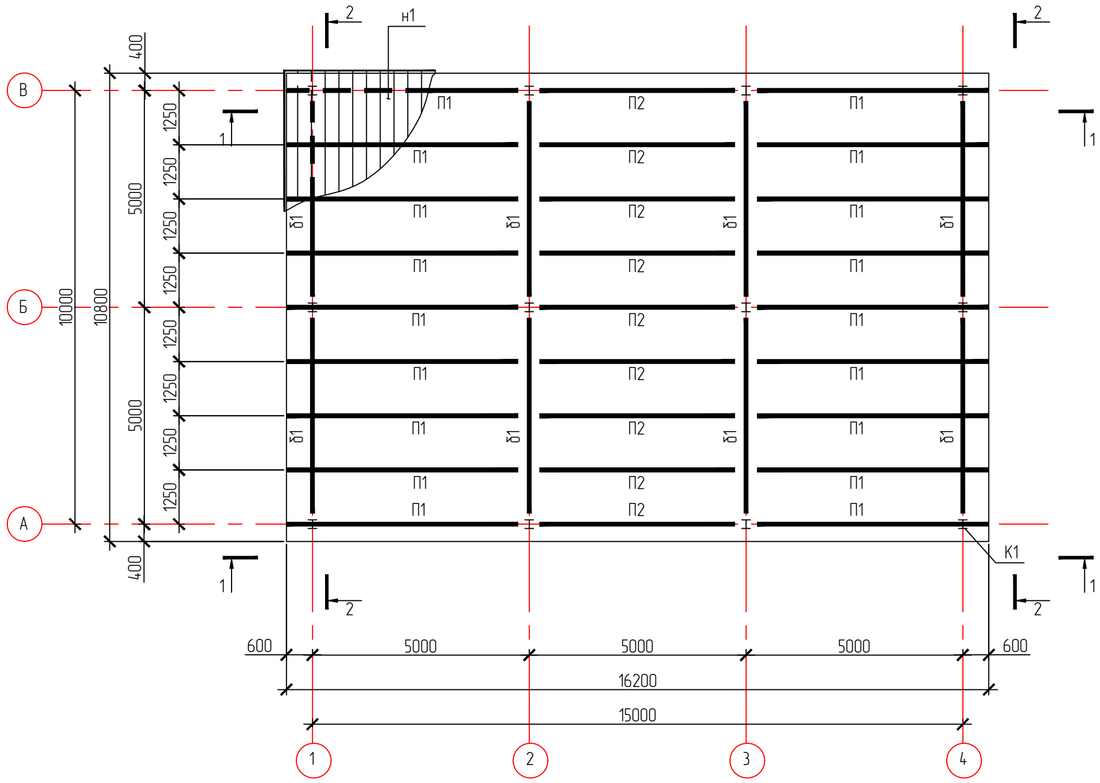

Спецификация на навес

Марка, позиция	Обозначение	Наименование	Кол.	Масса ед. кг.	Примеч.
К1		Двутавр 20К2 ГОСТ Р 57837-2017, L=4760 / С345 ГОСТ 27772-2015	8	237,5	
К2		Двутавр 20К2 ГОСТ Р 57837-2017, L=5705 / С345 ГОСТ 27772-2015	4	1284,7	
δ1		Двутавр 30Б2 ГОСТ Р 57837-2017, L=4870 / С345 ГОСТ 27772-2015	8	178,7	
Р1		Профили гнутые 100х5 ГОСТ 30245-2012, L=4950 / С345 ГОСТ 27772-2015	8	71,3	
п1		Швеллер 24П ГОСТ 8240-97, L=5590 / С345 ГОСТ 27772-2015	18	134,2	
п2		Швеллер 24П ГОСТ 8240-97, L=4980 / С345 ГОСТ 27772-2015	9	119,5	
н1		Профилированный настил Н57-750-0,8 ГОСТ 24045-2016, L=5520	22	40,85	

Взам. инв.N

Подпись и дата

Инв.N подл.

Изм.	Кол.уч.	Лист	N док.	Подпись	Дата
Разработал		Коршакевич			09.20
Проверил		Литовченко			09.20
Н.контроль		Обухова			09.20

1535-21/2-КР3.5

полигон твердых коммунальных отходов в пгт Мотыгино Мотыгинского района

КПП, весовая с навесом. Инженерные сооружения.

Стадия	Лист	Листов
П	2	

Схема расположения стоек и распорок навеса под весовую. Схема расположения конструкций покрытия навеса под весовую

ГРАЖДАНПРОЕКТ

Формат А2

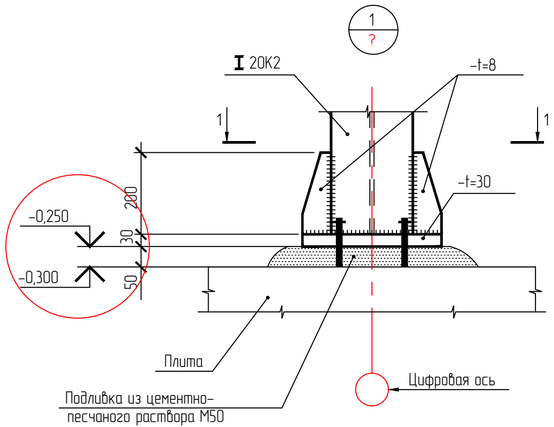

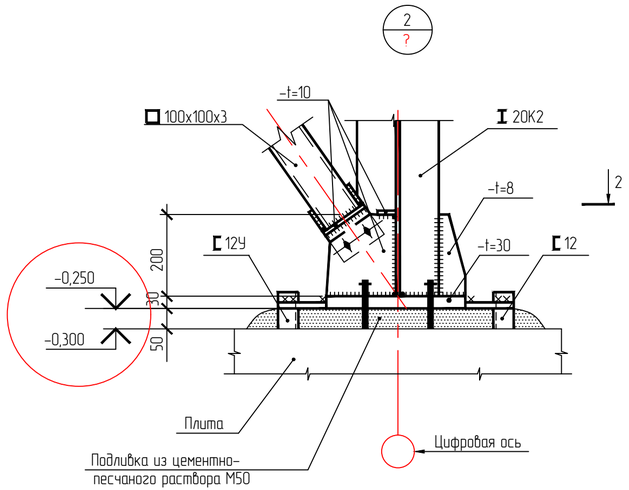

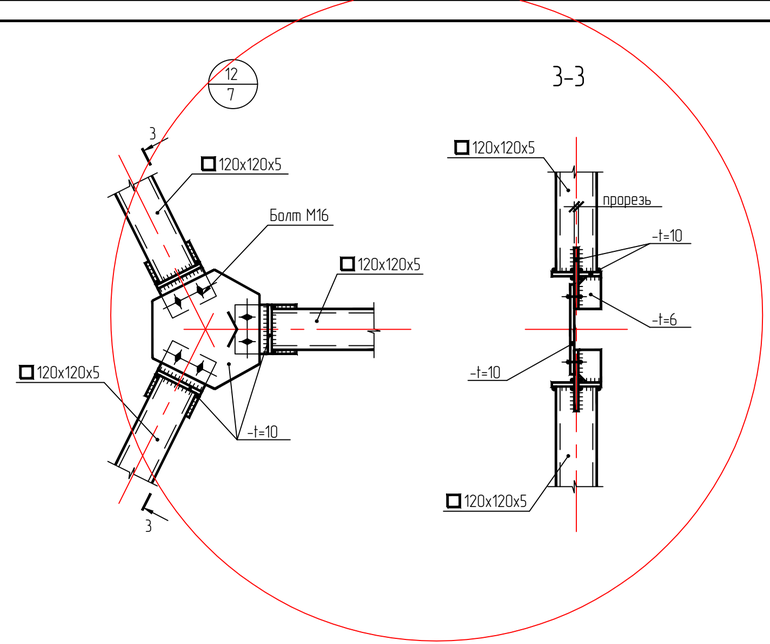

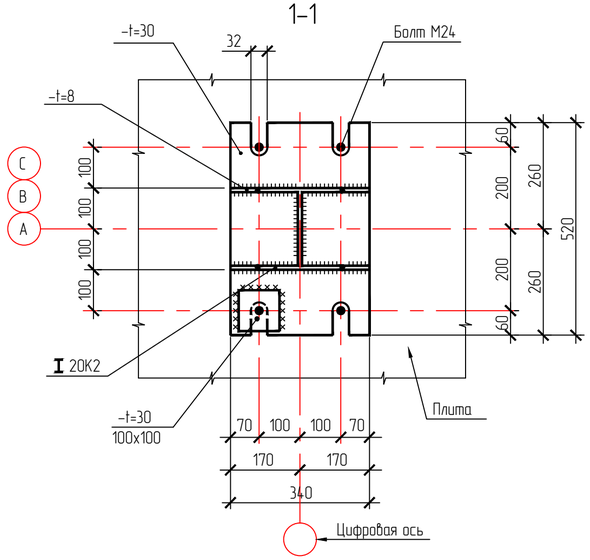

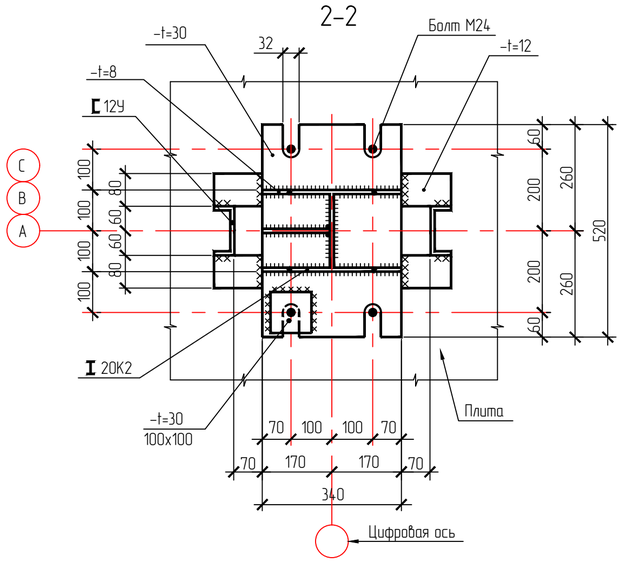

1. Общие указания см. на листе 1.

						1535-21/2-КР3.5		
						полигон твердых коммунальных отходов в пгт Мотыгино Мотыгинского района		
Изм.	Кол.уч.	Лист	№док.	Подпись	Дата			
Разработал		Коршакевич			09.20	КПП, весовая с навесом. Инженерные сооружения.	Стадия	Лист	Листов
Проверил		Литовченко			09.20		П	3	
Н.контроль		Обухова			09.20	Узлы 1, 2	ГРАЖДАНПРОЕКТ		
ГИП		Азёма			09.20				

Взам. инв.N | Подпись и дата | Инв.N подл.

Формат А3

Монолитная плита Пм1 под контейнер с ДГУ

1-1

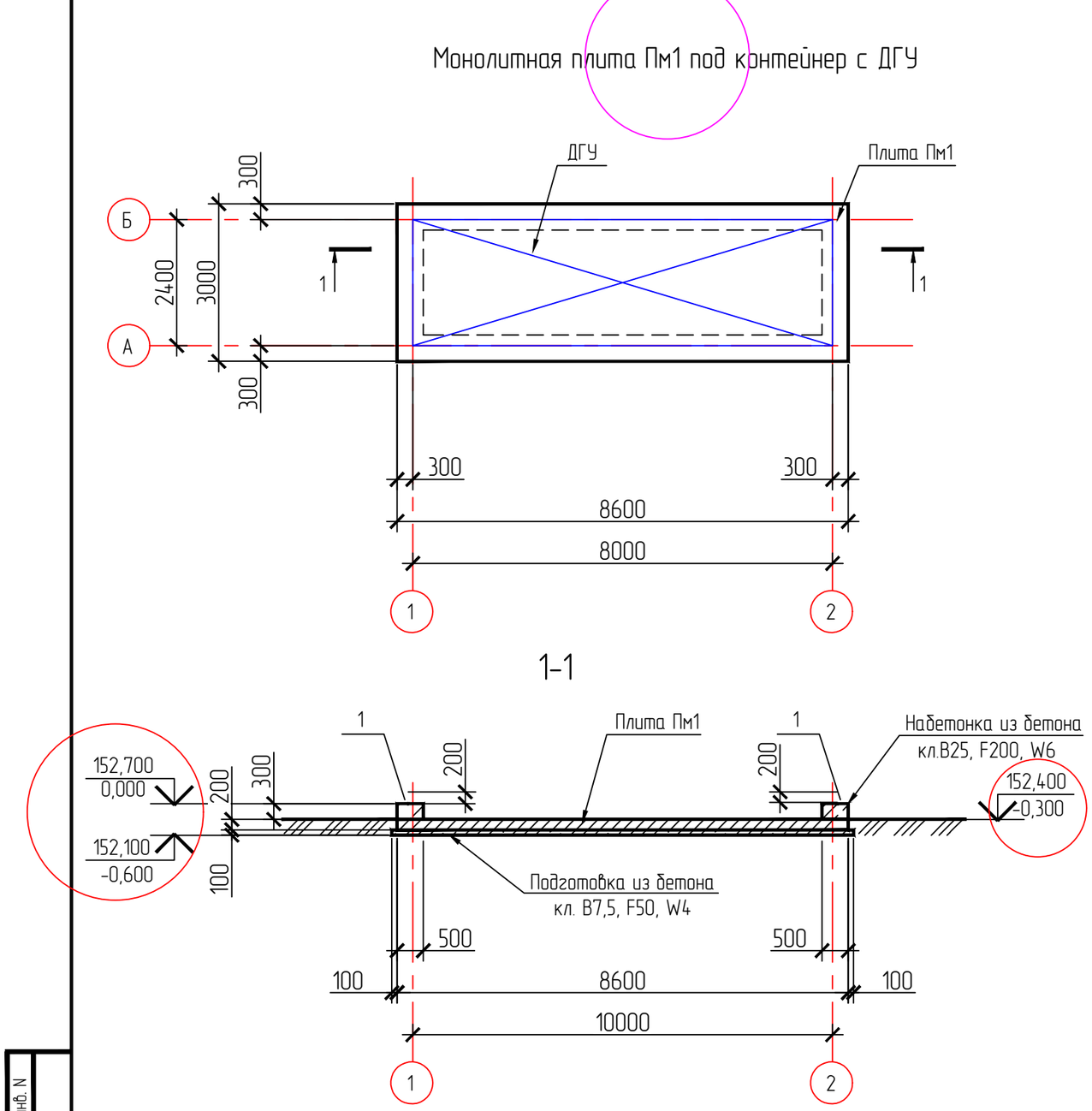

Схема нагрузок на плиту Пм1

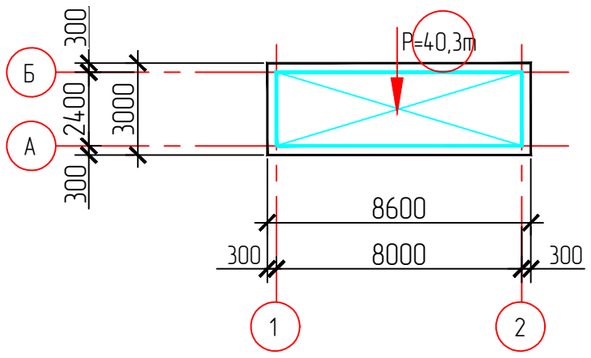

Спецификация к схеме расположения плиты Пм1

Марка, позиция	Обозначение	Наименование	Кол. шт.	Масса ед. кг.	Примеч.
Пм1	лист 9	Плита Пм1	1		

1. Общие указания см. лист 1
2. В основании фундаментной плиты под контейнер с ДГУ залегают суглинки полутвердые ИГЭ-1. Подземные воды не встречены. Изыскания АО «КалугаТИСИЗ» по шифру 12340-ИГИ, скважина с-10.
3. Арматура в сетках принята по ГОСТ 34028-2016
4. В основании фундаментной плиты под ДГУ выполнить грунтовую подушку из ПГС высотой 1,5 м, шириной 5,0 м, длиной 10,6 м.
   Грунтовую подушку выполнять с послойным трамбованием тяжелыми трамбовками (P=5т, H=1м по 6-9 ударов по одному следу) до Pd=1,7т/м^3, толщиной слоя не более 20см.
   Грунт в основании грунтовой подушки уплотнить тяжелыми трамбовками (P=5т, H=1м по 6-9 ударов по одному следу) до Pd=1,65т/м^3
5. Под фундаментом выполнить бетонную подготовку кл.В7,5, F50, W2 толщиной 100мм.
6. Все поверхности фундамента, соприкасающиеся с грунтом обмазать горячим битумом за 2 раза.
7. Обратную засыпку выполнять песком средней крупности с тщательным послойным уплотнением до Pd=1,65т/м^3 (толщина слоя не более 20-30см).
8. В период строительства и эксплуатации предохранять грунты котлована от замачивания, а также не допускать больших перерывов в производстве работ по устройству основания.
   При производстве работ по устройству котлована крутизна откосов не должна превышать угол 53° (отношение высоты к заложени. должна быть 1 :0,75).
9. Вокруг фундамента выполнить отмостку шириной 1,5 м
10. За отм. 0,000 принята отметка низа контейнера под ДГУ, что соответствует отметке 152,700 на генплане
11. Расчетное сопротивление грунта – R=2,6 кг/см^2.

Взам. инв. N | Подпись и дата | Инв. N подл.

Изм.	Кол.уч.	Лист	№ док.	Подпись	Дата
Разработал		Коршакевич			02.22
Проверил		Литовченко			02.22
Н.контр.		Обухова			02.22

1535-21/2-КР3.5

полигон твердых коммунальных отходов в пгт Мотыгино Мотыгинского района

КПП, весовая с навесом. Инженерные сооружения.

Стадия	Лист	Листов
П	8	

Ж.б. плита Пм1 под контейнер с ДГУ

ГРАЖДАНПРОЕКТ

Формат А3

Схема армирования плиты Пм1 под контейнер с ДГУ

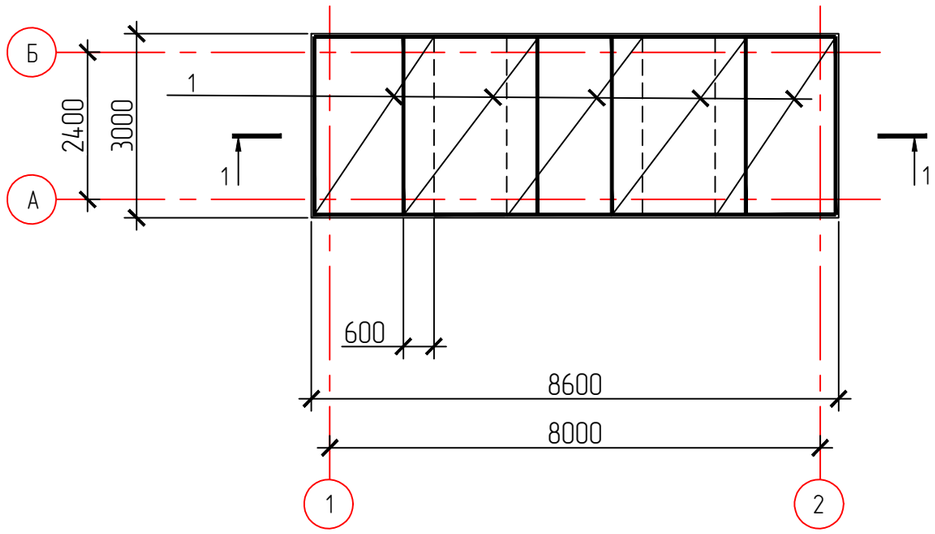

1-1

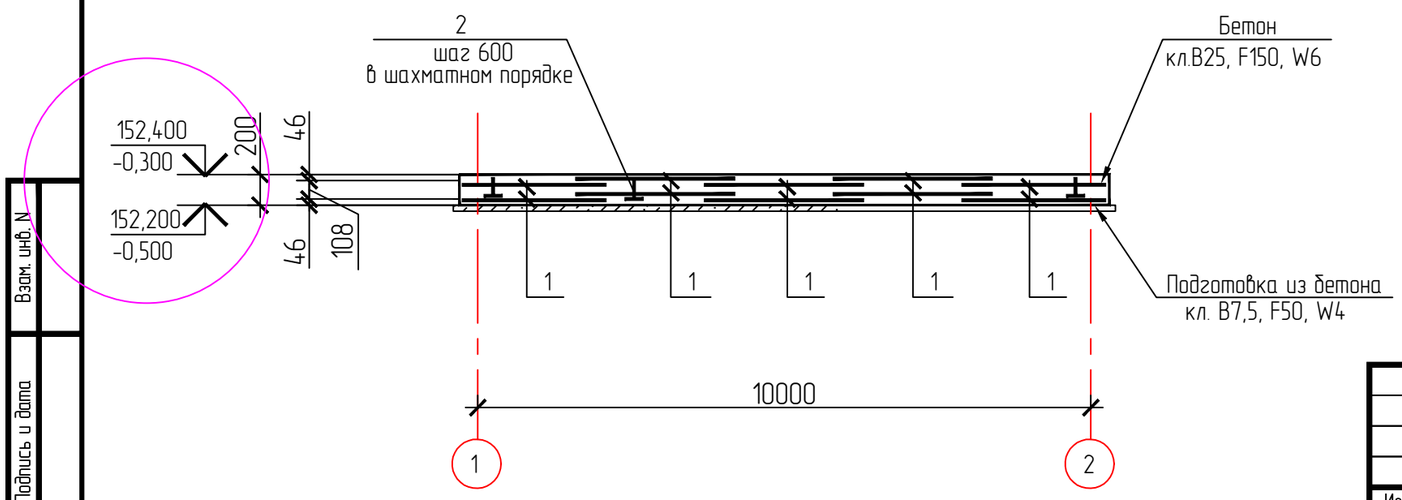

Спецификация на монолитную плиту Пм1

Марка, позиция	Обозначение	Наименование	Кол. шт.	Масса ед. кг.	Примеч.
		Сетки			
1	ГОСТ 23279-2012	2С $\frac{12\ A500C\text{-}200}{12\ A500C\text{-}200}$ 220х295 $\frac{75}{100}$	10	58,1	
2		Пруток МД-6х820-А240 ГОСТ 34028-2016	77	0,18	
		Пруток 1ф-МД-12х1000-ОМ1-А500 ГОСТ 34028-2016	112	0,9	
		Материалы			
		Бетон кл. B25, F200,W6(фундамент)			5,2 м^3
		Бетон кл. B7,5,F50,W2(подготовка)			2,8 м^3
		Бетон кл. B25, F200,W6(набетонка)			3,2 м^3

Ведомость деталей

Поз.	Эскиз
2	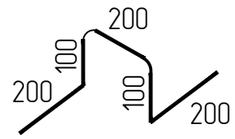

1. Общие указания см. лист 1

Изм.	Кол.уч.	Лист	№ док.	Подпись	Дата	1535-21/2-КР3.5		
						полигон твердых коммунальных отходов в пгт Мотыгино Мотыгинского района		
Разработал		Коршакевич			02.22	КПП, весовая с навесом. Инженерные сооружения.	Стадия	Лист	Листов
Проверил		Литовченко			02.22		П	9	
Н.контр.		Обухова			02.22	Схема армирования плиты Пм1 под контейнер с ДГУ	ГРАЖДАНПРОЕКТ		

Взам. инв. N

Подпись и дата

Инв. N подл.

Формат А3

Фундаментная плита Пм6 под насосную станцию

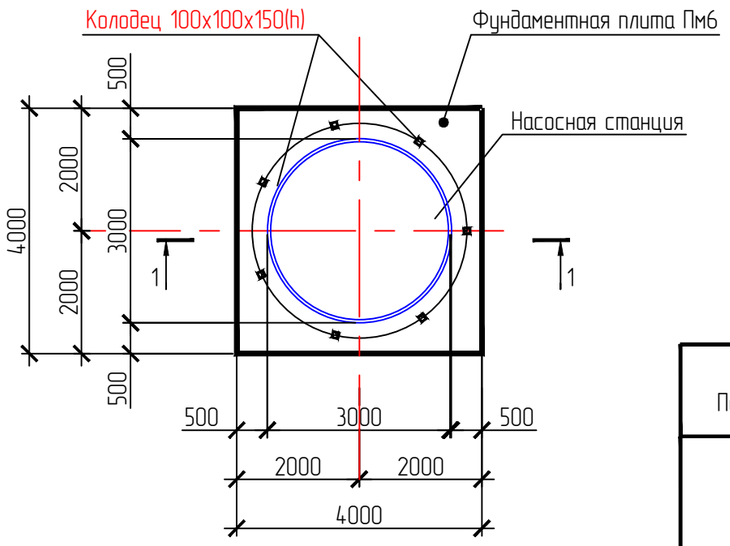

Схема нагрузок на фундаментную плиту Пм6 под насосную станцию

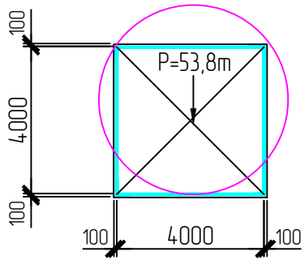

Ведомость деталей

Поз.	Эскиз
4	646, 208, 646

1–1

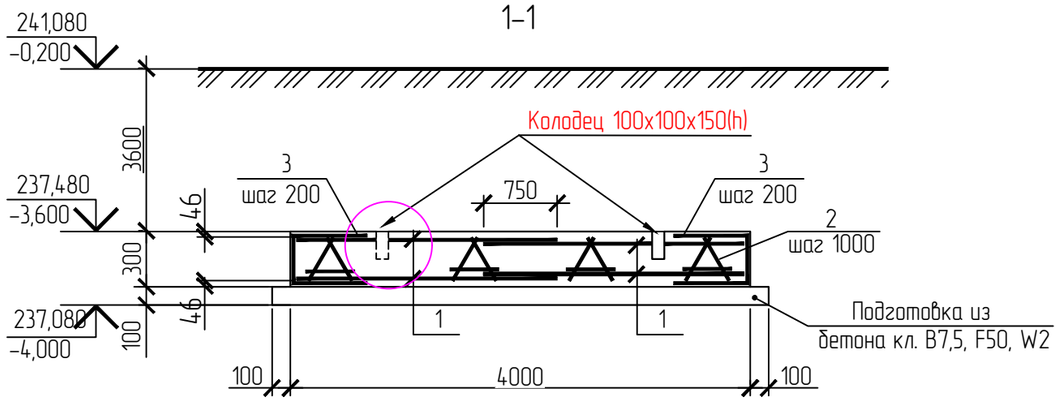

1. В основании фундаментной плиты под насосную станцию залегают суглинки тугопластичные непросадочные Подземные воды встречены на отметке 340,870 м.
   Изыскания АО «Гражданпроект» по шифру 1414-19, скважина с-3.
2. Работы по устройству фундамента производить в соответствии с требованиями СП 45.13330.2012 "Земляные сооружения, основания и фундаменты".
3. Бетонирование плиты выполнять с обязательным вибрированием в соответствии с требованиями СП 70.13330.2011. При производстве работ соблюдать требования СНиП 12-04-2002 "Безопасность труда в строительстве".
5. В основании фундаментной плиты под насосную станцию выполнить грунтовую подушку из ПГС высотой 1,0 м, шириной 5,5 м, длиной 5,5м. Грунтовую подушку выполнять с послойным трамбованием тяжелыми трамбовками (P=5т, H=1м по 6-9 ударов по одному следу) до Pd=1,7т/м^3, толщиной слоя не более 20см. Грунт в основании грунтовой подушки уплотнить тяжелыми трамбовками методом втрамбования щебня в грунт на глубину 0,5м (P=5т, H=1м по 6-9 ударов по одному следу) до Pd=1,65т/м^3
6. Под фундаментом выполнить бетонную подготовку кл.В7,5, F50, W2 толщиной 100мм.
7. Работы по устройству фундаментной плиты Пм6 выполнять в два этапа:
   а) залить монолитную ж.б. плиту толщиной 300мм , согласно данному чертежу
   б) после схватывания бетона плиты (после набора 70% прочности бетона) для выравнивания отметки емкости над железобетонной плитой выполнить цементную стяжку 30 мм. Затем емкость ставят в исходное положение.
8. Все поверхности фундамента, соприкасающиеся с грунтом обмазать горячим битумом за 2 раза.
9. Обратную засыпку котлована производить песком без твердых крупных включений, с тщательным послойным уплотнением до Pd=1,65т/м^3 (толщина слоя не более 20-30см). Уплотнение производится путем проливки слоев водой, с уплотнением ручной трамбовкой
10. Расчетное сопротивление грунта в основании уплотненного грунта R=2,97 кг/см^2
11. За относительную отметку 0,000 принята верх крышки люка насосной станции, что соответствует абсолютной отметке 241,280 согласно чертежам генплана.
    * – количество и расположение колодцев под болты уточнить по месту после поставки технологического оборудования.
12. Арматура в сетках принята по ГОСТ 34028-2016

Спецификация на плиту Пм6 под насосную станцию

Марка, поз.	Обозначение	Наименование	Кол.	Масса ед. кг.	Примеч.
		Сборочные единицы			
		Сетки арматурные			
1	ГОСТ 23279-2012	2С 12 500С-200 / 12 500С-200 235х395 75/75	4	83,8	см.прим.п.14
2	1414-19-КР.И-КП1	Каркас пространственный КП1	16	4,2	
3		Пруток 1ф-МД-12х1500-ОМ1-А500 ГОСТ 34028-2016	70	1,3	
		Материалы:			см. ведом. деталей
		Бетон кл. В25, F200, W8	4,8		м^3
		Бетон кл. В7,5, F50, W2	1,8		м^3

Взам. инв.N | Подпись и дата | Инв.N подл.

Изм.	Кол.уч.	Лист	№ док.	Подпись	Дата
Разработал		Коршакевич			02.22
Проверил		Литовченко			02.22
Н.контр.		Обухова			02.22

1535-21/2-КР3.5

полигон твердых коммунальных отходов в пгт Мотыгино Мотыгинского района

КПП, весовая с навесом. Инженерные сооружения.

Стадия	Лист	Листов
П	10	

Фундаментная плита Пм6 под насосную станцию внутреннего пожаротушения

ГРАЖДАНПРОЕКТ

Формат А3

Монолитная плита Пм2

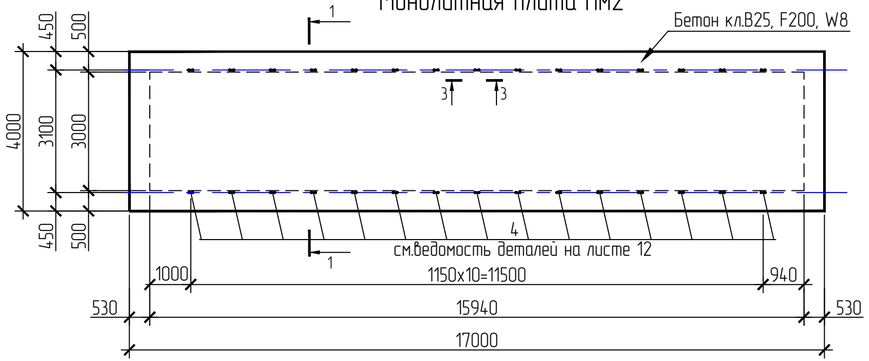

1-1

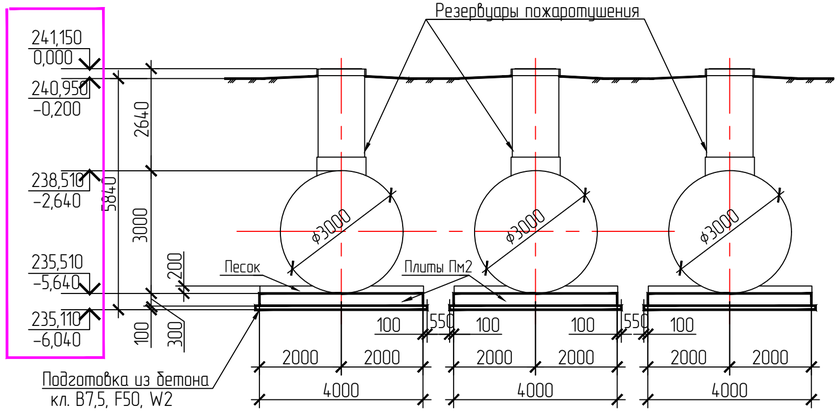

3-3

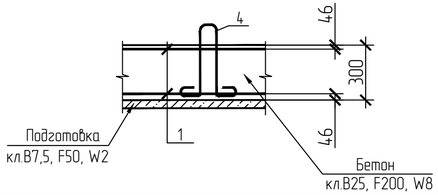

1. В основании плиты и грунтовой подушки под пожарные резервуары залегают суглинки тугопластичные непросадочные. Подземные воды встречены на глубине 11,1-17,4 м, установившийся уровень отмечен на глубине 7,7-10,0, что соответствует абсолютным отметкам 107,73-110,61 м.Изыскания АО «Гражданпроект» по шифру 1528-21, скважина №131.
2. В основании фундаментных плит под пожарные резервуары выполнить грунтовую подушку из ПГС высотой 1,0м, шириной 10,75 м, длиной 17,7 м.
   Грунтовую подушку выполнять с послойным трамбованием тяжелыми трамбовками (P=5т, H=1м по 6-9 ударов по одному следу) до Pd=1,7т/м, толщиной слоя не более 20см.
   В основании грунтовой подушки для улучшения свойств грунта уплотнить грунт основания тяжелыми трамбовками, методом втрамбования щебня в грунт на глубину 0,3 м до Pd=1,7т/м^3
3. Под фундаментом выполнить бетонную подготовку кл.В7,5, F50, W2 толщиной 100мм.
4. Все поверхности фундамента, соприкасающиеся с грунтом обмазать горячим битумом за 2 раза.
5. Работы по устройству фундаментной плиты Пм2 выполнять в два этапа:
   а) залить монолитную ж.б. плиту толщиной 300мм предварительно установив в опалубку петли (согласно чертежа), для крепления стяжных ремней, удерживающих установку;
   б) после схватывания бетона плиты (после набора 70% прочности бетона) и выравнивания отметки емкости просеяным песком 200мм над железобетонной плитой, емкость ставят в исходное положение.
6. После установки емкости на железобетонную плиту, пазухи утрамбовать песком на высоту до угла охвата резервуара 90°.
7. Обратную засыпку котлована производить местным непросадочным непучинистым грунтом с послойным трамбованием (толщина отсыпаемых слоев не более 20-30 см) тяжелыми трамбовками (P=5т, H=1м по 6-9 ударов по одному следу) до плотности сухого грунта Pd=1,7т/м^3. Обеспечить уплотнение до коэффициента уплотнения $K_{упл}$=0,95
   Характеристики грунта: Y=1,65т/м^3, c=0,007 МПа, φ = 18,5° В грунте не должно быть твердых включений размером более 250 мм. Пазухи вокруг емкости засыпать песком средней крупности, для устранения сил морозного пучения.
8. В период строительства и эксплуатации предохранять грунты котлована от замачивания,а также не допускать больших перерывов в производстве работ по устройству основания.
   При производстве работ по устройству котлована крутизна откосов не должна превышать угол 53° (отношение высоты к заложению должна быть 1 : 0,75).
9. С каждой стороны котлована необходимо оставлять свободными защитные полосы шириной не менее 50см, чтобы вынутый грунт или верхний слой не могли скатится обратно в котлован.
   Для защиты котлована от осадков по периметру выполнить обвалование.
10. Расчетное сопротивление грунта: в основании плиты 4,8 кг/см^2
11. За относительную отметку 0,000 принят верх крышки люка пожарных резервуаров, что соответствует абсолютной отметке 118,200 согласно чертежам генплана.
12. Фундаменты под пожарные резервуары разработаны в соответствии с технологическими решениями, см. раздел 1528-21-ИОС2.1. Емкость соответствует требованиям ТУ 23.19.26-002-06441053-2018

Изм.	Колуч.	Лист	№ док.	Подпись	Дата	1535-21/2-КР3.5			
						Дом культуры в пгт. Мотыгино			
Разработал		Коршакевич			02.22	КПП, весовая с навесом. Инженерные сооружения.	Стадия	Лист	Листов
Проверил		Литовченко			02.22		П	15	
Н.контр.		Обухова			02.22	Ж.б. плиты под резервуары пожаротушения V=3x110м^3 Монолитная плита Пм2	ГРАЖДАНПРОЕКТ		

Взам. инв. N | Подпись и дата | Инв. N подл.

Формат А4х3

Армирование монолитной плиты Пм2

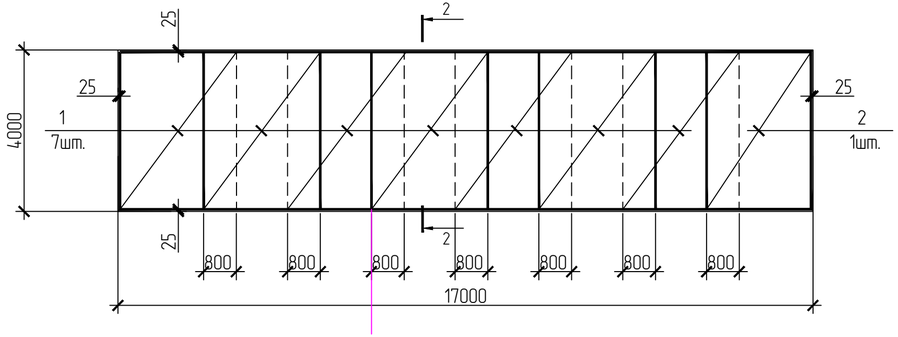

2-2

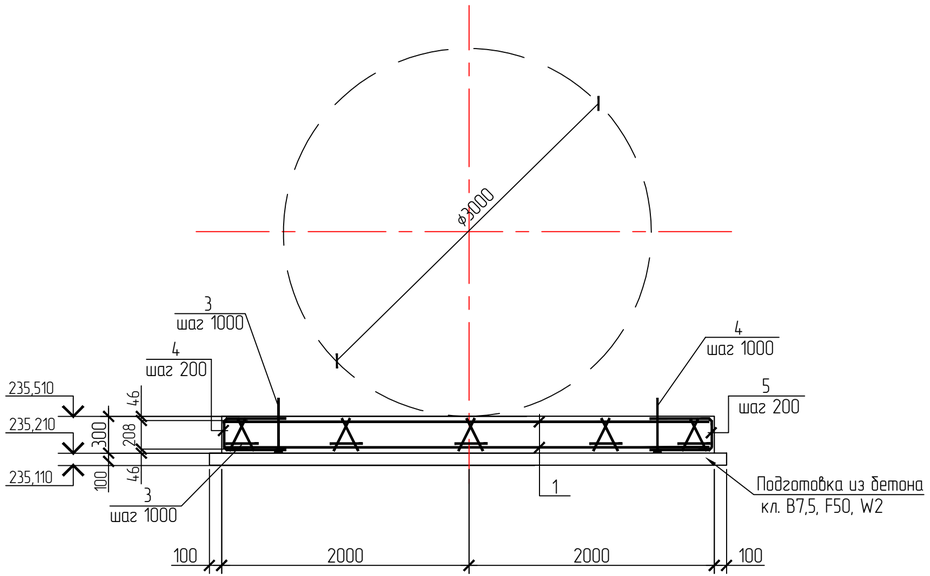

Схема расположения резервуаров

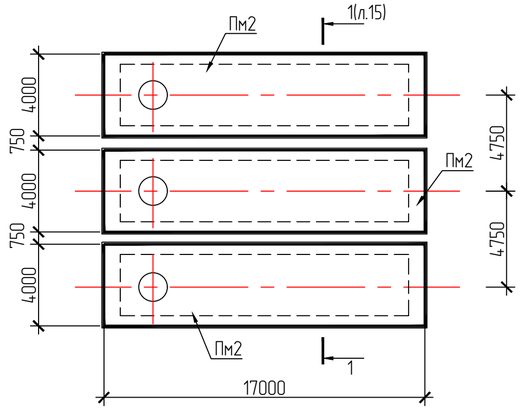

Схема нагрузок на плиту монолитную Пм2

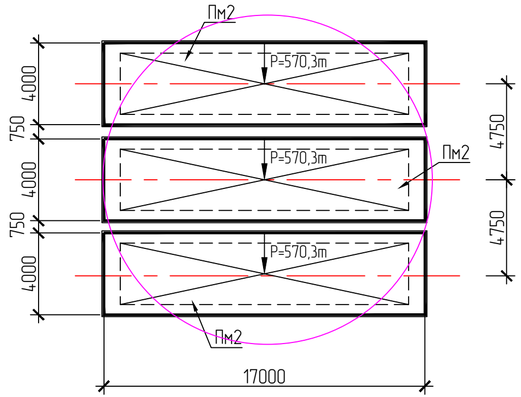

Спецификация на монолитную плиту Пм2

Марка поз.	Обозначение	Наименование	Кол. шт.	Масса кг	Примеч.
		Сетки			
1	ГОСТ 23279-2012	2С 12А500С-200 / 12А500С-200 285х395 25/75	14	103,2	
2	ГОСТ 23279-2012	2С 12А500С-200 / 12А500С-200 260х395 75/100	2	91,8	
3	1535-21/2-КР3.5.И-КП3	Каркас пространственный КП3	78	4,9	
4		Пруток МД-16х1290-А240 ГОСТ 34028-2016	30	2,0	
5		Пруток 1ф-МД-12х1500-ОМ1-А500 ГОСТ 34028-2016	202	1,3	см.ведом.дет.
		Материалы			
		Бетон кл. В25, F200,W8(фундамент)			20,4 м^3
		Бетон кл. В7,5,F50,W2(подготовка)			7,2 м^3

1. Общие указания см. лист 1.
2. В спецификации дан расход материалов на одну плиту.

Ведомость деталей

Поз.	Эскиз
4	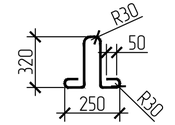
5	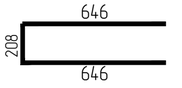

						1535-21/2-КР3.5		
						Дом культуры в пгт. Матыгино		
Изм.	Колуч.	Лист	№ док.	Подпись	Дата			
Разработал		Коршакевич			02.22	КПП, весовая с навесом. Инженерные сооружения.	Стадия	Лист	Листов
Проверил		Литовченко			02.22		П	16	
Н.контр.		Обухова			02.22	Ж.б. плиты под резервуары пожаротушения V=3х110м^3 Армирование монолитной плиты Пм2	ГРАЖДАНПРОЕКТ		

Взам. инв. N | Подпись и дата | Инв. N подл.

Формат А4х3

Монолитная плита Пм2

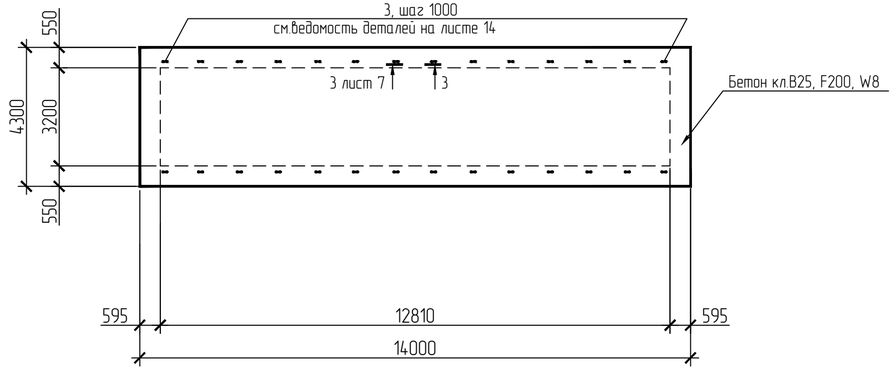

Схема нагрузок на плиту монолитную Пм2

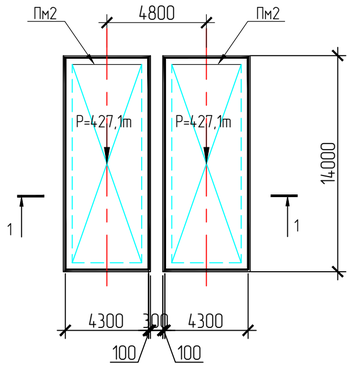

1. В основании фундаментных плиты под пожарные резервуары залегают пески мелкие рыхлые.
   Подземные воды не встречены.
   Изыскания АО «Гражданпроект» по шифру 1432-19, скважина с-1903.
2. В основании фундаментной плиты под пожарные резервуары выполнить грунтовую подушку из ПГС высотой 0,5 м, шириной 11,1 м, длиной 16,0м.
   Грунтовую подушку выполнять с послойным трамбованием тяжелыми трамбовками (P=5т, H=1м по 6-9 ударов по одному следу) до Pd=1,7т/м^3, толщиной слоя не более 20см.
   Грунт в основании грунтовой подушки уплотнить.
3. Под фундаментом выполнить бетонную подготовку кл.В7,5, F50, W2 толщиной 100мм.
4. Все поверхности фундамента, соприкасающиеся с грунтом обмазать горячим битумом за 2 раза.
5. Резервуар устанавливать на железобетонную плиту. Пазухи утрамбовать песком на высоту до угла охвата резервуара 90.
6. Обратную засыпку котлована производить непучинистым грунтом с тщательным послойным уплотнением до плотности сухого грунта Pd=1,70т/м^3 (толщина слоя не более 20-30см). Обеспечить уплотнение до kcom=0,95(коэф-ент уплотнения).
   Характеристики грунта: Y=1,8-1,85т/м, c=0,02МПа, ф=16°. В грунте не должно быть крупных включений более 250мм,
7. Расчетные сопротивления грунта в основании уплотненного грунта R=4,0 кг/см ^{2}
8. За относительную отметку 0,000 принята верх крышки люка пожарного резервуара, что соответствует абсолютной отметке 36,000 согласно чертежам генплана.
9. Фундаменты под пожарные стальные резервуары разработаны в соответствии с технологическими решениями, см. раздел 1432-19-ИОС2.1

1-1

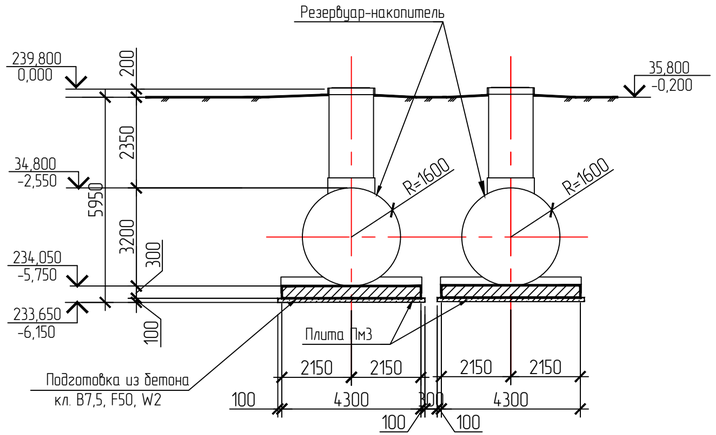

Схема расположения плит Пм2

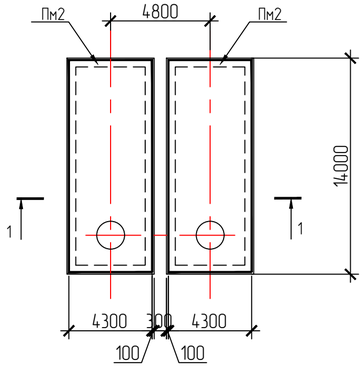

Спецификация к схеме расположения плит Пм2

Марка поз.	Обозначение	Наименование	Кол. шт.	Масса кг	Примеч.
Пм2	лист 16	Плита Пм2	2		

Изм.	Колуч.	Лист	№ док.	Подпись	Дата
Разработал		Коршакевич			02.22
Проверил		Литовченко			02.22
Н.контр.		Обухова			02.22

1535-21/2-КР3.5

Дом культуры в пгт. Мотыгино

КПП, весовая с навесом. Инженерные сооружения.

Стадия	Лист	Листов
П	14	

Ж.б. плиты под резервуары-накопители очищенных вод V=2x100м^3. Монолитная плита Пм2

ГРАЖДАНПРОЕКТ

Взам. инв. N | Подпись и дата | Инв. N подл.

Формат А4х3

Армирование монолитной плиты Пм2

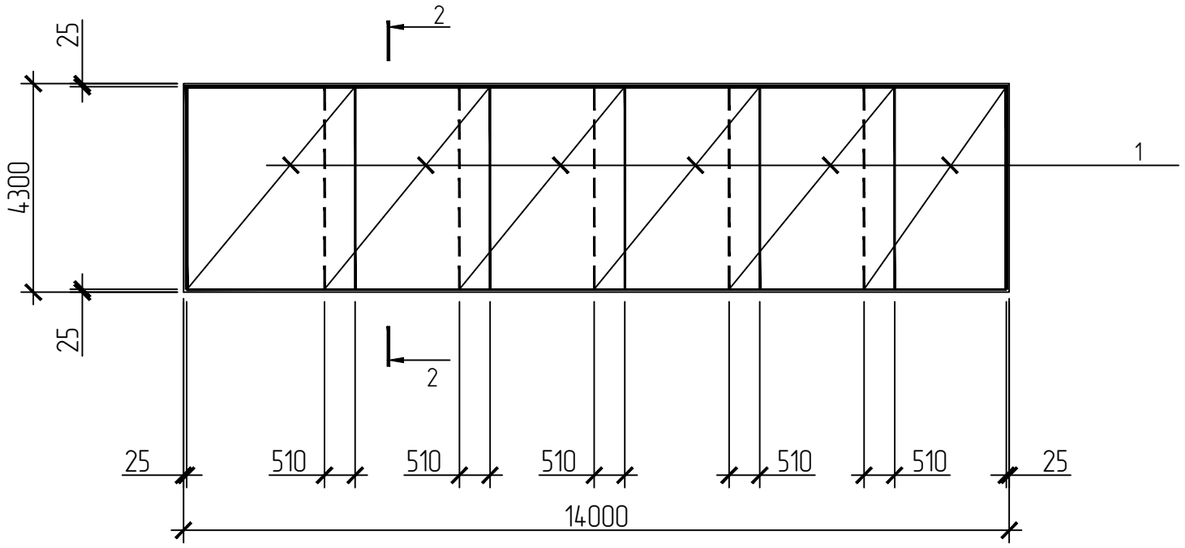

Спецификация на монолитную плиту Пм2

Марка поз.	Обозначение	Наименование	Кол. шт.	Масса кг	Примеч.
		Сетки			
1	ГОСТ 23279-2012	2С $\frac{12А\ А500С-200}{12А\ А500С-200}$ 275х425 $\frac{25}{75}$	12	106,5	см. прим. п.2
2	1535-21/2-КР3.5.И-КП3	Каркас пространственный КП1	70	4,2	
		Пруток МД-16х1290-А240 ГОСТ 34028-2016	28	2,0	
4		Пруток 1ф-МД-12х1500-ОМ1-А500 ГОСТ 34028-2016	182	1,3	см.ведом.дет.
		Материалы			
		Бетон кл. В25, F200,W8(фундамент)			18,1 м^3
		Бетон кл. В7,5,F50,W2(подготовка)			6,4 м^3

3-3 (лист 6)

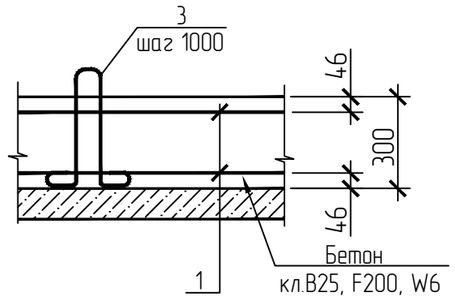

Ведомость деталей

Поз.	Эскиз
3	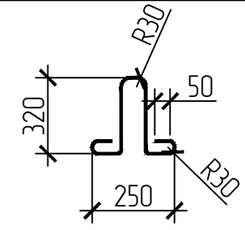
4	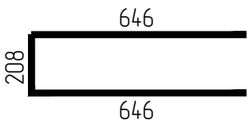

2-2

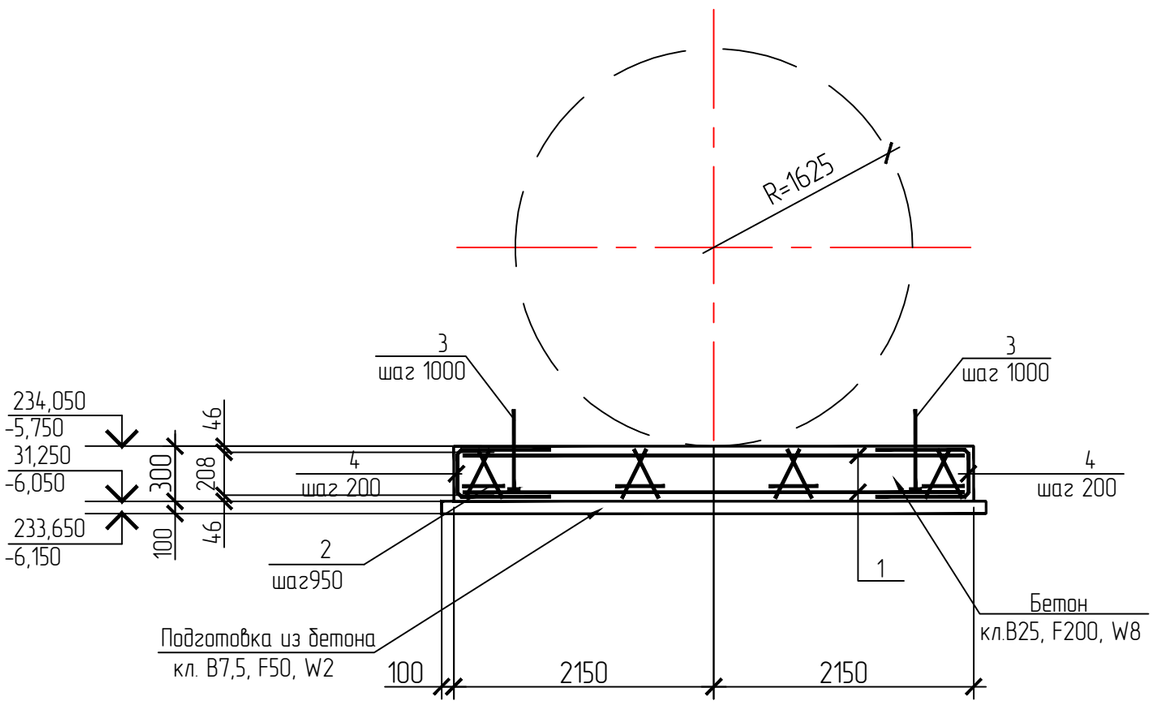

1. Общие указания см. лист 1.
2. Арматура в сетках принята по ГОСТ 34028-2016
3. В спецификации дан расход материалов на одну плиту.

Изм.	Кол.уч.	Лист	№ док.	Подпись	Дата
Разработал		Коршакевич			02.22
Проверил		Литовченко			02.22
Н.контр.		Обухова			02.22

1535-21/2-КР3.5

Дом культуры в пгт. Мотыгино

КПП, весовая с навесом. Инженерные сооружения.

Стадия	Лист	Листов
П	15	

Ж.б. плиты под резервуары-накопители очищенных вод V=2х100м^3. Армирование монолитной плиты Пм2.

ГРАЖДАНПРОЕКТ

Взам. инв. N

Подпись и дата

Инв. N подл.

Формат А3

Фундаментная плита ЛОС дождевых сточных вод

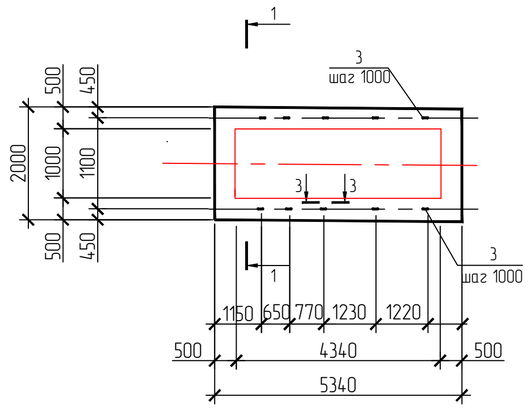

1-1

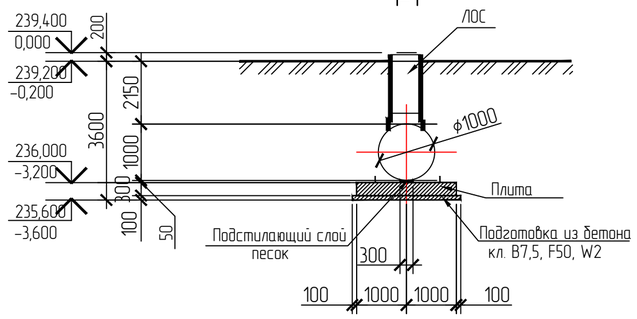

Спецификация на монолитную плиту

Марка поз.	Обозначение	Наименование	Кол. шт.	Масса кг	Примеч.
		Сетки			
1	ГОСТ 23279-2012	Сетка 2С $\frac{12A500C-200}{12A500C-200}$ 195x530 $\frac{50}{75}$	2	93,8	см.прим.п.7
2	И-КП1	Каркас пространственный КП3	16	4,9	
3		Пруток МД-16х1290-А240 ГОСТ 34028-2016	10	2,0	см.ведом. деталей
4		Пруток 1ф-МД-12х1500-0М1-А500 ГОСТ 34028-2016	76	1,3	см.ведом. деталей
		Материалы			
		Бетон кл. В25, F200,W8(плита)			3,2 м^3
		Бетон кл. В7,5,F50,W2(подготовка)			1,2 м^3

Армирование плиты

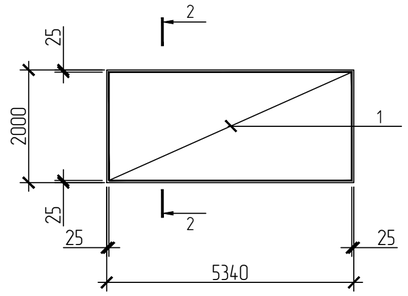

Схема нагрузок на фундаментную плиту

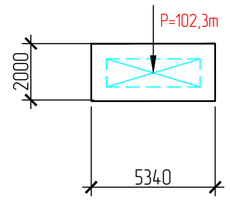

3-3

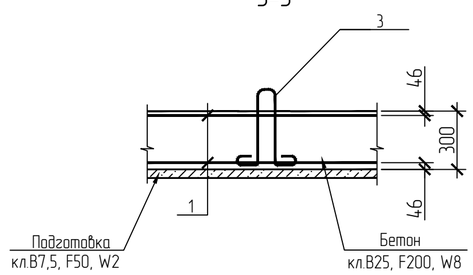

2-2

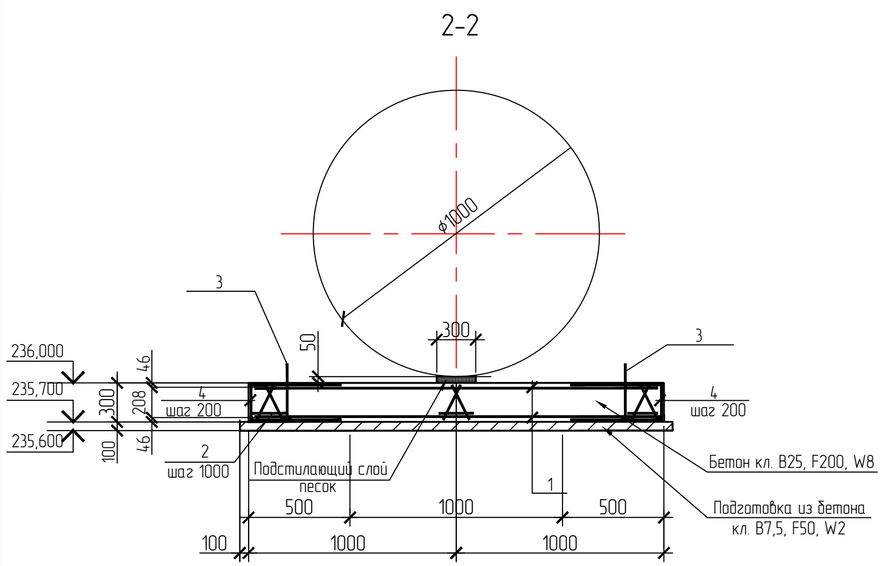

1. В основании фундаментной плиты и грунтовой подушки залегают суглинки макропористые твердые с прослоями полутвердых I типа просадочности. Подземные воды встречены на отм. 130,500
   Изыскания АО «Гражданпроект» по шифру 1516-20, скважина с-2108.
2. За относительную отметку 0,000 принята верх крышки накопителя осадка, что соответствует абсолютной отметке 138,250 согласно чертежам генплана.
3. В основании фундаментной плиты под накопитель осадка выполнить грунтовую подушку из ПГС высотой 0,9 м, шириной 4,6 м, длиной 7,7м.
   Грунтовую подушку выполнять с послойным трамбованием тяжелыми трамбовками (P=5т, H=1м по 6-9 ударов по одному следу) до Pd=1,7т/м^3 толщиной слоя не более 20см.
   В основании грунтовой подушки для улучшения свойств грунта уплотнить грунт основания тяжелыми трамбовками, методом втрамбования щебня в грунт на глубину 0,3 м до Pd=1,7т/м^3
4. Под фундаментом выполнить бетонную подготовку кл.В7,5, F50, W2 толщиной 100мм.
5. Все поверхности фундамента, соприкасающиеся с грунтом обмазать горячим битумом за 2 раза (S=19,8м^2)
6. В период строительства и эксплуатации предохранять грунты котлована от замачивания, а также не допускать больших перерывов в производстве работ по устройству основания.
   При производстве работ по устройству котлована крутизна откосов не должна превышать угол 53° (отношение высоты к заложению должно быть 1 :0,75).
   С каждой стороны котлована необходимо оставлять свободными защитные полосы шириной не менее 50см, чтобы вынутый грунт или верхний слой не могли скатится обратно в котлован.
   Для защиты котлована от осадков по периметру выполнить обваловку.
7. Арматура в сетках принята по ГОСТ 34028-2016
8. Расчетное сопротивление грунта в основании уплотненного грунта R=2,6 кг/см^2
9. Обратную засыпку выполнять песком средней крупности с тщательным послойным уплотнением до Pd=1,65т/м^3 (толщина слоя не более 20-30см).
10. Фундамент под накопитель осадка разработан в соответствии с технологическими решениями, см. раздел 1516-20-ИОС3.1

Ведомость деталей

Поз.	Эскиз
4	646, 208, 646

Ведомость деталей

Поз.	Эскиз
3	R30, 50, 320, R30, 250

Изм.	Колуч.	Лист	№ док.	Подпись	Дата
Разработал		Коршакевич			02.22
Проверил		Литовченко			02.22
Н.контроль		Обухова			02.22

1535-21/2-КР3.5

Дом культуры в пгт. Мотыгино

КПП, весовая с навесом. Инженерные сооружения.

Стадия	Лист	Листов
П	11	

Фундаментная плита ПМ12 ЛОС дождевых сточных вод

ГРАЖДАНПРОЕКТ

Взам. инв. N | Подпись и дата | Инв. N подл.

Формат А2

Спецификация элементов трассы

Поз.	Обозначение	Наименование	Кол.	Масса ед., кг	Примеч.
		Канал 98х50			
	3.006.1-8 вып. 1-1	Лоток ЛК 300.120.60-2	72	1550	В25, F200,W6 см. прим.п.11,12
	3.006.1-8 вып. 1-1	Лоток ЛК 75.120.60-2	31	400	В25, F200,W6 см. прим.п.11,12
	3.006.1-8 вып. 3-1	Плита ПТ 300.120.12-9	72	1050	В25, F200,W6 см. прим.п.11,12
	3.006.1-8 вып. 3-1	Плита ПТ 75.120.12-9	42	260	В25, F200,W6 см. прим.п.11,12
	3.006.1-8 вып. 1-2	Плита ПТУ 210.120.12-6	6	690	В25, F200,W6 см. прим.п.11,12
	3.006.1-8 вып. 1-2	Плита ПДУ 140.150.12-6	6	600	В25, F200,W6 см. прим.п.11,12
	3.006.1-8 вып. 3-1	Опорные подушки ОП2	112	13	В25, F200,W6 см. прим.п.11,12
	лист 12	Неподвижные опоры Н1...Н8	8		
		Материалы			
		Бетон кл.В25, F200, W6	12,0		$м^3$
		Бетон кл.В7,5, F50, W2	3,6		$м^3$ подготовка
		Канал 70х51			
	3.006.1-8 вып. 1-1	Лоток ЛК 300.90.60-2	5	1130	В25, F200,W6 см. прим.п.11,12
	3.006.1-8 вып. 1-1	Лоток ЛК 75.90.60-2	10	280	В25, F200,W6 см. прим.п.11,12
	3.006.1-8 вып. 3-1	Плита ПТ 300.90.10-6	5	660	В25, F200,W6 см. прим.п.11,12
	3.006.1-8 вып. 3-1	Плита ПТ 75.90.10-6	12	160	В25, F200,W6 см. прим.п.11,12
	3.006.1-8 вып. 1-2	Плита ПТУ 180.90.10-6	2	367	В25, F200,W6 см. прим.п.11,12
	3.006.1-8 вып. 1-2	Плита ПДУ 110.120.12-6	2	389	В25, F200,W6 см. прим.п.11,12
	3.006.1-8 вып. 3-1	Опорные подушки ОП1	14	10	В25, F200,W6 см. прим.п.11,12
	лист 13	Неподвижная опора Н9	1		
		Материалы			
		Бетон кл.В25, F200, W6	2,7		$м^3$
		Бетон кл.В7,5, F50, W2	0,8		$м^3$ подготовка

КЛ 98х50

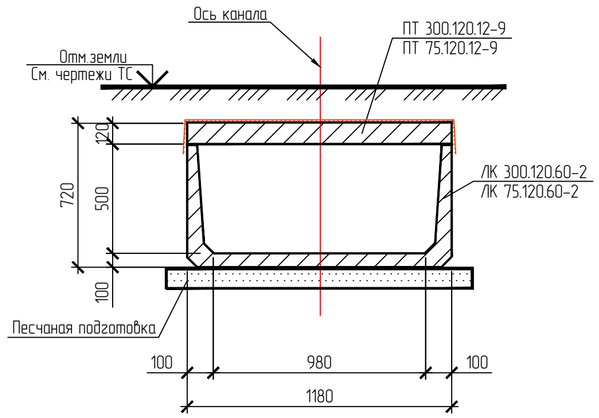

КЛ 70х51

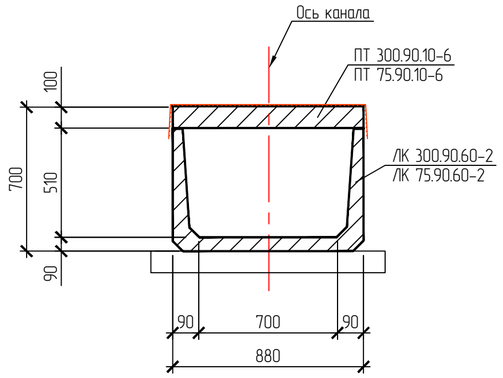

Монолитный участок

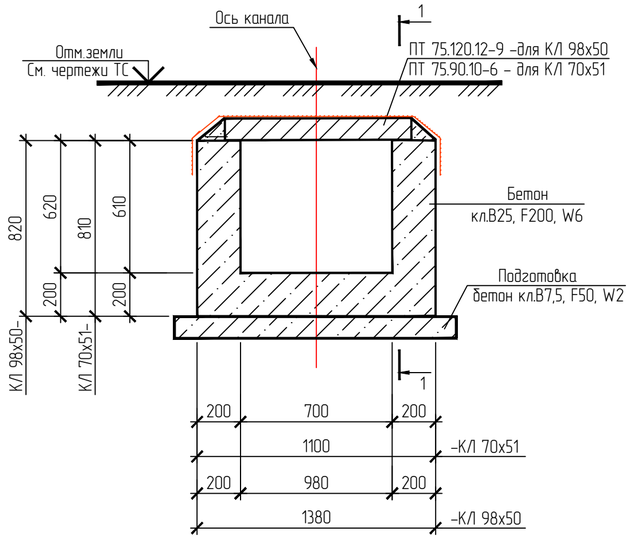

1-1

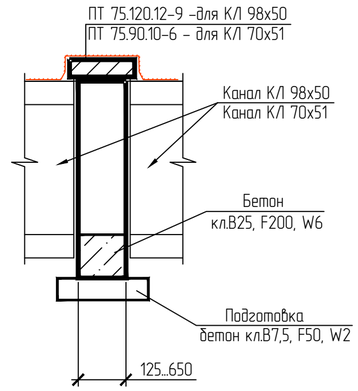

1. Спецификация элементов теплотрассы, узлы трассы разработаны в соответствии с технологическими решениями и на основании плана теплосети, см. раздел 1535-21/2-ИОС4.1
2. Монтажные работы по возведению конструкций выполнять согласно указаний серии 3.006.1-8 в.0-1, СП 45.13330-2017, СП 70.1330-2012.
3. Грунты в основании теплотрассы – насыпные грунты и суглинки легкие пылеватые полутвердые I типа просадочности, см изыскания института АО «Гражданпроект» по шифру 1535-21/2-ИГИ. Грунтовые воды встречены на глубине 14,9м от дневной поверхности, что соответствует абсолютным отметкам 225,44м
4. Гидроизоляцию канала теплосети выполнить:
   -наружные поверхности стен каналов обмазать горячим битумом за 2 раза по огрунтовке из битума
   -по перекрытию канала выполнить гидроизоляцию из 2-х слоев гидроизола на битумной мастике.
   Гидроизоляцию завести на стенки канала на 200 мм. По верху гидроизоляции выполнить защитную цементно-песчаную стяжку толщиной 20 мм.
5. Все металлические изделия окрасить лаком ПФ 170 по ГОСТ 15907-70* за 2 раза по грунту ГФ-021 по ГОСТ 25129-82*
6. Обратную засыпку канала производить после монтажа плит перекрытия одновременно с обеих сторон канала.
7. Обратную засыпку производить местным непросадочным непучинистым грунтом с послойным трамбованием (толщина отсыпаемых слоев не более 20-30 см) тяжелыми трамбовками (P=5т, H=1м по 6-9 ударов по одному следу) до плотности сухого грунта Pd=1,7т/$м^3$. Обеспечить уплотнение до коэффициента уплотнения Купл.=0,95. Характеристики грунта: Y=1,63 т/$м^3$, c=0,007 МПа, w=18,9°. В грунте не должно быть твердых включений размером более 250 мм.
8. В пазухи по боковой поверхности стен канала выполнить обратную засыпку песком средней крупности для устранения сил морозного пучения.
9. Под каналом тепловой сети выполнить песчаную подготовку толщиной 100мм
10. Основание каналов выполнить с уплотнением грунта до Pd=1,65т/$м^3$.
11. Защитный слой арматуры для сборных лотков и балок принять 35 мм.
12. Армирование сборных железобетонных конструкций канала выполнить из арматуры по ГОСТ 34028-2016
13. В период строительства и эксплуатации предохранять грунты котлована от замачивания, а также не допускать больших перерывов в производстве работ по устройству основания.

Изм.	Кол.уч.	Лист	№ док.	Подпись	Дата
Разработал		Коршакевич			02.22
Проверил		Литовченко			02.22
Н.контр.		Обухова			02.22

1535-21/2-КР3.5

полигон твердых коммунальных отходов в пгт Мотыгино Мотыгинского района

КПП, весовая с навесом. Инженерные сооружения

Стадия	Лист	Листов
П	1	

Спецификация элементов трассы. Угол поворота канала К/Л 98Х50.

ГРАЖДАНПРОЕКТ

Взам. инв.N | Подпись и дата | Инв.N подл.

Формат А2

Перекрытие угла поворота канала КЛ 98х50

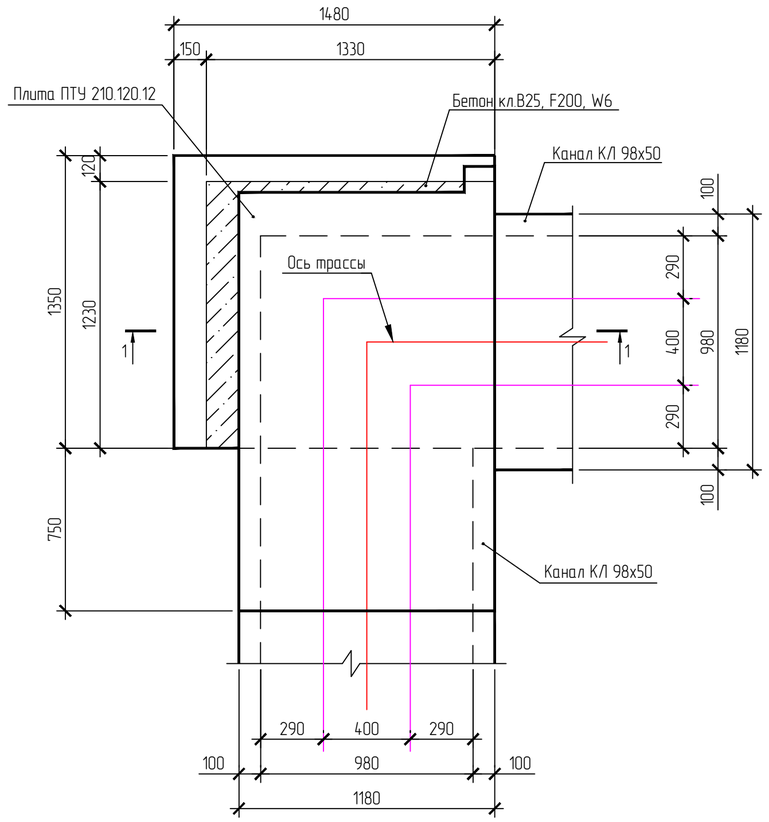

Угол поворота канала КЛ 98х50

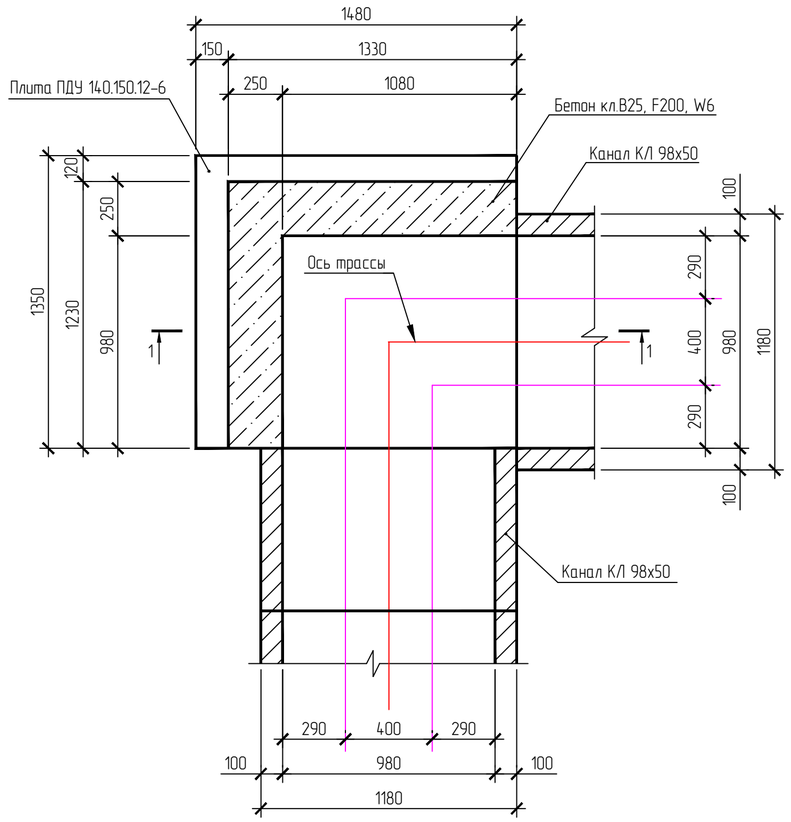

Перекрытие угла поворота канала КЛ 70х51

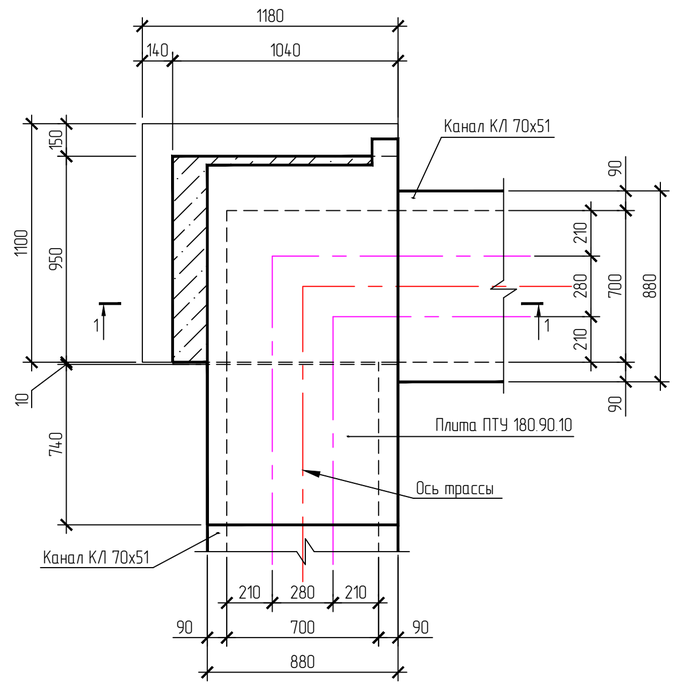

1–1

Угол поворота канала КЛ 70х51

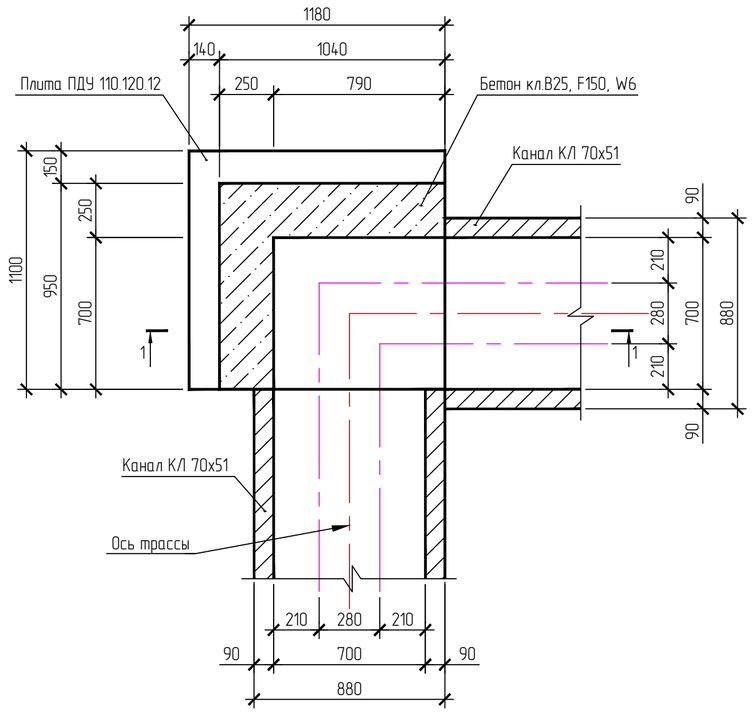

1. Общие указания см.лист1

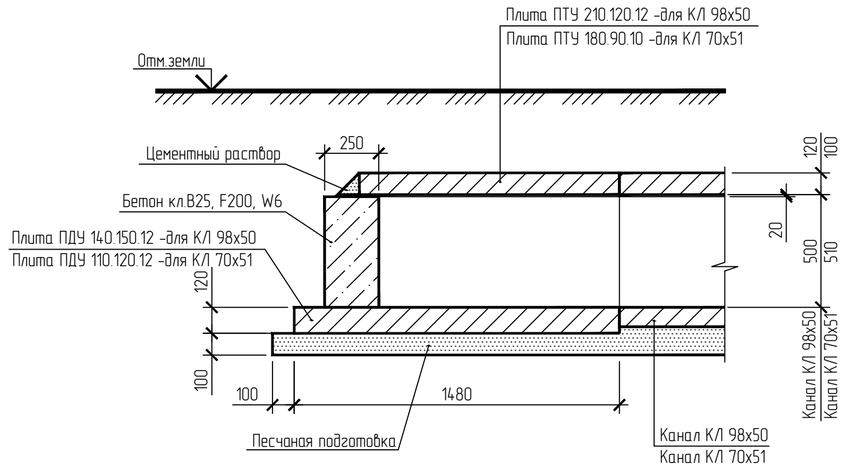

						1535-21/2-КР3.5	
						полигон твердых коммунальных отходов в пгт Мотыгино Мотыгинского района	
Изм.	Колич.	Лист	№ док.	Подпись	Дата		
Разработал		Коршакевич			02.22	КПП, весовая с навесом. Инженерные сооружения	Стадия: П; Лист: 2; Листов:
Проверил		Литовченко			02.22		
Н.контр.		Обухова			02.22	Углы поворота каналов КЛ 98Х50 и КЛ 70х51.	ГРАЖДАНПРОЕКТ

Взам. инв.N | Подпись и дата | Инв.N подл.

Формат А2

Схема расположения лотков каналов КЛ98х50,КЛ70х51 от Н9 до Н5

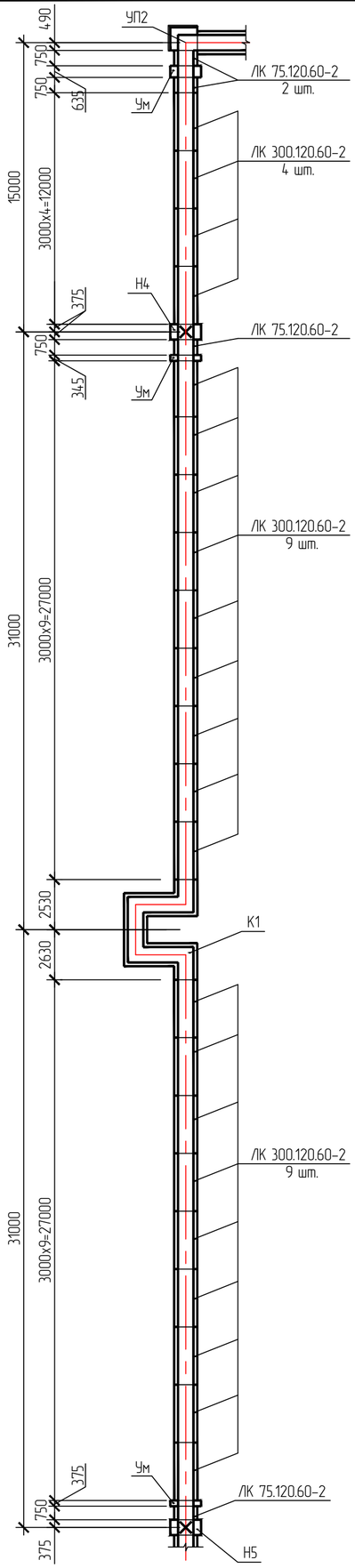

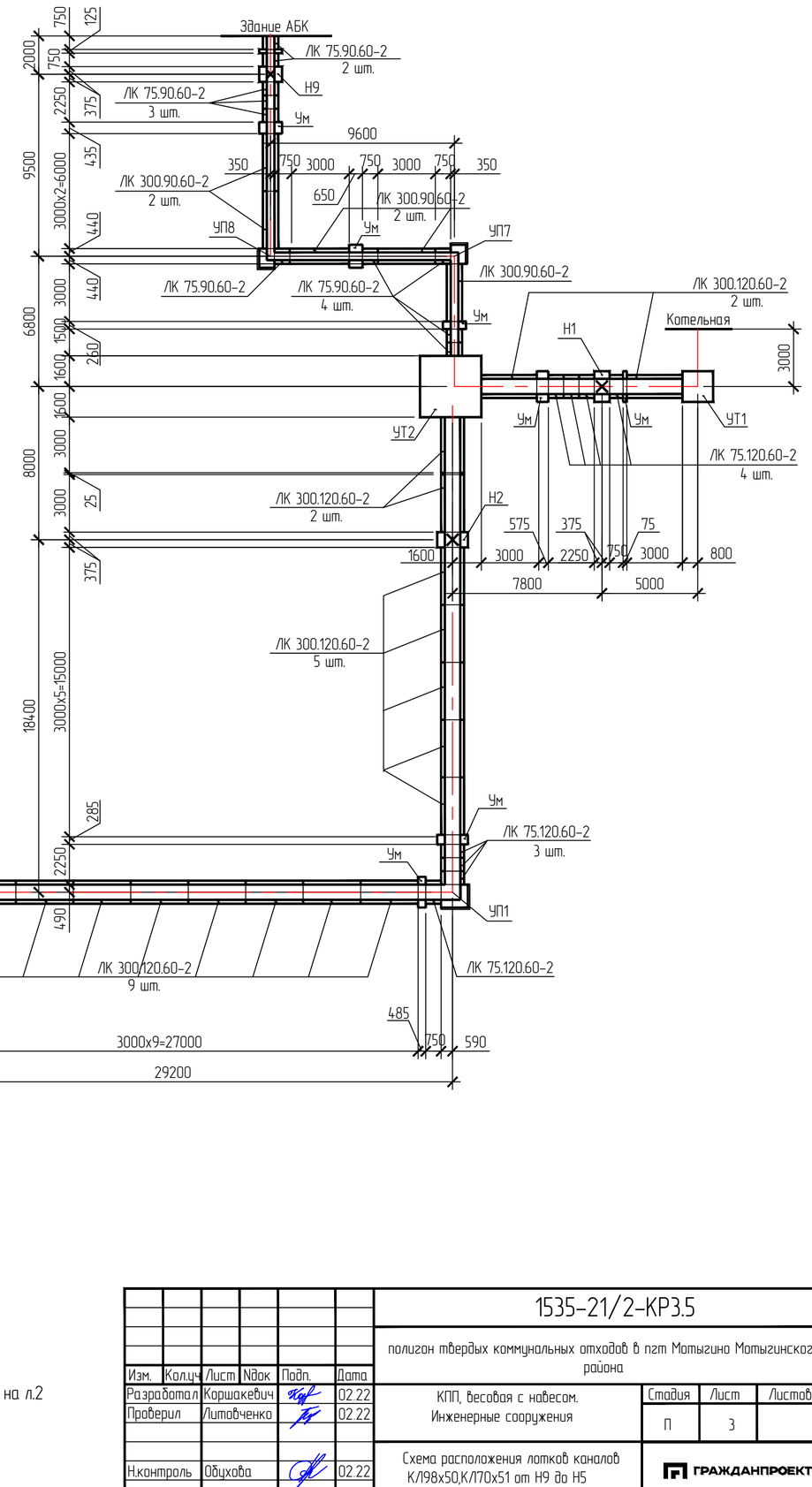

1. Общие указания см.лист1
2. "Ум" – монолитные участки выполнить из бетона кл. В25, F200, W6, см. л. 1
3. Углы поворота УП1, УП2, УП7, УП8 выполнить в соответствии с углом поворота К/Л 98х50 и К/Л 70х51 на л.2

Изм.	Кол.уч.	Лист	№док	Подп.	Дата
Разработал		Коршакевич			02.22
Проверил		Литовченко			02.22
Н.контроль		Обухова			02.22

1535-21/2-КР3.5

полигон твердых коммунальных отходов в пгт Мотыгино Мотыгинского района

КПП, весовая с навесом. Инженерные сооружения

Стадия	Лист	Листов
П	3	

Схема расположения лотков каналов К/Л98х50,К/Л70х51 от Н9 до Н5

ГРАЖДАНПРОЕКТ

Взам. инв.N | Подпись и дата | Инв.N подл.

Формат А2

Схема расположения плит перекрытия каналов К/198х50,К/170х51 от Н9 до Н5

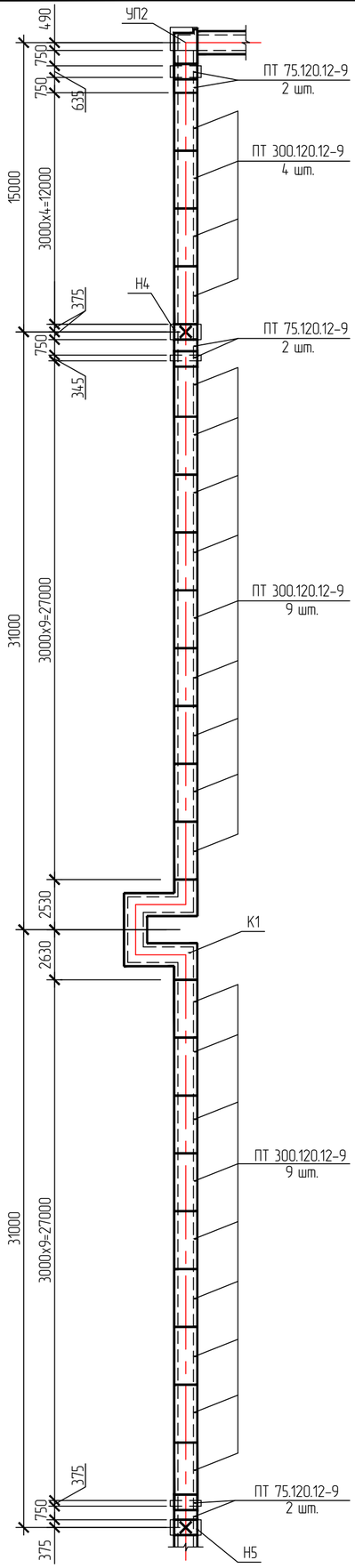

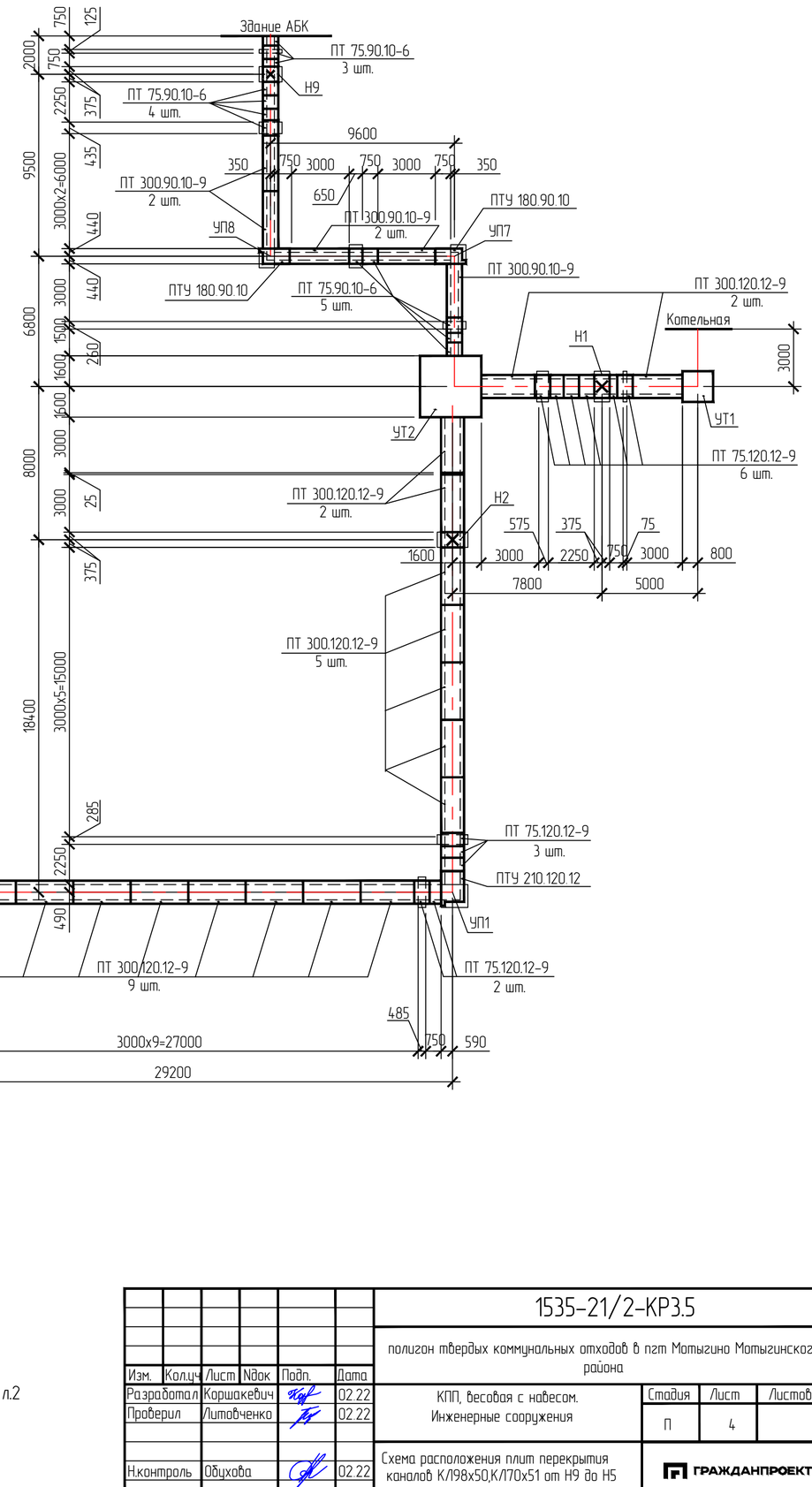

1. Общие указания см.лист1
2. "Ум" – монолитные участки выполнить из бетона кл. В25, F200, W6, см. л. 1
3. Углы поворота УП1, УП2, УП7, УП8 выполнить в соответствии с углом поворота К/1 98х50 и К/1 70х51 на л.2

Изм.	Кол.уч.	Лист	№док	Подп.	Дата
Разработал		Коршакевич			02.22
Проверил		Литовченко			02.22
Н.контроль		Обухова			02.22

1535-21/2-КР3.5

полигон твердых коммунальных отходов в пгт Мотыгино Мотыгинского района

КПП, весовая с навесом. Инженерные сооружения

Стадия	Лист	Листов
П	4	

Схема расположения плит перекрытия каналов К/198х50,К/170х51 от Н9 до Н5

ГРАЖДАНПРОЕКТ

Взам. инв.N | Подпись и дата | Инв.N подл.

Формат А2

Схема расположения лотков и плит перекрытия канала К/198х50 от Н5 до гаража

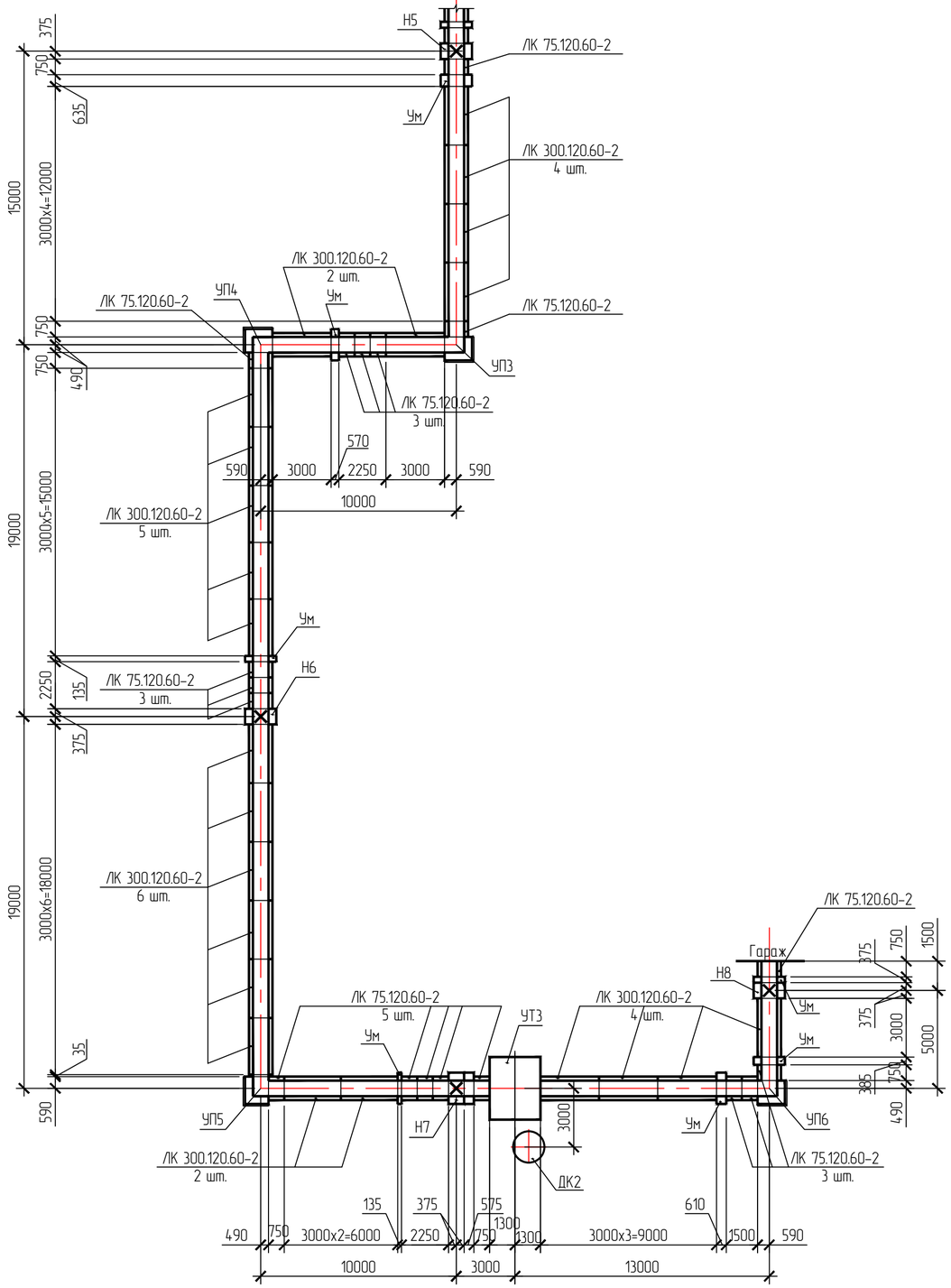

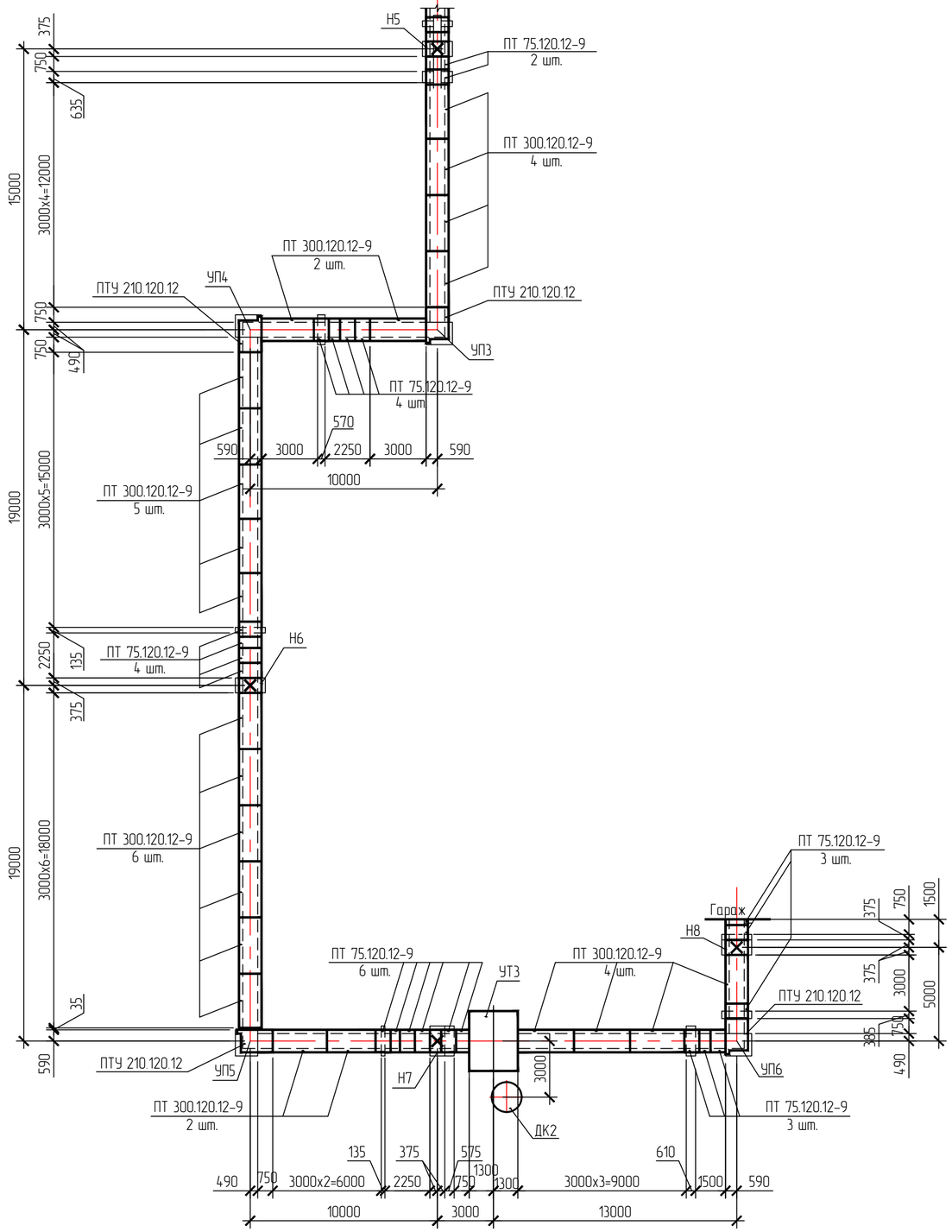

1. Общие указания см.лист1
2. "Ум" – монолитные участки выполнить из бетона кл. В25, F200, W6, см. л. 1
3. Углы поворота УП3, УП4, УП5, УП6 выполнить в соответствии с углом поворота К/1 98х50 на л.2

Изм.	Кол.уч	Лист	N док	Подп.	Дата
Разработал		Коршакевич			02.22
Проверил		Литовченко			02.22
Н.контроль		Обухова			02.22

1535-21/2-КР3.5

полигон твердых коммунальных отходов в пгт Мотыгино Мотыгинского района

КПП, весовая с навесом. Инженерные сооружения

Стадия	Лист	Листов
П	5	

Схема расположения плит перекрытия канала К/198х50

ГРАЖДАНПРОЕКТ

Взам. инв.N | Подпись и дата | Инв.N подл.

Формат А2

УТ1

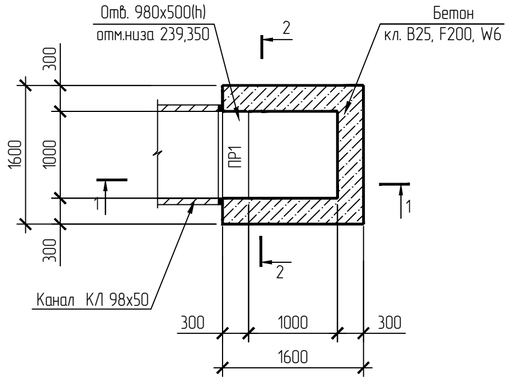

Монолитная плита покрытия

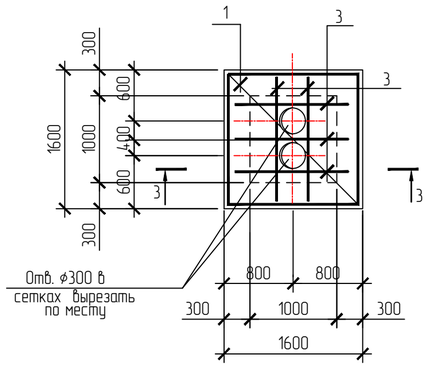

Схема армирования плиты днища

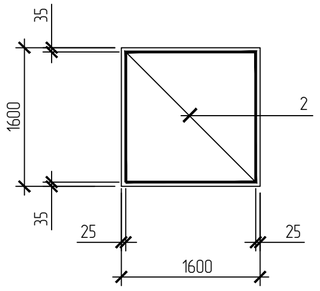

1–1

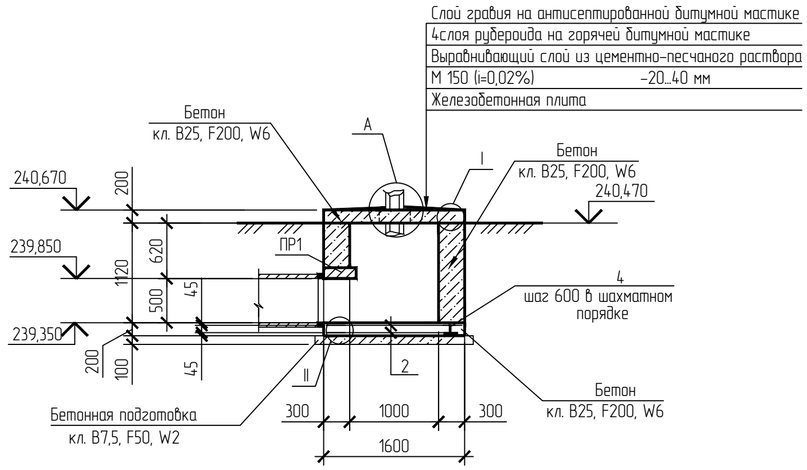

2–2

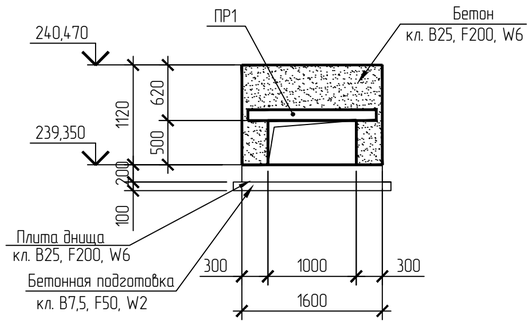

3–3

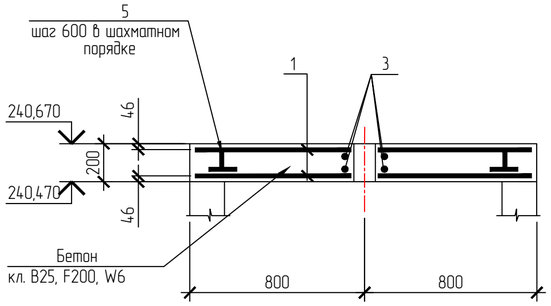

А

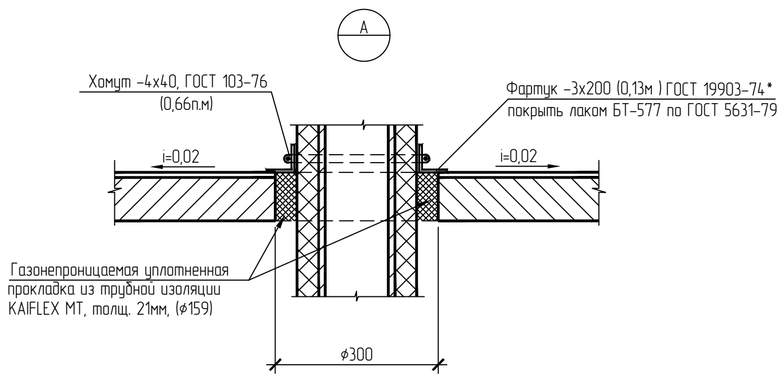

I

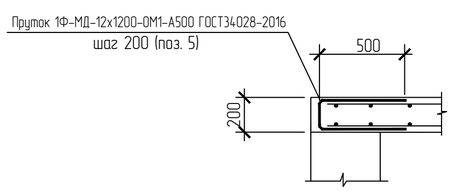

II

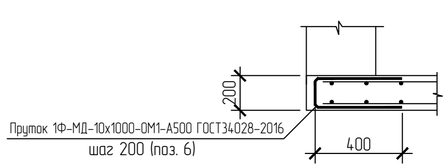

Спецификация элементов на тепловую камеру УТ1

Марка, позиция	Обозначение	Наименование	Кол. шт.	Масса ед. кг.	Примеч.
		Перемычки			
ПР1	3.006.1–8 вып.1–2	Б1	1	169	см.прим.2
		Сетки			
1	ГОСТ 23279–2012	Сетка 2С $\frac{12А500С–200}{12А500С–200}$ 155х155 $\frac{75}{75}$	2	22,0	см.прим.3
2	ГОСТ 23279–2012	Сетка 4С $\frac{10А500С–200}{10А500С–200}$ 125х140 $\frac{100}{25}$	2	15,3	см.прим.3
		Детали			
3		Пруток 1Ф–МД–12х1400–ОМ1–А500 ГОСТ34028–2016	10	1,2	
4		Пруток МД–10х770–А240 ГОСТ34028–2016	10	0,5	
5		Пруток 1Ф–МД–12х1200–ОМ1–А500 ГОСТ34028–2016	36	0,9	
6		Пруток 1Ф–МД–10х1000–ОМ1–А500 ГОСТ34028–2016	36	0,62	
		Материалы:			
		Бетон кл. В25, F200, W6(плита покрытия)	0,5		м³
		Бетон кл. В25, F200, W6(плита днища)	0,5		м³
		Бетон кл. В25, F200, W6(стенки)	1,42		м³
		Бетон кл. В7,5, F50, W2(подгот.)	0,32		м³
		Газонепроницаемая уплотненная прокладка из трудной изоляции			
		KAIFLEX MT, толщ. 21мм, (⌀159)	2		

Ведомость деталей

Поз.	Эскиз
4	

1. Общие указания см. лист 1.
2. Защитный слой арматуры для сборных железобетонных элементов выполнить – 35мм
3. Арматурные сетки выполнять в соответствии с указаниями ГОСТ 34028–2016

Изм.	Колуч.	Лист	№ док.	Подпись	Дата	1535–21/2–КР3.5			
						полигон твердых коммунальных отходов в пгт Мотыгино Мотыгинского района			
Разработал		Коршакевич			02.22	КПП, бесовая с навесом. Инженерные сооружения	Стадия	Лист	Листов
Проверил		Литовченко			02.22		П	6	
Н.контроль		Обухова			02.22	Тепловая камера УТ1	ГРАЖДАНПРОЕКТ		

Взам. инв.N | Подпись и дата | N подл.

Формат А2

УТ2

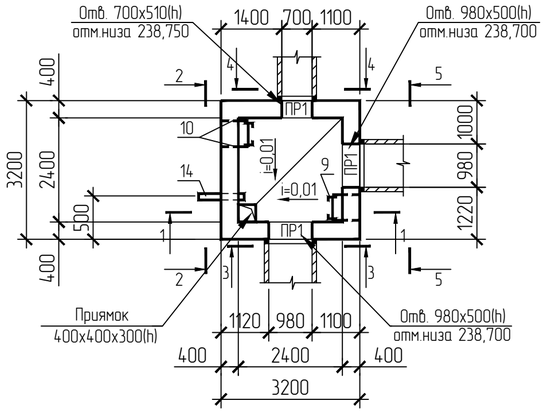

Схема расположения плит покрытия

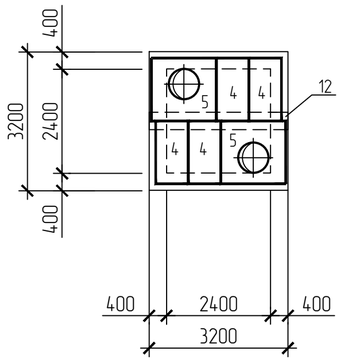

Схема армирования плиты днища

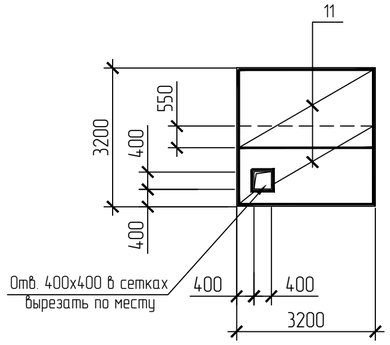

Спецификация на тепловую камеру УТ2

Марка, позиция	Обозначение	Наименование	Кол.	Масса ед. кг.	Примеч.
		Блоки			
1	ГОСТ 13579-2018	ФБС 9.4.6-т	11	470	бетон кл.В15,F200,W6
2	ГОСТ 13579-2018	ФБС 12.4.6-т	9	640	бетон кл.В15,F200,W6
3	ГОСТ 13579-2018	ФБС 12.4.3-т	8	310	бетон кл.В15,F200,W6
		Плиты			
4	3.006.1-8 вып.1-2	ПТ75.150.14-9	4	380	бетон кл.В25,F200,W6
5	3.006.1-8 вып.1-2	ПТ0150.150.12-6	2	550	бетон кл.В25,F200,W6
ПР1	3.006.1-8 вып.1-2	Балка Б1	3	169	бетон кл.В25,F200,W6
12	3.006.1-8 вып.1-2	Балка Б5	1	809	бетон кл.В25,F200,W6
6	3.900.1-14 вып.1	Кольцо опорное КО6	2	50	бетон кл.В25,F200,W6
7	3.900.1-14 вып.1	Кольцо стеновое КС7.3-с	2	130	бетон кл.В25,F200,W6
		Стальные изделия			
8	ГОСТ 3634-2019	Люк С(В125)-ТС.2-60	2	95	
9	1.450.3-7.94 вып.2	Стремянка СГ-34*	2	61,0	L=2100мм
		Детали			
10		Пруток МД-16х600-А240 ГОСТ 34028-2016	8	0,95	
11	ГОСТ 23279-2012	Сетка 2С 12А500С-200 / 12А500С-200 185х315 75/25	4	54,3	см. прим. п.2
13	1550-21/3-КР3.5. И-КП1	Каркас пространственный КП1	12	4,2	
14		Труба хризотилцементная БНТ150 ГОСТ 31416-2009,L=1000	1	9,0	
15		Пруток 1ф-МД-12х1500-ОМ1-А500 ГОСТ 34028-2016	68	1,3	
		Материалы			
		Бетон кл. В25, F200, W6 (днище)	3,1		м^3
		Бетон кл. В15, F200, W6 (мон. уч.)	2,2		м^3
		Бетон кл. В7,5, F50, W2 (подготовка)	1,2		м^3

1-1

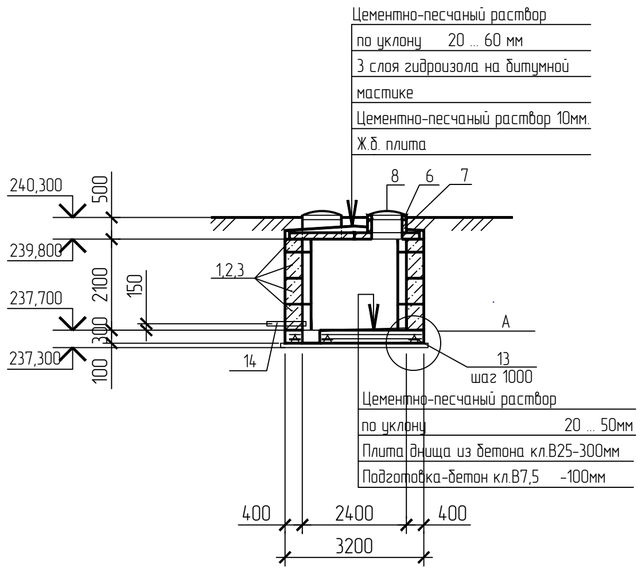

4-4

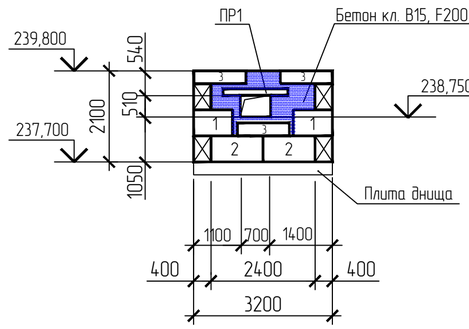

Узел примыкания канала к тепловой камере

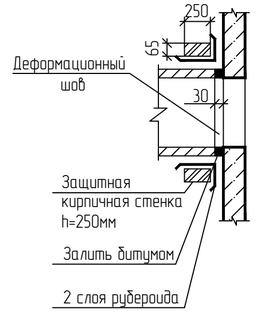

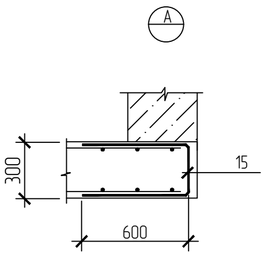

1. Общие указания см. лист 1
2. Арматура в сетках принята по ГОСТ 34028-2016
3. Кладку стен тепловой камеры выполнять из блоков ФБС по ГОСТ 13579-2018 на растворе марки М50.

3-3

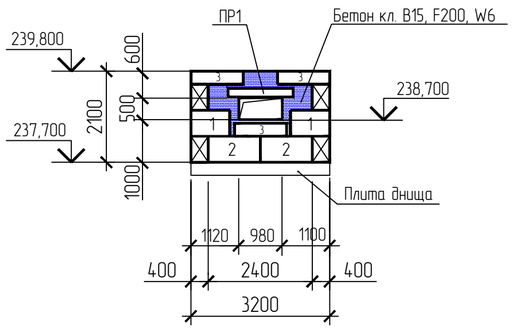

2-2

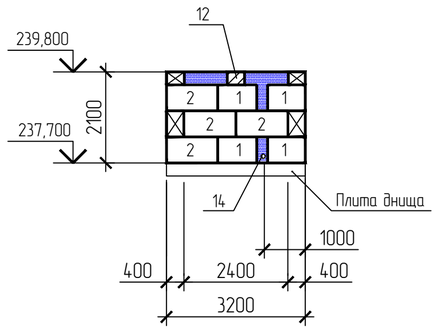

5-5

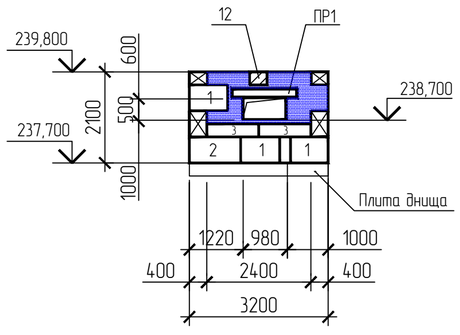

							1535-21/2-КР3.5
							полигон твердых коммунальных отходов в пгт Мотыгино Мотыгинского района
Изм.	Кол.уч	Лист	№док	Подп.	Дата		
Разработал		Коршакевич			02.22	КПП, весовая с навесом. Инженерные сооружения	Стадия: П; Лист: 7; Листов:
Проверил		Литовченко			02.22		
Н.контроль		Обухова			02.22	Тепловая камера УТ2	ГРАЖДАНПРОЕКТ

Взам. инв.N | Подпись и дата | Инв.N подл.

Формат А2

УТ3

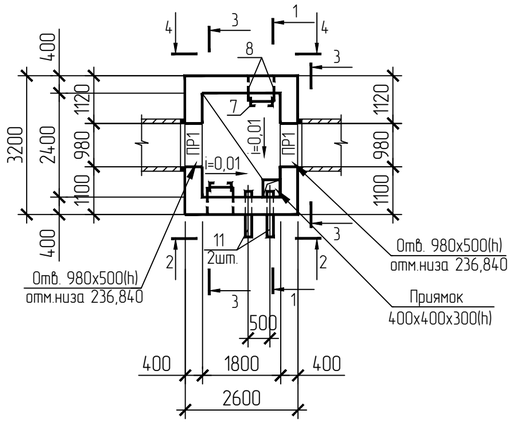

Схема расположения плит покрытия

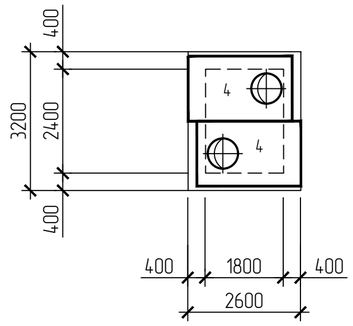

Схема армирования плиты днища

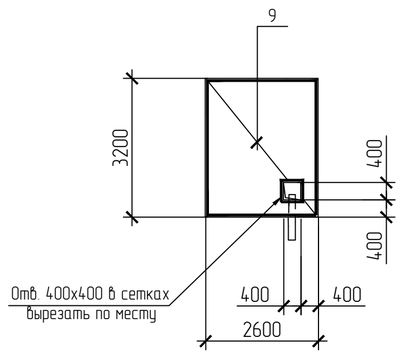

1-1

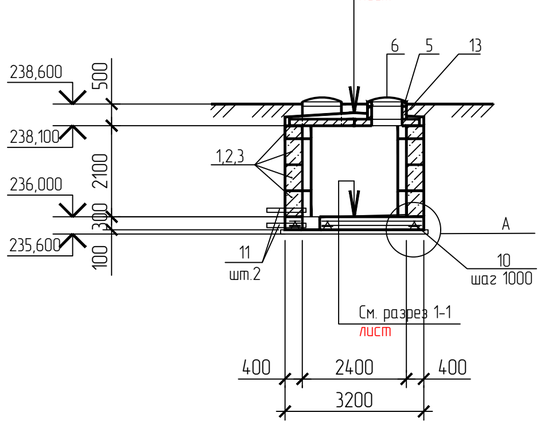

2-2

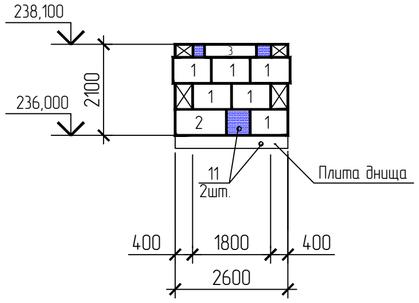

4-4

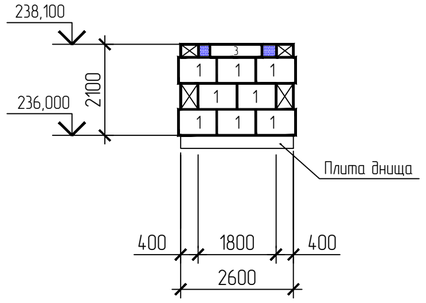

3-3

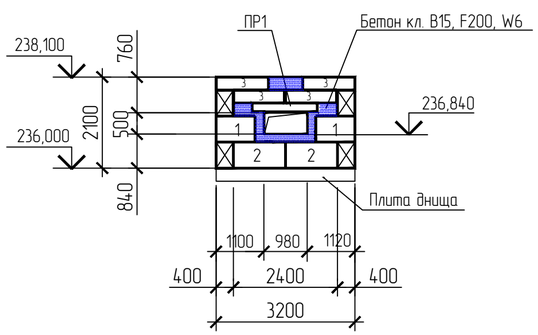

А

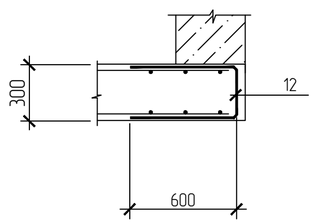

Спецификация на тепловую камеру УТ3

Марка, позиция	Обозначение	Наименование	Кол.	Масса ед. кг.	Примеч.
		Блоки			
1	ГОСТ 13579-2018	ФБС 9.4.6-т	18	470	бетон кл.B15,F200,W6
2	ГОСТ 13579-2018	ФБС 12.4.6-т	5	640	бетон кл.B15,F200,W6
3	ГОСТ 13579-2018	ФБС 12.4.3-т	10	310	бетон кл.B15,F200,W6
4	3.006.1-8 вып.1-2	Плита ПТО 150.240.14-6	2	1233	бетон кл.B25,F200,W6
ПР1	3.006.1-8 вып.1-2	Балка Б1	2	169	бетон кл.B25,F200,W6
5	3.900.1-14 вып.1	Кольцо опорное КО6	2	50	бетон кл.B25,F200,W6
13	3.900.1-14 вып.1	Кольцо стеновое КС7.3-с	2	130	бетон кл.B25,F200,W6
		Стальные изделия			
6	ГОСТ 3634-2019	Люк С(В125)-ТС.2-60	2	95	
7	1.450.3-7.94 вып.2	Стремянка СГ-34*	2	61,0	L=2100мм
		Детали			
8		Пруток МД-16х600-А240 ГОСТ 34028-2016	8	0,95	
9	ГОСТ 23279-2012	Сетка 2С $\frac{12А500С-200}{12А500С-200}$ 255х315 $\frac{75}{75}$	2	72,6	см. прим. п.2
10	1550-21/3-КР3.5. И-КП1	Каркас пространственный КП1	10	4,2	
11		Трудa хризотилцементная БНТ150 ГОСТ 31416-2009,L=1000	2	9,0	
12		Пруток 1ф-МД-12х1500-ОМ1-А500 ГОСТ 34028-2016	62	1,3	
		Материалы			
		Бетон кл. B25, F200, W6 (днище)	2,5		м^3
		Бетон кл. B15, F200, W6 (мон. уч.)	1,1		м^3
		Бетон кл. B7,5, F50, W2 (подготовка)	1,0		м^3

1. Общие указания см. лист 1
2. Арматура в сетках принята по ГОСТ 34028-2016
3. Кладку стен тепловой камеры выполнять из блоков ФБС по ГОСТ 13579-2018 на растворе марки М50.

						1535-21/2-КР3.5	
						полигон твердых коммунальных отходов в пгт Мотыгино Мотыгинского района	
	Кол.уч.	Лист	№док.	Подп.	Дата		
Разработал		Коршакевич			02.22	КПП, весовая с навесом. Инженерные сооружения	Стадия: П; Лист: 8; Листов:
Проверил		Литовченко			02.22		
Н.контроль		Обухова			02.22	Тепловая камера УТ3	ГРАЖДАНПРОЕКТ

Формат А2

Перекрытие компенсаторной ниши К1

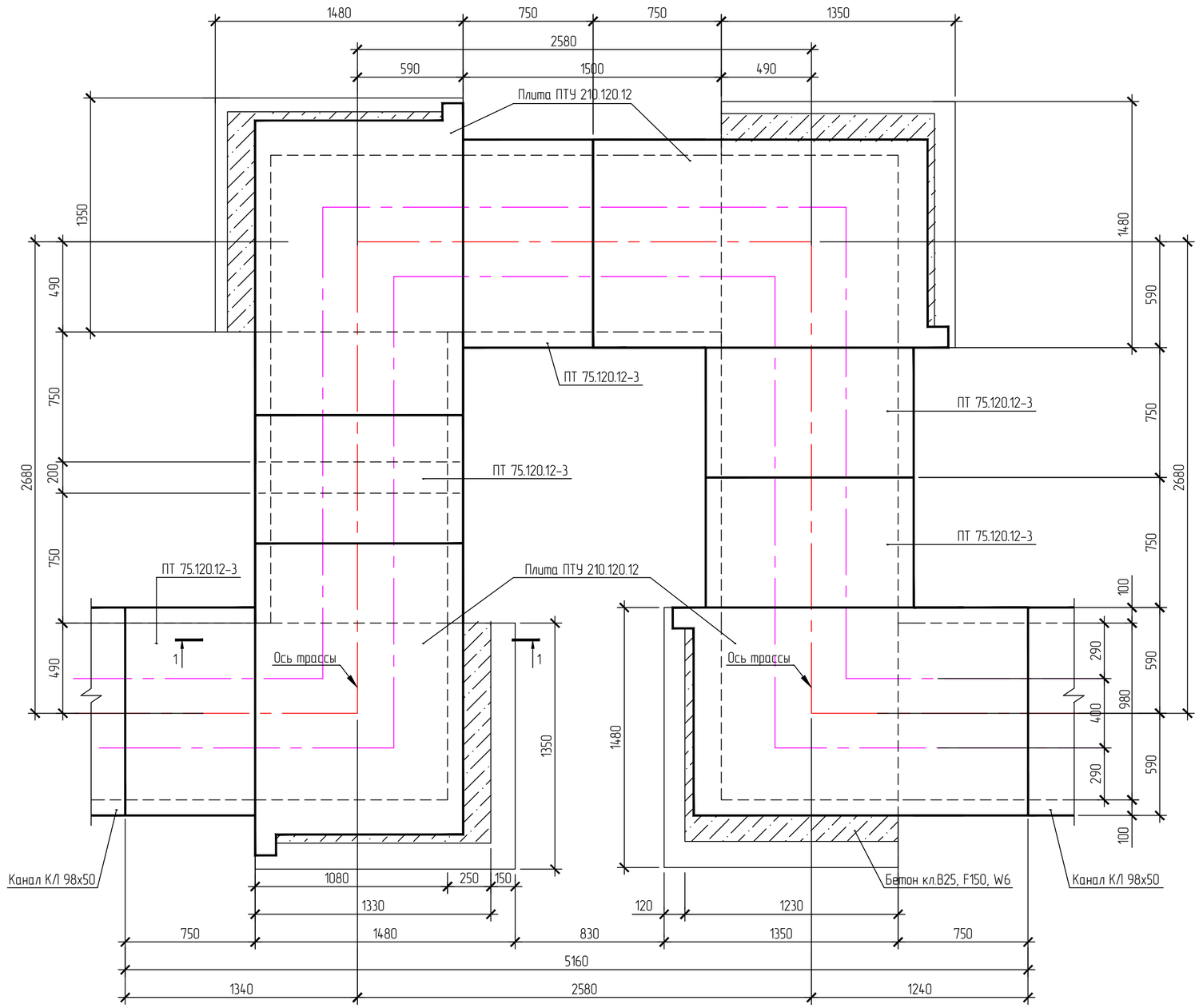

Спецификация на компенсаторную нишу К1

Марка, позиция	Обозначение	Наименование	Кол.	Масса ед. кг.	Примеч.
	3.006.1-8 вып. 1-1	Лоток ЛК 75.120.60-2	8	400	В25, F200, W6 см. прим.п.2
	3.006.1-8 вып. 1-2	Плита ПТУ 210.120.12-6	4	690	В25, F200, W6 см. прим.п.2
	3.006.1-8 вып. 1-2	Плита ПДУ 140.150.12-6	4	600	В25, F200, W6 см. прим.п.2
	3.006.1-8 вып. 3-1	Опорные подушки ОП2	6	13	В25, F200, W6 см. прим.п.2
		Материалы			
		Бетон кл.В25, F150, W6	1,3		$м^3$

1. Общие указания см. лист 4

Изм.	Кол.уч.	Лист	№док.	Подп.	Дата
Разработал		Коршакевич			02.22
Проверил		Литовченко			02.22
Н.контроль		Обухова			02.22

1535-21/2-КР3.5

полигон твердых коммунальных отходов в пгт Мотыгино Мотыгинского района

КПП, весовая с навесом. Инженерные сооружения

Стадия	Лист	Листов
П	9	

Перекрытие компенсаторной ниши К1

ГРАЖДАНПРОЕКТ

Взам. инв.N | Подпись и дата | Инв.N подл.

Формат А2

Компенсаторная ниша К1

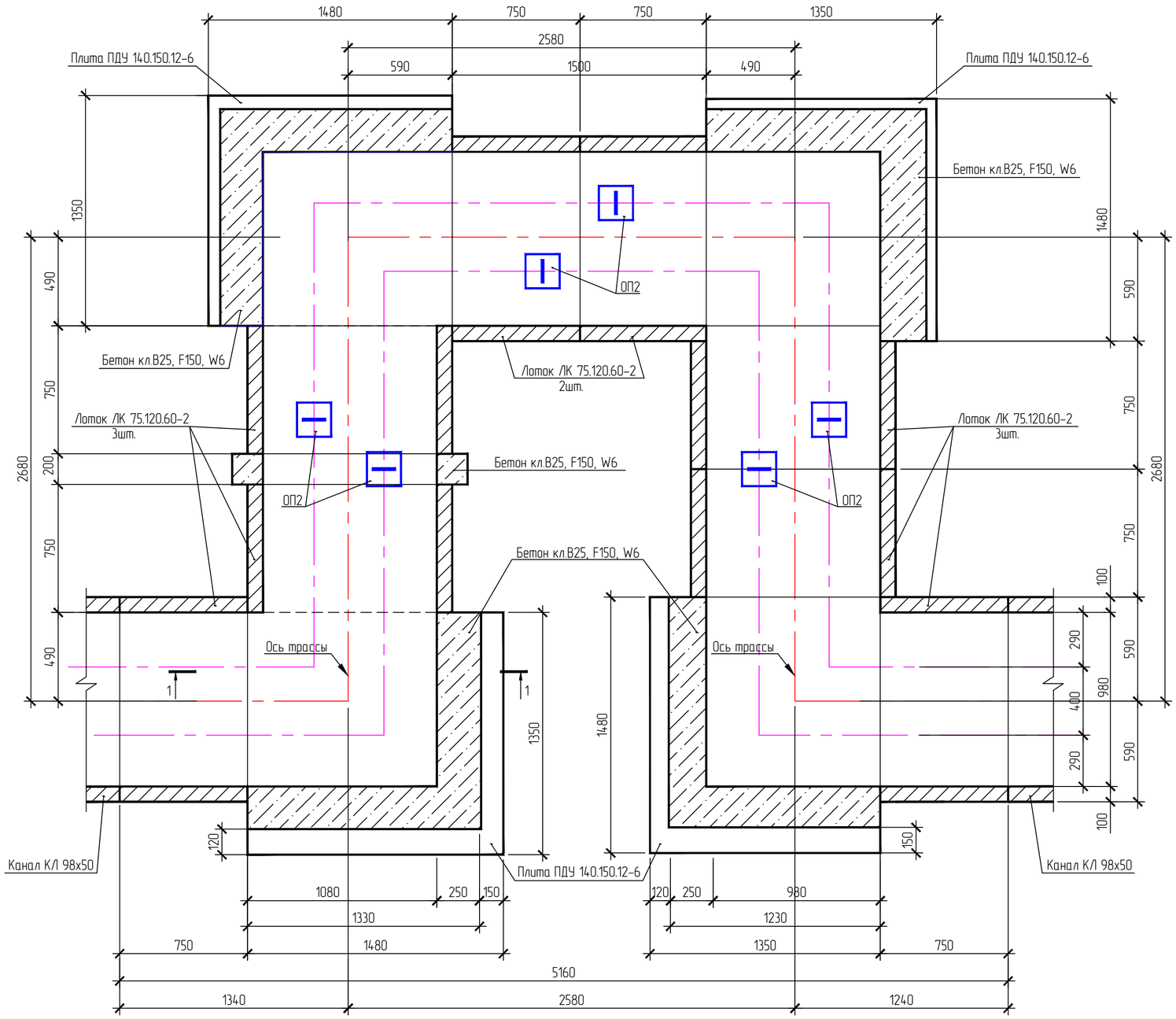

1-1

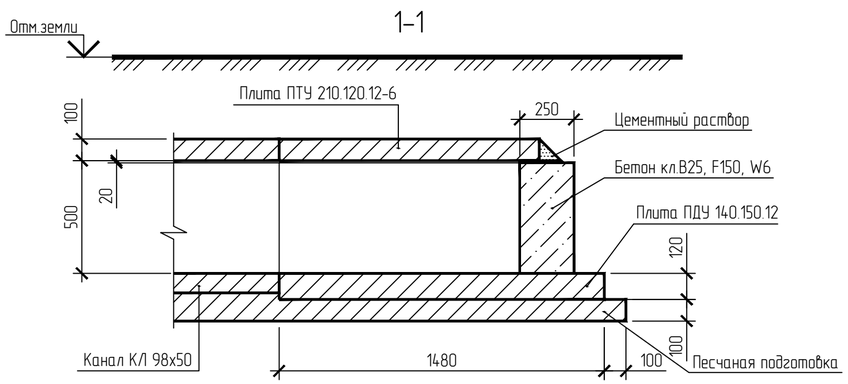

1. Общие указания см. лист 1.

Изм.	Кол.уч.	Лист	№док.	Подп.	Дата	1535-21/2-КР3.5		
						полигон твердых коммунальных отходов в пгт Мотыгино Мотыгинского района		
Разработал		Коршакевич			02.22	КПП, весовая с навесом. Инженерные сооружения	Стадия: П	Лист: 10	Листов:
Проверил		Литовченко			02.22				
Н.контроль		Обухова			02.22	Компенсаторная ниша К1	ГРАЖДАНПРОЕКТ		

Взам. инв.N | Подпись и дата | Инв.N подл.

Формат А2

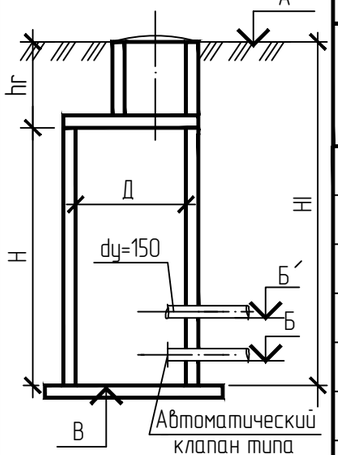

Таблица дренажных колодцев

N п/п	N колодца	Размеры в мм.					Отметки в м.				Примечание
		d y	h г	H	Hl	Д	А	Б	Б´	В	
1	ДК1	150	820	3000	3820	1500	240,300	237,380	237,740	236,480	
2	ДК2	150	770	3000	3770	1500	238,550	235,680	235,940	234,780	

Дренажные колодцы ДК1, ДК2

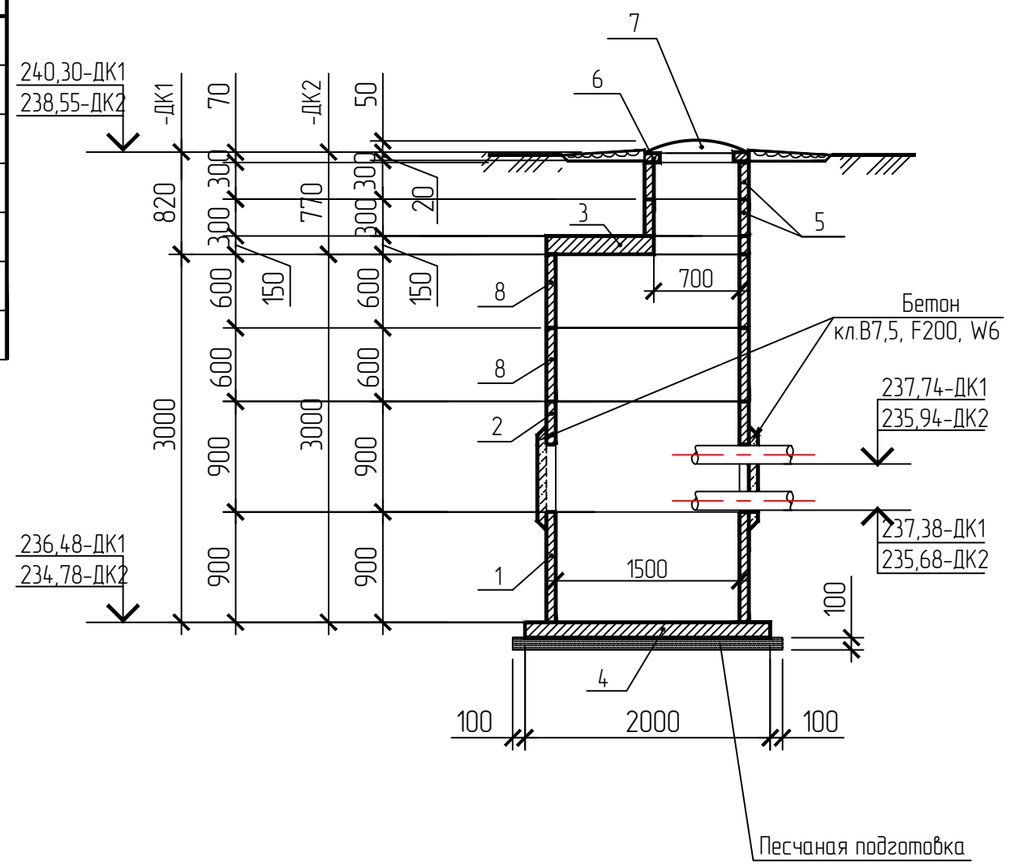

Спецификация на дренажный колодец ДК1

Поз.	Обозначение	Наименование	Кол.,шт. ДК1	Кол.,шт. ДК2	Масса ед. кг	Примеч.
1	3.900.1-14 вып.1	Кольцо стеновое КС 15.9-с	1	1	1000	
2	3.900.1-14 вып.1	Кольцо стеновое КС 15.9а-с	1	1	880	
3	3.900.1-14 вып.1	Плита перекрытия 1ПП 15-1	1	1	680	
4	3.900.1-14 вып.1	Плита днища ПН 15	1	1	950	
5	3.900.1-14 вып.1	Кольцо стеновое КС 7.3-с	2	2	130	
6	3.900.1-14 вып.1	Кольцо опорное КО 6	1	1	50	
8	3.900.1-14 вып.1	Кольцо стеновое КС 15.6-с	2	2	660	
7	ГОСТ 3634-2019	Люк С(В125)-ТС.2-60	1	1	95	
		Материалы:				
		Бетон кл. В7,5, F200, W6	0,2	0,2		м 3

1. Общие указания см. лист 1
2. Данный чертеж разработан на основании ТПР 901-09-11.84 и серии 3.900.1-14.
3. Узел заделки отверстия в местах прохода труб см. ТПР 901-09-11.84-АС лист 2.

Взам. инв.N | Подпись и дата | Инв.N подл.

Изм.	Кол.уч.	Лист	№ док.	Подпись	Дата
Разработал		Коршакевич			02.22
Проверил		Литовченко			02.22
Н.контр.		Обухова			02.22

1535-21/2-КР3.5

полигон твердых коммунальных отходов в пгт Мотыгино Мотыгинского района

КПП, весовая с навесом. Инженерные сооружения

Стадия	Лист	Листов
П	11	

Дренажные колодцы ДК1, ДК2

ГРАЖДАНПРОЕКТ

Формат А3

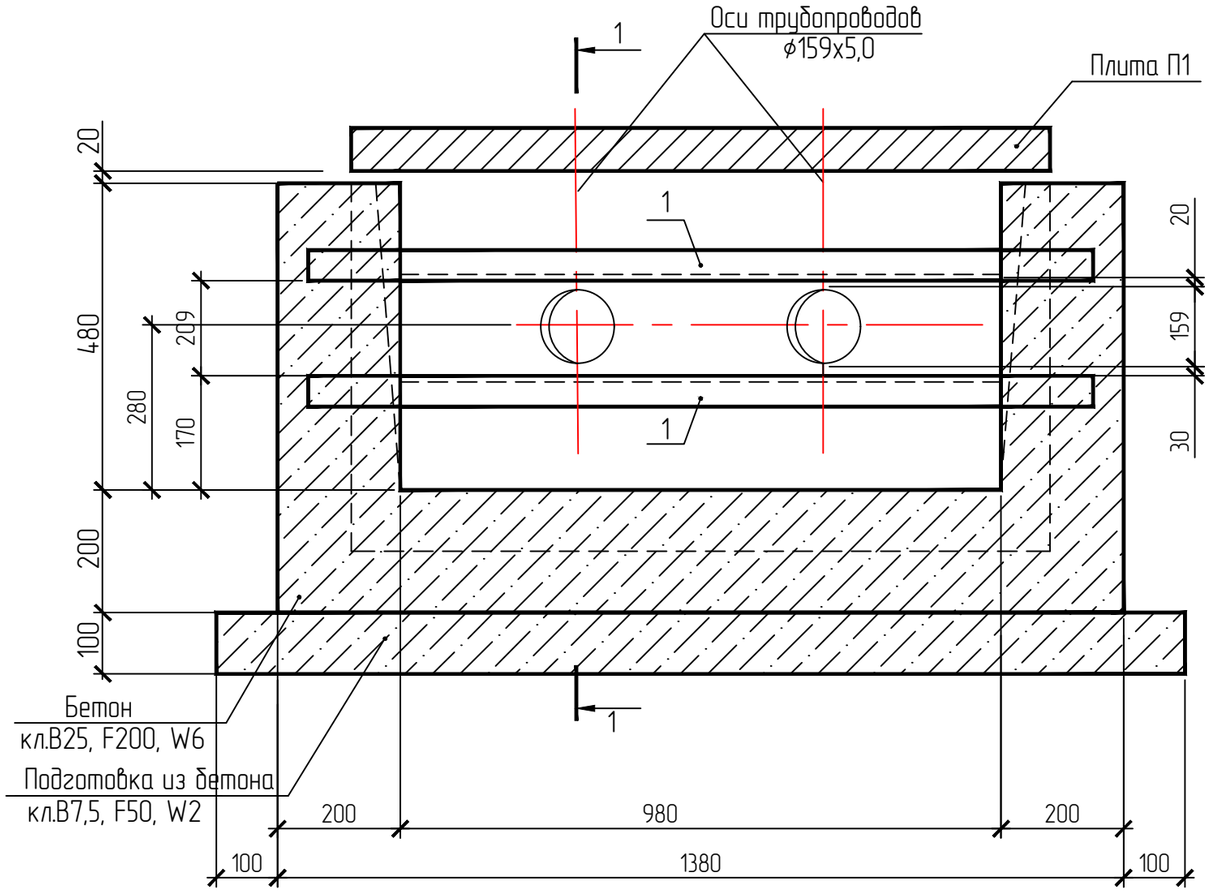

1–1

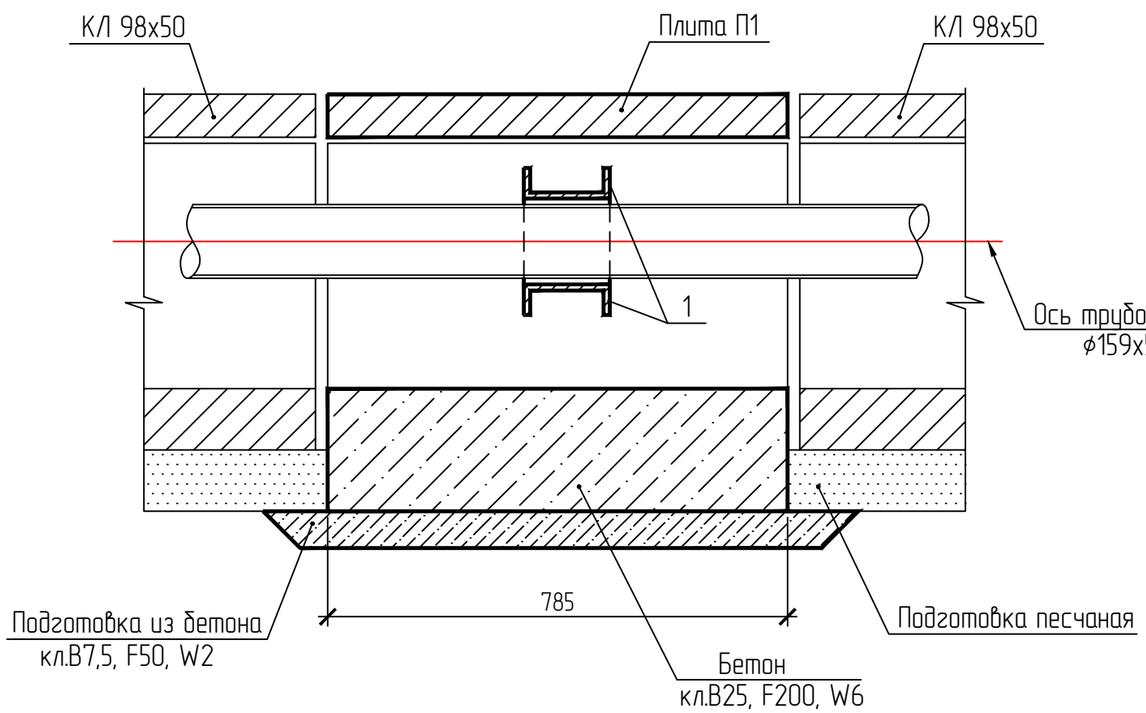

Спецификация элементов на неподвижные опоры Н1 ... Н8

Марка поз.	Обозначение	Наименование	Кол.	Масса ед.кг.	Примеч.
П1	3.006.1-8 в.3-1	Плита ПТ 75.120.12-9	1	260	B25, F200,W6
1		Швеллер 14У ГОСТ 8240-97,l=1300 / С245 ГОСТ 27772-2015	2	16,0	
		Материалы:			
		Бетон кл.В25, F200, W6	0,4		м^3
		Бетон кл.В7,5,F50,W2(подготовка)	0,2		м^3

Таблица расчетных схем и нагрузок на неподвижные опоры

Марка опоры	Расчетная схема	Расчетные нагрузки Ро, тс	Рб, тс	Рв, тс	Примеч.
Опора Н1	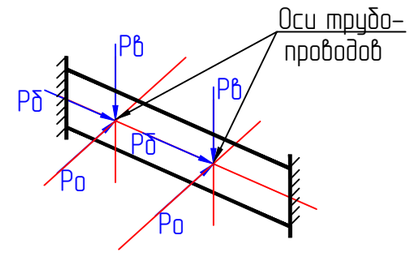	0,06	0,01	0,37	
Опора Н2		0,10	0,01	0,37	
Опора Н3		0,20	0,01	0,37	
Опора Н4		0,90	0,02	0,37	
Опора Н5		0,90	0,02	0,37	
Опора Н6		0,15	0,03	0,37	
Опора Н7		0,30	0,05	0,37	
Опора Н8		0,25	0,05	0,37	

1. Общие указания см. на листе 1
2. Сварку производить электродами Э 50А по ГОСТ 9467-75*. Катет шва принимать по наименьшей толщине свариваемых элементов.
3. Металлоконструкции окрасить эмалью ПФ 170 по ГОСТ 15907-70* за два раза по слою грунтовки ГФ-021 по ГОСТ 25129-82* по очищенной от масляных пятен и ржавчины поверхности.
4. Расход материалов в спецификации дан на одну опору

Изм.	Кол.уч	Лист	N док	Подп.	Дата
Разработал		Коршакевич			02.22
Проверил		Литовченко			02.22
Н.контроль		Обухова			02.22

1535-21/2-КР3.5

полигон твердых коммунальных отходов в пгт Мотыгино Мотыгинского района

КПП, весовая с навесом. Инженерные сооружения

Стадия	Лист	Листов
П	12	

Неподвижные опоры Н1 ... Н8 в канале КЛ 98х50

ГРАЖДАНПРОЕКТ

Взам. инв.N | Подпись и дата | Инв.N подл.

Формат А3

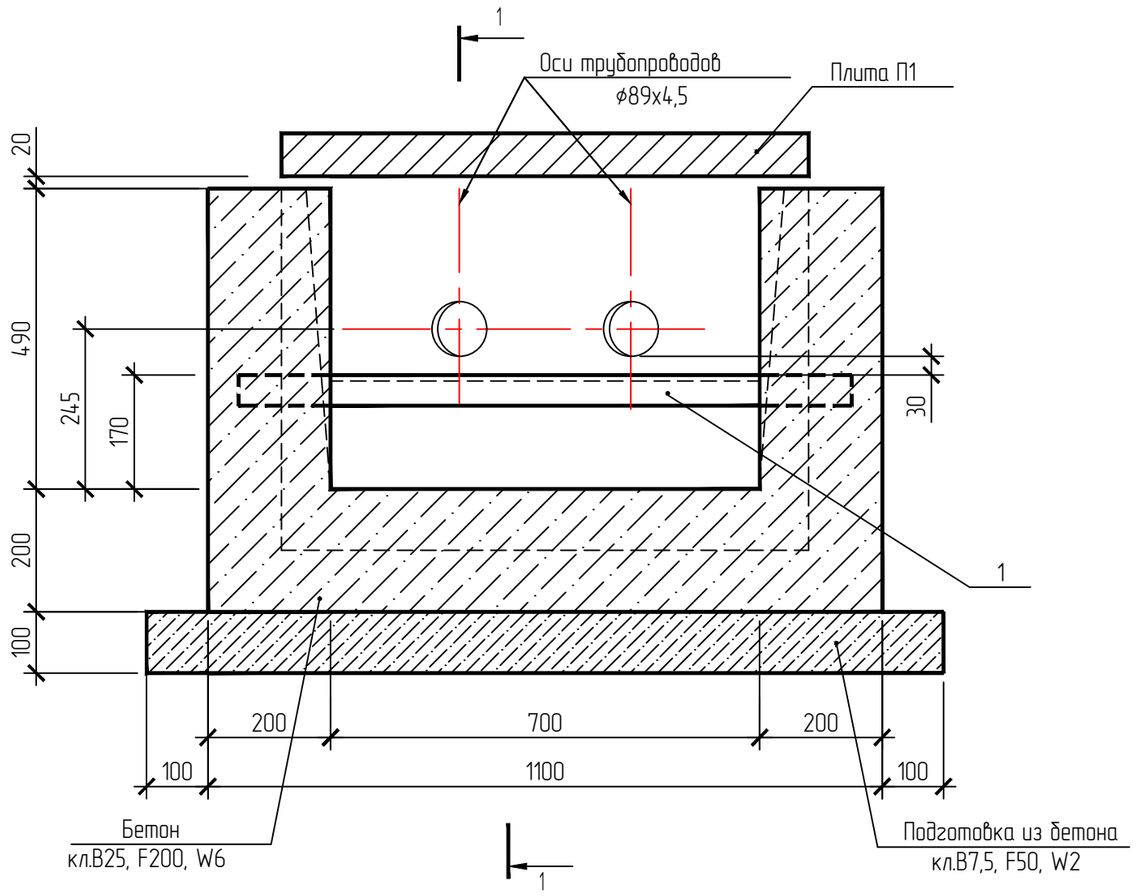

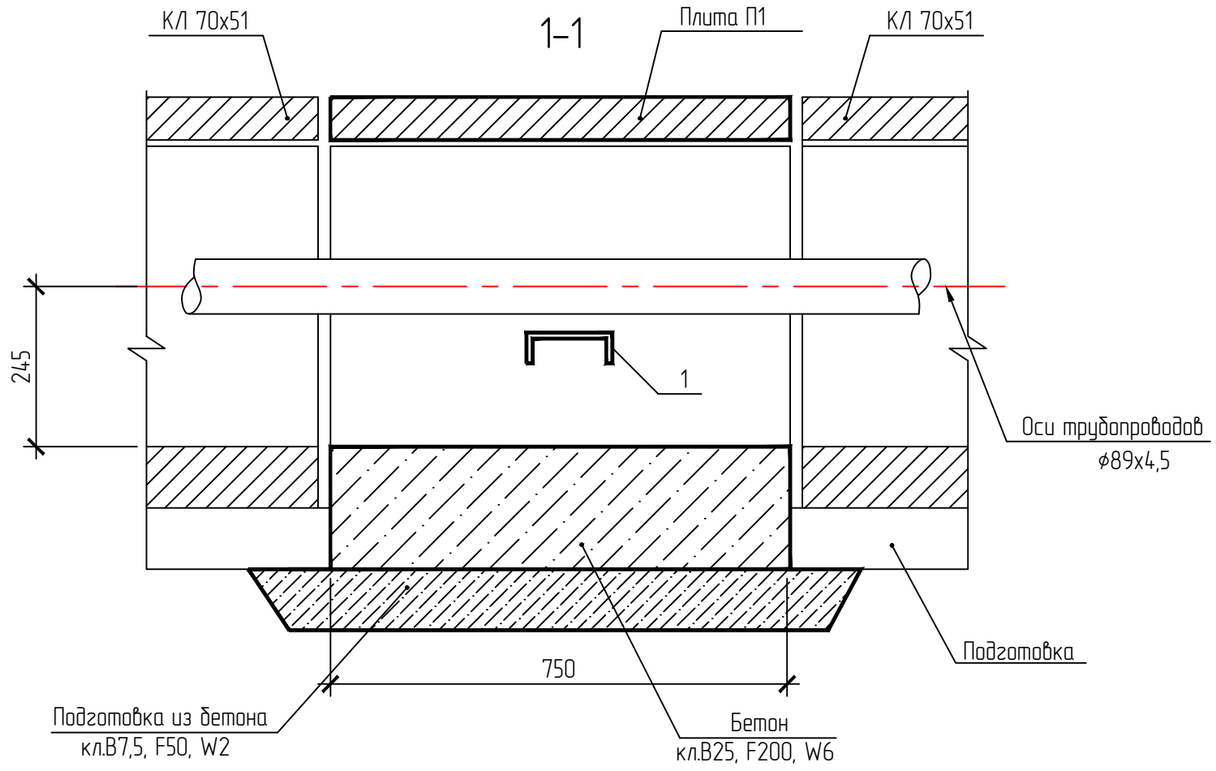

Спецификация элементов на неподвижную опору Н9

Марка поз.	Обозначение	Наименование	Кол.	Масса ед.кг.	Примеч.
П1	3.006.1-8 вып. 3-1	Плита ПТ75.90.10-6	1	150	
1		Швеллер 10У ГОСТ 8240-97, l=1000 / С345-3 ГОСТ 27772-2015	1	8,6	
		Материалы:			
		Бетон кл.В25, F200, W6	0,32		$м^3$
		Бетон кл.В7,5, F50, W2(подготовка)	0,12		$м^3$

Таблица расчетных схем и нагрузок на неподвижную опору

Марка опоры	Расчетная схема	Расчетные нагрузки			Примеч.
		Ро, тс	Рб, тс	Рв, тс	
Опора Н9	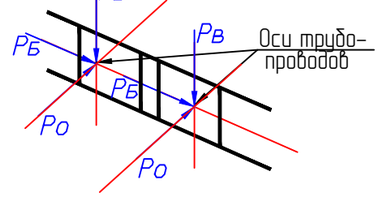	0,05	0,01	0,11	

1. Общие указания см. на листе 1.
2. Сварку производить электродами Э 50А по ГОСТ 9467-75*. Катет шва принимать по наименьшей толщине свариваемых элементов.
3. Металлоконструкции окрасить эмалью ПФ 170 по ГОСТ 15907-70* за два раза по слою грунтовки ГФ-021 по ГОСТ 25129-82* по очищенной от маслянных пятен и ржавчины поверхности.

Изм.	Кол.уч.	Лист	№ док.	Подпись	Дата	1535-21/2-КР3.5			
						полигон твердых коммунальных отходов в пгт Мотыгино Мотыгинского района			
Разработал		Коршакевич			02.22	КПП, весовая с навесом. Инженерные сооружения	Стадия	Лист	Листов
Проверил		Литовченко			02.22		П	13	
Н.контроль		Обухова			02.22	Неподвижная опора Н9, в канале К/170х51	ГРАЖДАНПРОЕКТ		

Взам. инв.N | Подпись и дата | Инв.N подл.

Формат А3

Фундамент Фм1 под мачту освещения

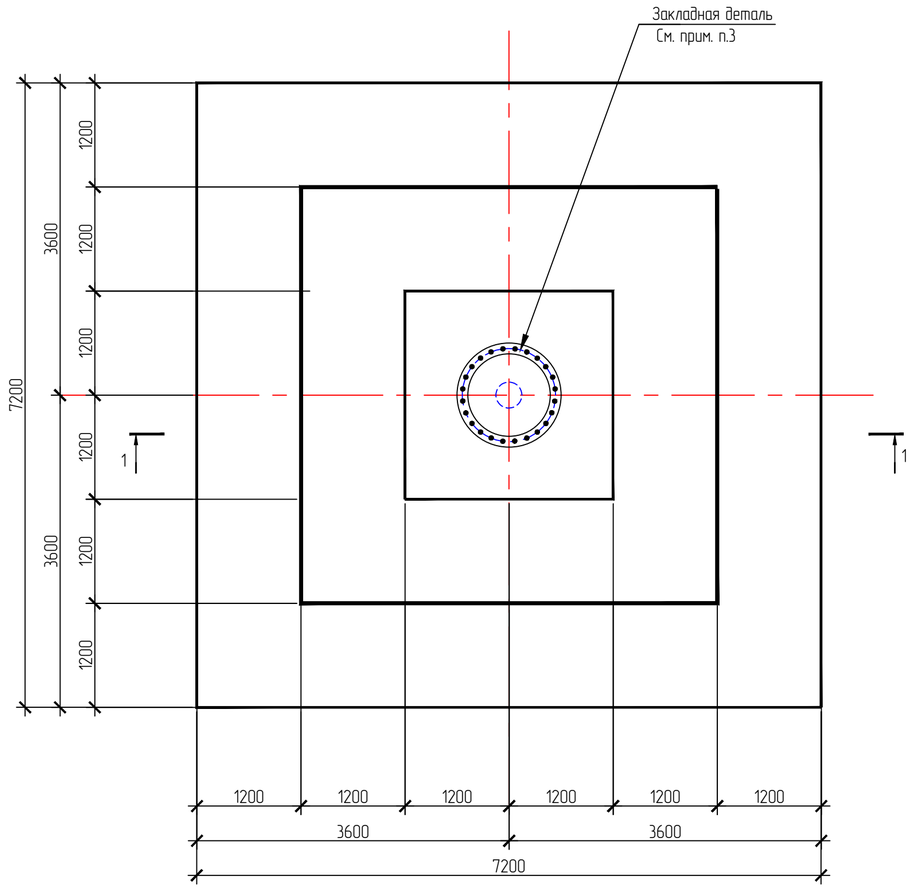

Схема армирования плиты днища фундамента Фм1

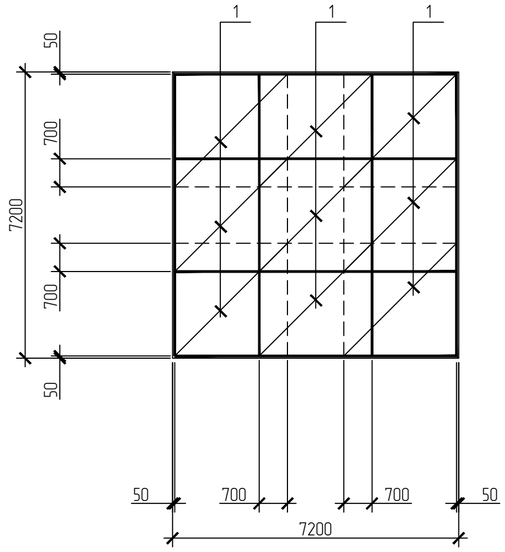

Спецификация на монолитный фундамент Фм1

Марка поз.	Обозначение	Наименование	Кол. шт.	Масса ед.кг.	Примеч.
		Фундамент Фм1			
		Сборочные единицы			
		Сетки арматурные			
1	ГОСТ 23279-2012	2С 16-А400-200 / 16-А400-200 305х305 75/75	9	154,2	
2	1552-21-КР.И-С1	Сетка С1	3	14,9	
3	1552-21-КР.И-КП1	Каркас пространственный КП1	1	90,4	
5	ГОСТ 23279-2012	4С 10-А240-200 / 10-А240-200 275х275 75/75	9	47,5	
6	1552-21-КР.И-КР2	Каркас плоский КР2	28	1,34	
Тр1	ТУ 2248-015-47022248-2006	Гибкая двустенная гофрированная труба ф50мм			347 п.м.
		Детали			
4		8-А400 ГОСТ 5781-82, L=2360	48	0,93	
		Материалы			
		Бетон кл.В25, F200, W4			58,4 м^3
		Бетон кл.В7,5, F50, W2			5,0 м^3
		Бетон кл.В20,F200,W4 на мелком заполнителе			0,2 м^3

2-2

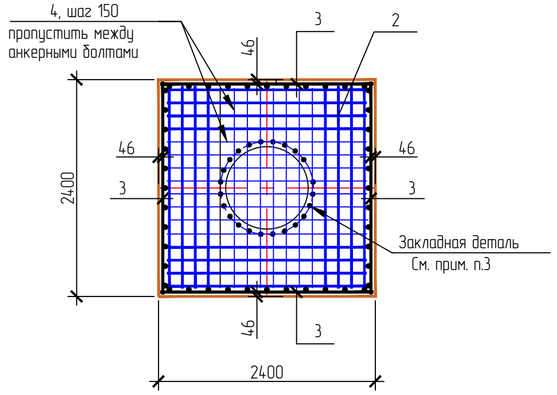

1-1

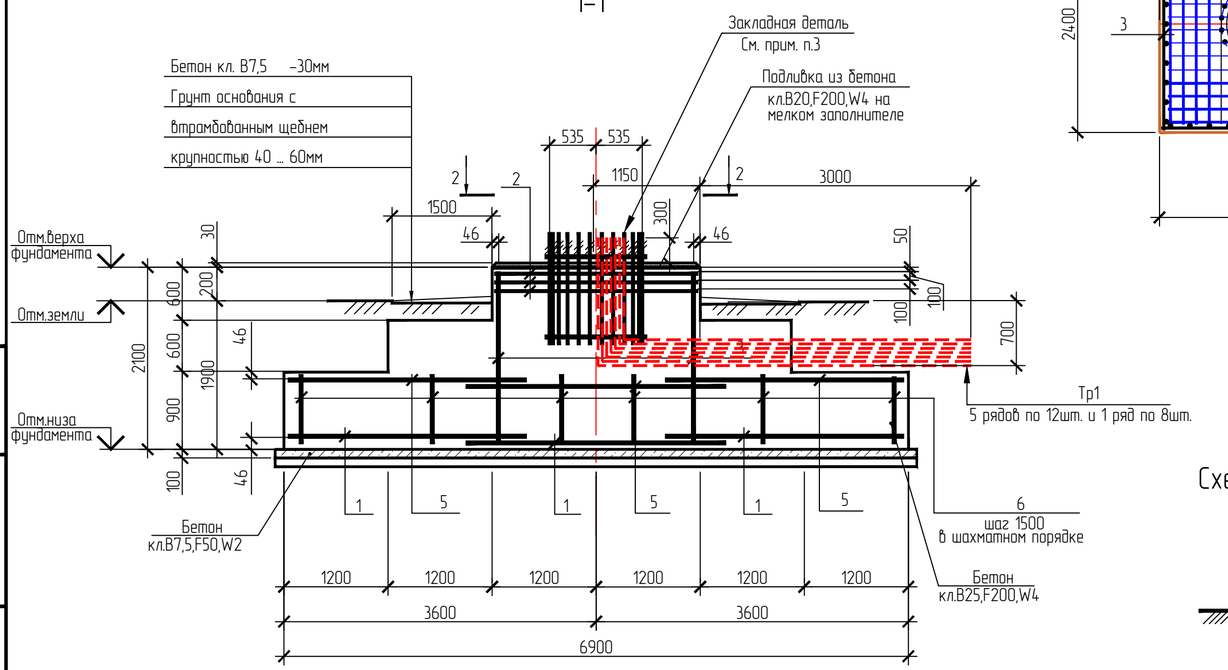

Схема нагрузок на фундамент Фм1

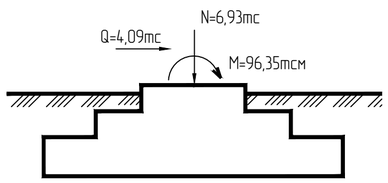

1. Работы по устройству фундаментов производить в соответствии с требованиями СП 45.13330.2012 "Земляные сооружения, основания и фундаменты".
2. Расположение фундамента Фм1 см. на плане наружного освещения.
3. Закладная деталь для крепления мачты входит в комплект поставки. Глубину заделки закладной анкерной детали мачты уточнить после поставки электрического оборудования.
4. Под фундаментом выполнить подготовку из бетона кл. В7,5 толщиной 100мм.
5. Все поверхности фундаментов, соприкасающиеся с грунтом обмазать горячим битумом за 2 раза по огрунтовке из битума.
6. В основании фундамента залегают суглинки тугопластичные непросадочные и полутвердые слабопросадочные. Подземные воды встречены на глубине 14,3-14,9 м, что соответствует абсолютным отм. 225,44-226,22 м. Изыскания выполнил АО "Гражданпроект по шифру 1535-21/ИГИ.
7. Грунт в основании фундамента уплотнить до плотности сухого грунта Pd=1,65т/м^3
8. Обратную засыпку котлована производить песком с тщательным послойным уплотнением до Pd=1,65т/м^3 (толщина слоя не более 20-30см) Пазухи по периметру плиты засыпать песком. .
9. Расчетное сопротивление грунта в основании фундамента: для скв.1891- 2,46кг/см^2; для скв.1893- 2,46кг/см^2, для скв.1892- 1,7кг/см^2; для скв.1894- 1,7кг/см^2;
10. В основании фундамента выполнить грунтовую подушку высотой 1,0м, шириной 7,6м, длиной 7,6м. Грунтовую подушку для создания водонепроницаемого экрана и усиления основания выполнять из суглинков оптимальной влажности 0,18-0,16. Обеспечить уплотнение до kcom=0,95 (коэф-т уплотнения). Характеристики грунта: E=18МПа; JL=0,25; e=0,75. Грунтовую подушку выполнять с послойным трамбованием тяжелыми трамбовками (P=5т, H=1м по 6-9 ударов по одному следу) до Pd=1,7т/м^3; толщиной слоя не более 20см. Грунт в основании грунтовой подушки уплотнить тяжелыми трамбовками (P=5т, H=1м по 6-9 ударов по одному следу) до Pd=1,65т/м^3.

Изм.	Кол.уч.	Лист	№док.	Подпись	Дата
Разработал		Коршакевич			02.22
Проверил		Литовченко			02.22
Н.контр.		Обухова			02.22

1535-21/2-КР3.5

полигон твердых коммунальных отходов в пгт Мотыгино Мотыгинского района

КПП, весовая с навесом. Инженерные сооружения.

Стадия	Лист	Листов
П	2	

Фундамент Фм1 под мачту освещения

ГРАЖДАНПРОЕКТ

Взам. инв.N | Подпись и дата | N подл.

Формат А2

Фундамент Фм2

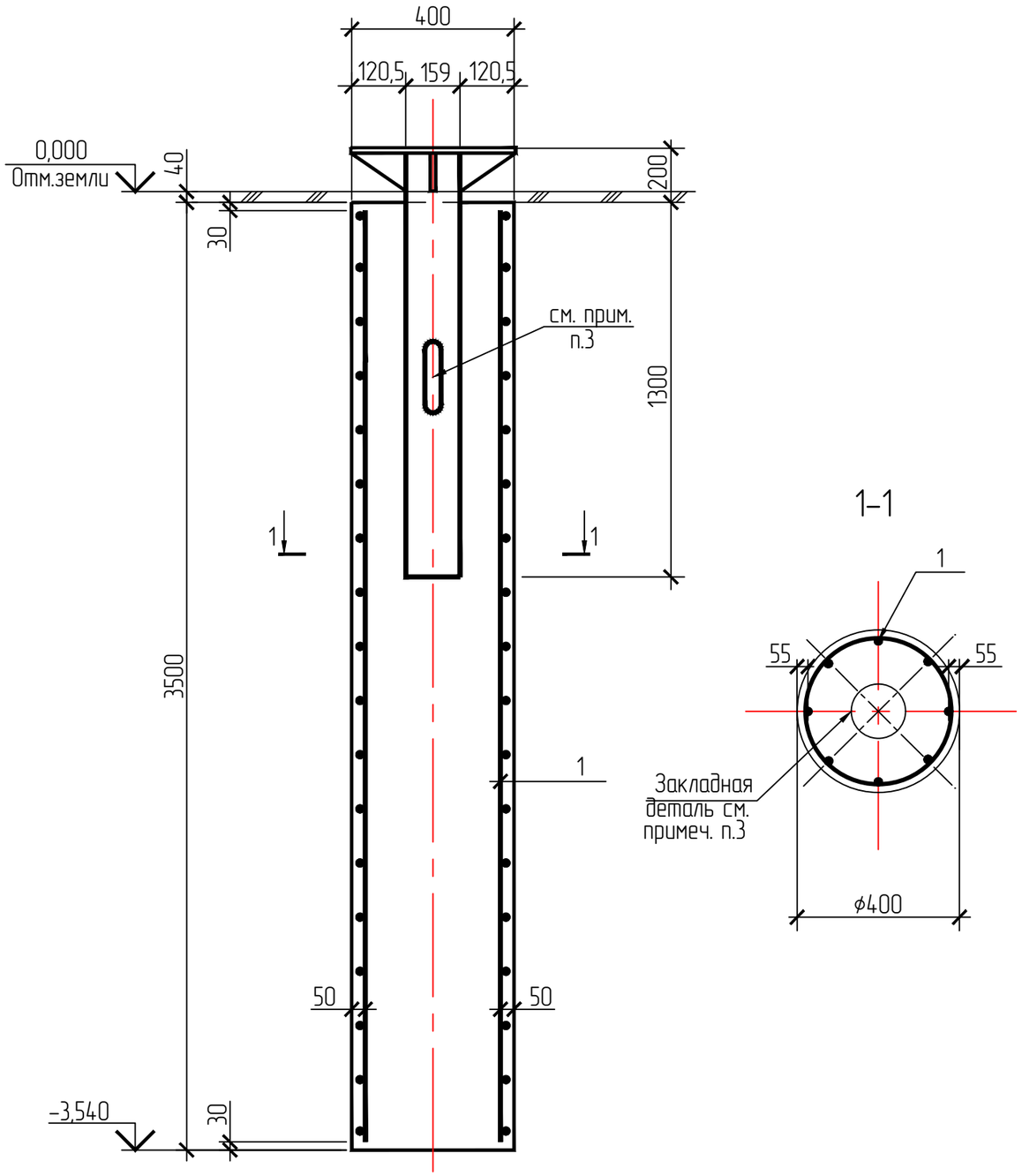

1-1

Спецификация на монолитный фундамент Фм2

Марка Поз.	Обозначение	Наименование	Кол.	Масса ед. кг.	Примеч.
		Фундамент Фм2			
1	1552-21-КР. И-КП2	Каркас пространственный КП 3,5-0,4	1	32,0	
		Материалы			
		Бетон кл.В25, F200, W6			0,44 м^3
		Песчано-гравийная смесь			0,3 м^3
		Щебень			0,04 м^3

1. Работы по устройству фундаментов производить в соответствии с требованиями СП 45.13330.2017. "Земляные сооружения, основания и фундаменты.", СП 24.13330.2011 "Свайные фундаменты."
2. Расположение фундамента Фм2 см. на плане наружного освещения.
3. Закладная деталь для крепления опоры ОТ(133х108)ф-7,0 входит в комплект поставки опоры. Работы по устройству фундамента выполнять после поставки электрического оборудования. Перед бетонированием фундамента заложить деревянную пробку для пропуска электрического кабеля, согласно чертежу.
4. Предусматривается следующая технологическая схема устройства фундамента:
   - Бурение скважины
   - Грунт в основании скважины уплотнить методом втрамбования щебня в грунт на 0,3м
   - Установка арматурного каркаса
   - Визуальный осмотр скважины и арматурного каркаса
   - Бетонирование
5. Бетонирование скважины производить без временного перерыва, сразу после устройства скважины
6. В период строительства предохранять грунты от замачивания. После устройства монолитного фундамента под опору освещения выполнить замену грунта вокруг фундамента на глубину 1,5 м диаметром 0,6 м на песчанно-гравийную смесь с послойным уплотнением до Pd=1,65 т/м^3, толщина слоя не более 20-30см.
7. Расчетное сопротивление грунта в основании 2,5 кг/см.^{2}
8. Грунтами основания фундаментов под опоры освещения являются суглинки тугопластичные непросадочные и полутвердые слабопросадочные, см. изыскания АО "Гражданпроект по шифру 1535-21/2-ИГИ Подземные воды встречены на глубине 14,3-14,9 м, что соответствует абсолютным отм. 225,44-226,22 м.
9. Грунт в основании фундамента уплотнить методом втрамбования щебня в грунт на 30 см.
10. Фундамент под опору освещения разработан в соответствии с технологическими решениями, см. раздел 1535-21/2-ИОС1

Ведомость расхода стали на элемент, кг

Марка элемента	Изделия арматурные							Всего	Общий расход
	Арматура класса								
	А500			А240					
	ГОСТ 34028-2016			ГОСТ 34028-2016					
	ф 10		Итого	ф 14	ф 8		Итого		
Фм1	16,8		16,8	6,0	9,2		15,2	32,0	32,0

Изм.	Кол.уч.	Лист	№ док.	Подпись	Дата
Разработал		Коршакевич			02.22
Проверил		Литовченко			02.22
Н.контр.		Обухова			02.22

1535-21/2-КР3.5

полигон твердых коммунальных отходов в пгт Мотыгино Мотыгинского района

КПП, весовая с навесом. Инженерные сооружения.

Стадия	Лист	Листов
П	3	

Фундамент Фм1 под опору освещения ОТ(133х108)ф-7,0

ГРАЖДАНПРОЕКТ

Взам. инв. N | Подпись и дата | Инв. N подл.

Формат А3

1-1

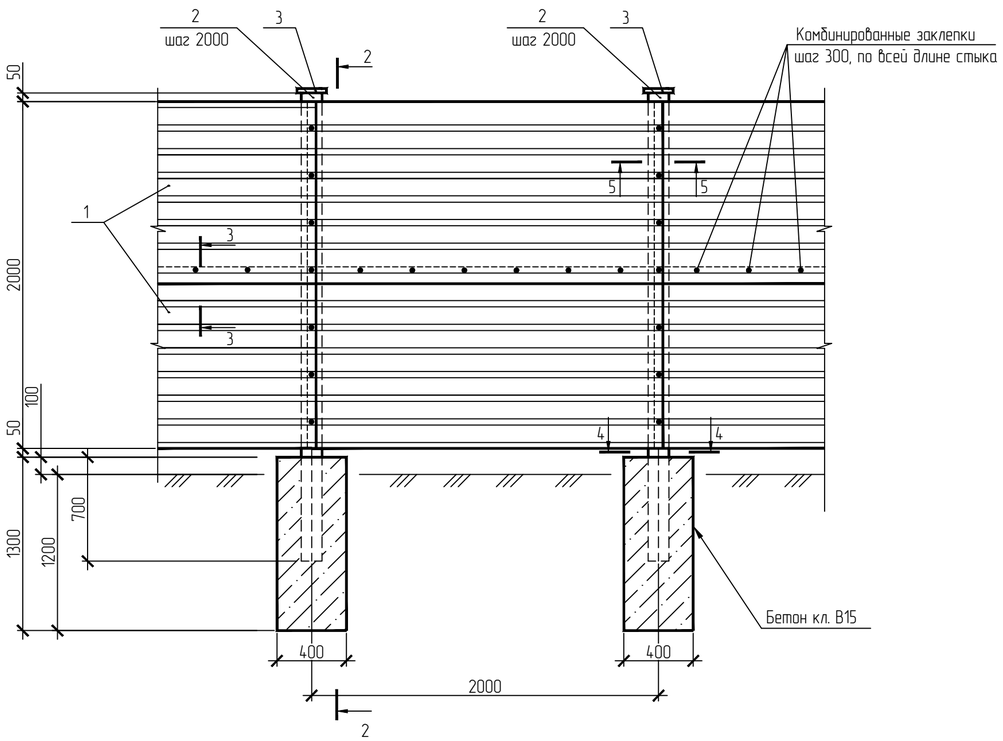

2-2

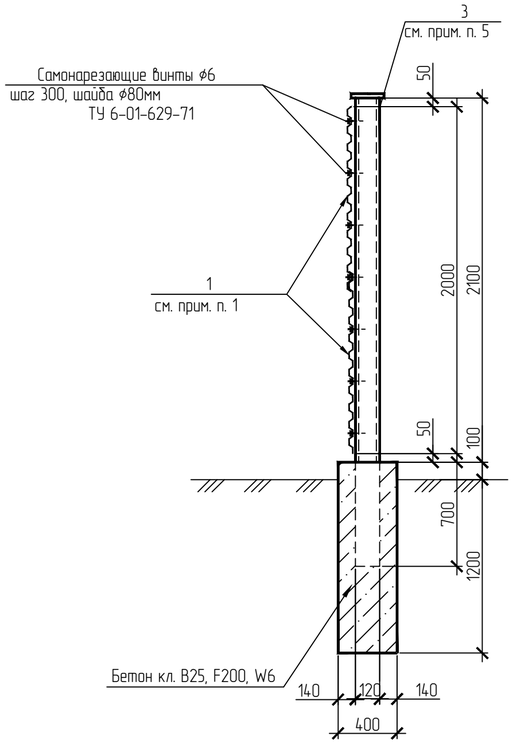

Фундамент под стойуку забора

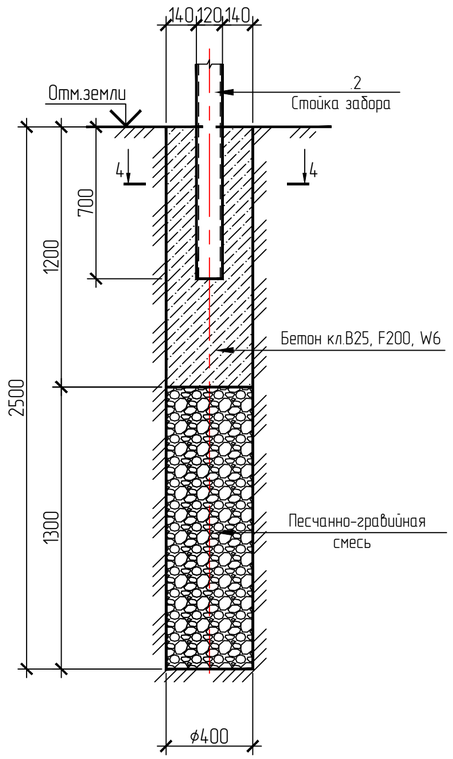

4-4

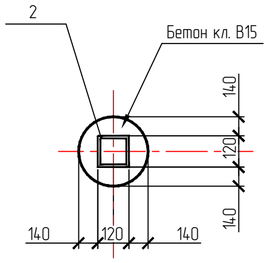

3-3

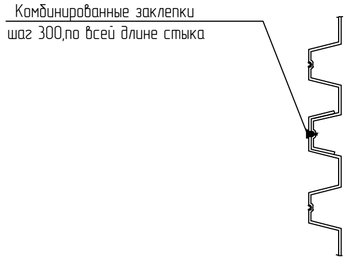

5-5

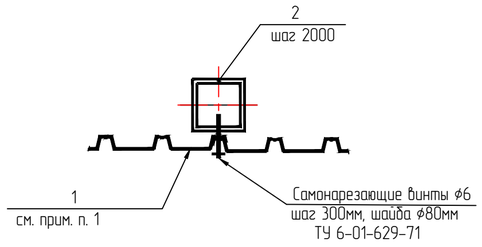

Спецификация элементов ограждения

Марка, позиция	Обозначение	Наименование	Кол. шт.	Масса ед. кг.	Примеч.
1	ГОСТ 24045-2016	Профилированный стальной лист С21-1000-0,7 ОД-ХВ-221/ОД-ХВ-221	1	7,4кг/мп	2610м.п.
2		Гнутый профиль 120х120х3 ГОСТ30245-2012, L=2800 / С245 ГОСТ27772-2015	653	30,8	L=2,8м
3		Лист 4х140х140-В-ПВ-0 ГОСТ 19903-2015 / С245 ГОСТ27772-2015	653	0,6	
		Материалы			
		Бетон кл. В25, F200, W6			98,0 м^3

1. Перед профилированием стальной лист окрасить органодисперсной краской ОД-ХВ-221 толщиной 40 мкм с двух сторон в заводских условиях.
2. Сварку производить электродами Э 50 по ГОСТ 9467-75. Высота сварных швов по наименьшей толщине сварных элементов.
3. Металлические конструкции окрасить лаком ПФ-170 с 10-15% алюминиевой пудры за 2 раза по грунтовке ГФ-0112, согласно СП 28.13330.2017.
4. Поз. 4 приварить к стойке поз. 2
5. Работы по устройству фундаментов производить в соответствии с требованиями СП 45.13330.2017 "Земляные сооружения, основания и фундаменты.", СП 24.13330.2011 "Свайные фундаменты."
6. Расположение фундамента под стойки ограждения Фм1 см. на чертежах ш.1535-21/2-ПЗУ
7. Предусматривается следующая технологическая схема устройства фундамента:
   - Бурение скважины
   - Визуальный осмотр скважины
   - Бетонирование
8. Бетонирование скважины производить без временного перерыва, сразу после устройства скважины
9. В период строительства предохранять грунты от замачивания.
   После устройства монолитного фундамента под стойку ограждения выполнить замену грунта вокруг фундамента на глубину 1,0 м диаметром 0,6м на песчано-гравийную смесь с послойным уплотнением до Pd=1,65т/м^3, толщина слоя не более 20-30см.
10. Расчетное сопротивление грунта в основании 1,87 кг/см^2.
11. Грунтами основания фундаментов под стойки ограждения являются суглинки тугопластичные непросадочные и полутвердые слабопросадочные, см. изыскания АО "Гражданпроект по шифру 1535-21/2-ИГИ
    Подземные воды встречены на глубине 14,3-14,9 м, что соответствует абсолютным отм. 225,44-226,22 м.

Изм.	Кол.уч.	Лист	№док.	Подпись	Дата
Разработал		Коршакевич			09.20
Проверил		Литовченко			09.20
Н.контроль		Обухова			09.20
ГИП		Азёма			09.20

1535-21/2-КР3.5

полигон твердых коммунальных отходов в пгт Мотыгино Мотыгинского района

КПП, весовая с навесом. Инженерные сооружения.

Стадия	Лист	Листов
П	2	

Схема расположения фундамента под весовую

ГРАЖДАНПРОЕКТ

Взам. инв.N | Подпись и дата | N подл.

Формат А3

Схема расположения фундамента под котельную

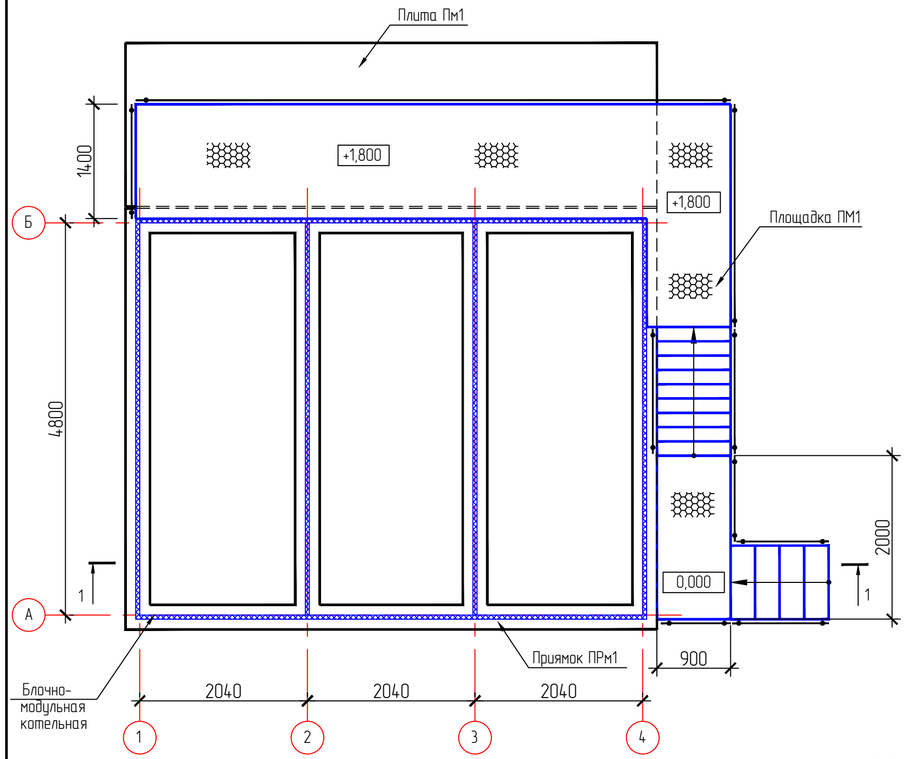

1-1

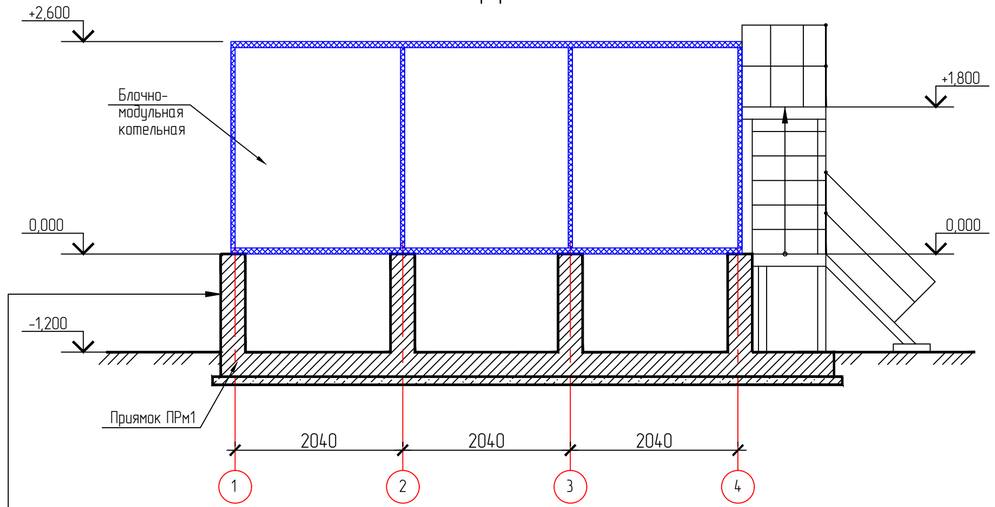

Акриловая фасадная краска "Ceresit" CT42 (S=29,472 м^2)	
Штукатурка из цементно-песчаного раствора	-20 мм
Стена ж.б. приямка ПРм1	-300 мм

Схема нагрузок на плиту

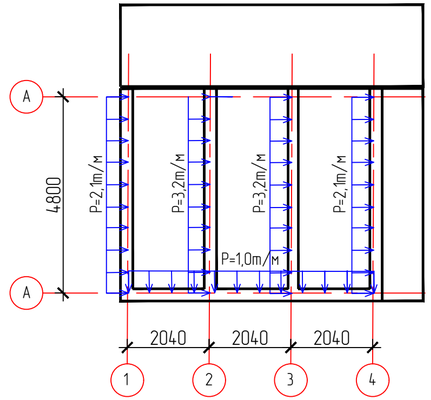

Технико-экономические показатели:

Площадь застройки - 53,9м^2

Строительный объем - 140,2м^3

1. Общие указания см. лист 1
2. В основании плиты и грунтовой подушки залегают суглинки тугопластичные слабопросадочные
   Подземные воды встречены на отметке 132,15-133,26м.
   Изыскания АО «Гражданпроект» по шифру 1489-20, скважина скв-1
3. В основании фундаментной плиты под котельную выполнить грунтовую подушку из ПГС
   высотой 1,9 м, шириной 9,0 м, длиной 9,5м, объём ПГС V=189,0 м^3
   Грунтовую подушку выполнять с послойным трамбованием тяжелыми трамбовками
   (P=5m, H=1м по 6-9 ударов по одному следу) до Pd=1,7т/м,^{3}толщиной слоя не более 20см.
   В основании грунтовой подушки для улучшения свойств грунта уплотнить грунт основания
   тяжелыми трамбовками, методом втрамбования щебня в грунт на глубину 0,5 м до Pd=1,7т/м^3
4. Под фундаментом выполнить бетонную подготовку кл.В7,5, F50, W2 толщиной 100мм.
5. Все поверхности фундамента, соприкасающиеся с грунтом обмазать горячим битумом за 2 раза.
   Площадь гидроизоляции S=13,3 м^2
6. Обратную засыпку выполнять песком средней крупности с тщательным послойным уплотнением
   до Pd=1,65т/м^3 (толщина слоя не более 20-30см).
7. Вокруг фундамента выполнить асфальтобетонную отмостку шириной 1,5м
   Площадь отмостки S=33,4 м^2
8. В период строительства и эксплуатации предохранять грунты котлована от замачивания,
   а также не допускать больших перерывов в производстве работ по устройству основания.
   При производстве работ по устройству котлована крутизна откосов не должна превышать
   угол 63° (отношение высоты к заложению должно быть 1 :0,5).
   С каждой стороны котлована необходимо оставлять свободными защитные полосы шириной не менее
   50см, чтобы вынутый грунт или верхний слой не могли скатится обратно в котлован.
   Для защиты котлована от осадков по периметру выполнить обвалование.
9. Расчетное сопротивление грунта: в основании плиты 2,7^{2}кг/см, в основании подушки 2,4^{2}кг/см.
10. Металлические конструкции разработаны в соответствии с требованиями СП 20.13330.2011 и СП 16.13330.2017
11. Сварку производить электродами Э50А по ГОСТ 9467-75*, высоту сварных
    швов принять по наименьшей толщине свариваемых элементов.
12. Все металлические элементы окрасить эмалью ПФ 115 за 2 раза по грунту ПФ-020.
13. За отм. 0,000 принята отметка низа блочно модульной котельной (или верха приямка), что
    соответствует отметке 138,900 на генплане
14. Фундамент под котельную разработан в соответствии с технологическими решениями, см. раздел 1489-20-ИОС4.3
15. Класс сооружений КС-2; уровень ответственности нормальный; срок службы БМК - 10лет, фундамента 50 лет;
    БМК Терморобот производятся согласно ТУ 25.2112-003-44054729-2020.

Спецификация к схеме расположения фундамента под котельную

Марка поз.	Обозначение	Наименование	Кол. шт.	Масса кг	Примеч.
ПРм1	листы 3,4	Приямок ПРм1	1		
Пм1	листы 3,4	Плита Пм1	1		
ПМ1	листы 5,6	Площадка ПМ1	1		

Изм.	Колуч.	Лист	№ док.	Подпись	Дата				
Разработал		Коршакевич			02.22	1535-21/2-КР3.5			
Проверил		Литовченко			02.22	Дом культуры в пгт. Мотыгино			
						КПП, весовая с навесом. Инженерные сооружения.	Стадия	Лист	Листов
Н.контр.		Обухова			02.22		П	2	
						Схеме расположения фундамента под котельную	ГРАЖДАНПРОЕКТ		

Взам. инв. N | Подпись и дата | Инв. N подл.

Формат А4х3

Схема расположения приямка ПРм1 и плиты Пм1

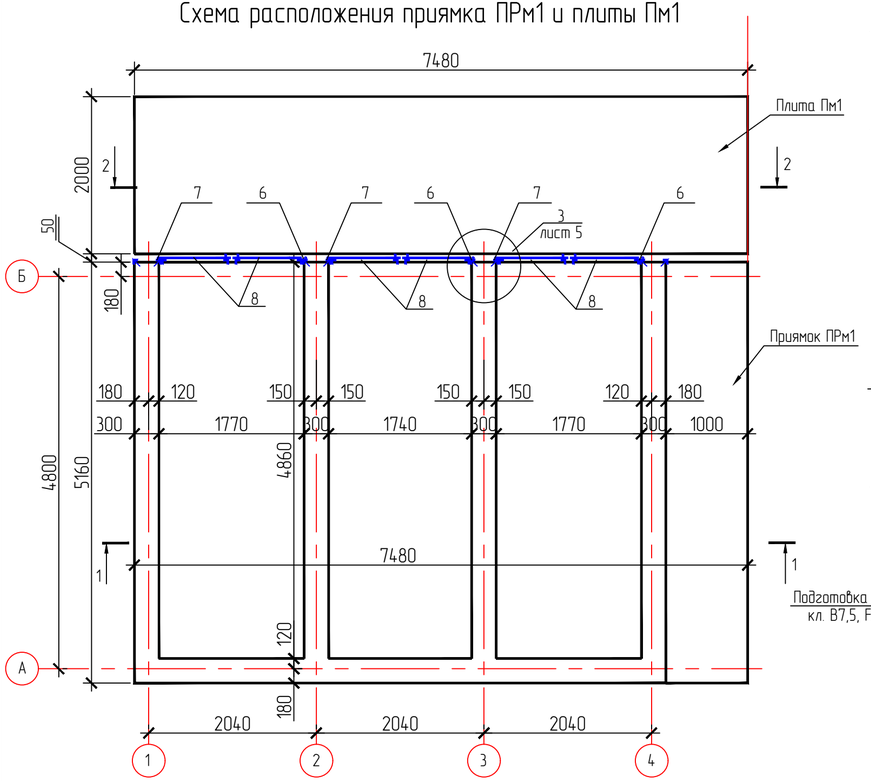

2-2

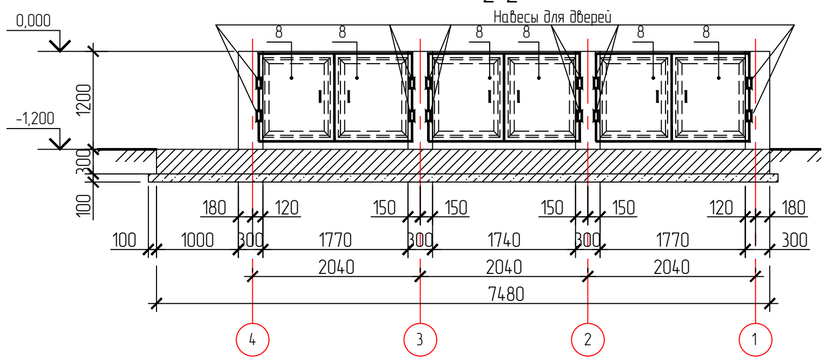

1-1

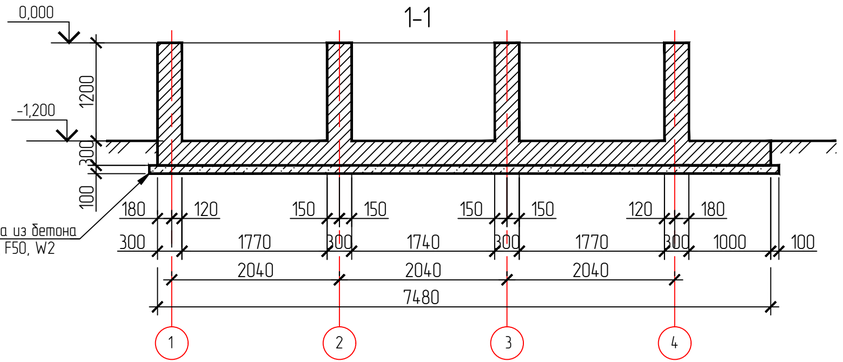

Спецификация на приямок ПРм1

Марка поз.	Обозначение	Наименование	Кол. шт.	Масса кг	Примеч.
		Приямок ПРм1			
		Сборочные единицы			
		Сетки арматурные			
1	ГОСТ 23279-2012	2С 12 А500С-200 / 12 А500С-200 255х510 50/25	8	117,7	см. прим.п.2
2	ГОСТ 23279-2012	2С 12 А500С-200 / 12 А500С-200 115х480 100/75	8	50,1	см. прим.п.2
3	ГОСТ 23279-2012	2С 12 А500С-200 / 12 А500С-200 115х350 50/75	4	37,0	см. прим.п.2
		Детали			
4		Пруток 1ф-МД-12х1600-0М1-А500 ГОСТ 34028-2016	336	1,4	см. ведом. деталей
5	1489-20-КР5.И-ЗД1	Изделие закладное ЗД1, L=1200	8	4,92	
10		Пруток МД-6х330-А240 ГОСТ 34028-2016	76	0,1	см. ведом. деталей
11	1489-20-КР5.И-КП1	Каркас пространственный КП1	40	4,2	
8	1489-20-КР5.И-Щ1	Щит металлический Щ1	6	58,3	
15		Пруток 1ф-МД-12х1600-0М1-А500 ГОСТ 34028-2016	128	1,4	см. ведом. деталей
		Материалы			
		Бетон кл. В25, F200, W6	20,9		м^3
		Бетон кл. В7,5,F50,W2(подготовка)	4,1		м^3
		Навес для дверей			
6		Лист 4х120х75-В-ПВ-О ГОСТ 19903-74 / Ст3сп ГОСТ 10705-80	24	0,28	
7		Труба 30х2х120 II ГОСТ 10704-91 / В-Ст3сп ГОСТ 10705-80	24	0,17	
9		● 24 ГОСТ 2590-2006, L=205	12	0,72	

1. Общие указания см. лист 1
2. Арматура в сетках принята по ГОСТ 34028-2016

Спецификация на плиту Пм1

Марка поз.	Обозначение	Наименование	Кол. шт.	Масса кг	Примеч.
		Плита Пм1			
		Сетки арматурные			
12	ГОСТ 23279-2012	2С 12 А500С-200 / 12 А500С-200 195х420 100/75	4	73,7	см. прим.п.2
11	1489-20-КР5.И-КП1	Каркас пространственный КП1	16	4,2	
15		Пруток 1ф-МД-12х1600-0М1-А500 ГОСТ 34028-2016	98	1,4	см. ведом. деталей
		Материалы: Бетон кл. В25, F200, W6	4,5		м^3
		Бетон кл. В7,5,F50,W2(подготовка)	1,7		м^3

Ведомость деталей

Поз.	Эскиз
4 (15)	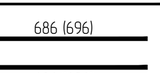
10	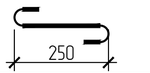

Навес для дверей

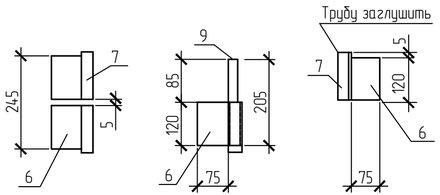

Изм.	Колуч	Лист	№ док.	Подпись	Дата	1535-21/2-КР3.5			
						Дом культуры в пгт. Мотыгино			
Разработал		Коршакевич			02.22	КПП, весовая с навесом. Инженерные сооружения.	Стадия	Лист	Листов
Проверил		Литовченко			02.22		П	3	
Н.контр.		Обухова			02.22	Схема расположения приямка ПРм1 и плиты Пм1	ГРАЖДАНПРОЕКТ		

Взам. инв. N | Подпись и дата | Инв. N подл.

Формат А4х3

Схема армирования днища приямка ПРм1 плиты Пм1

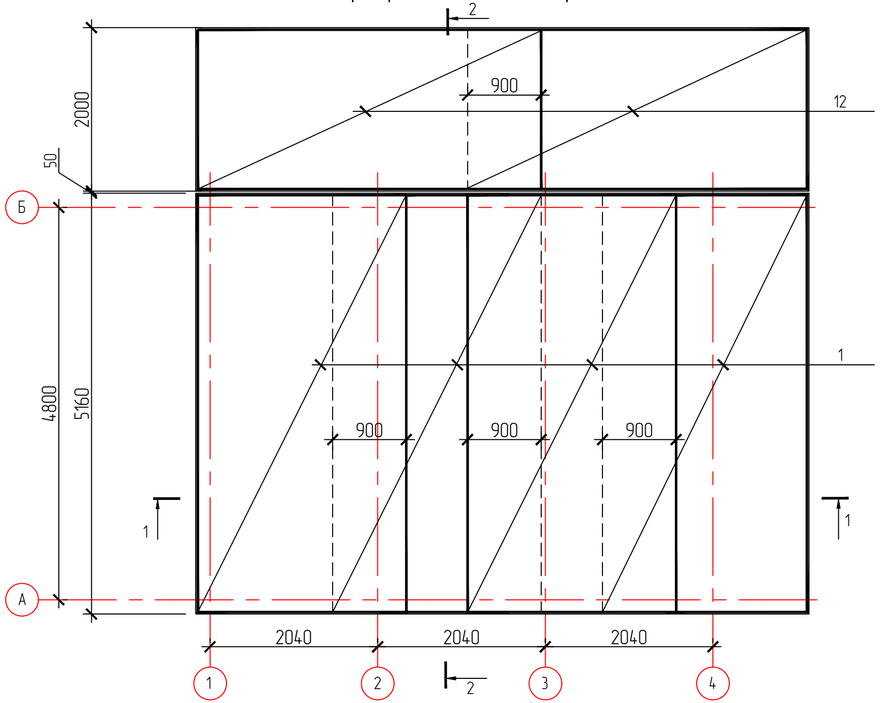

1-1

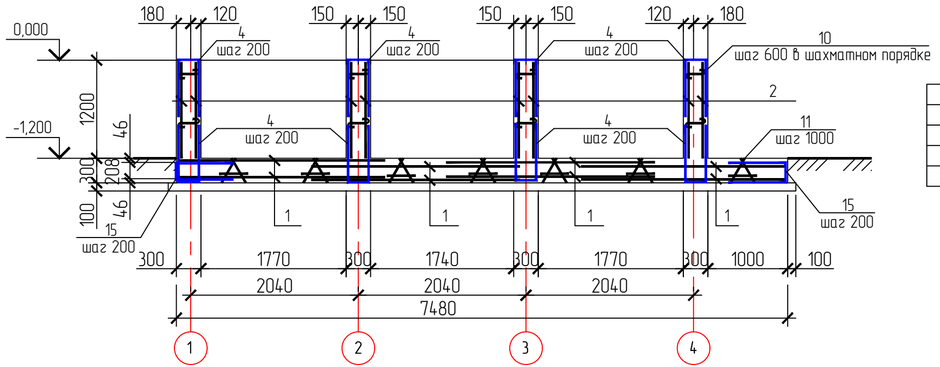

Инженерно-геологический разрез 1-1

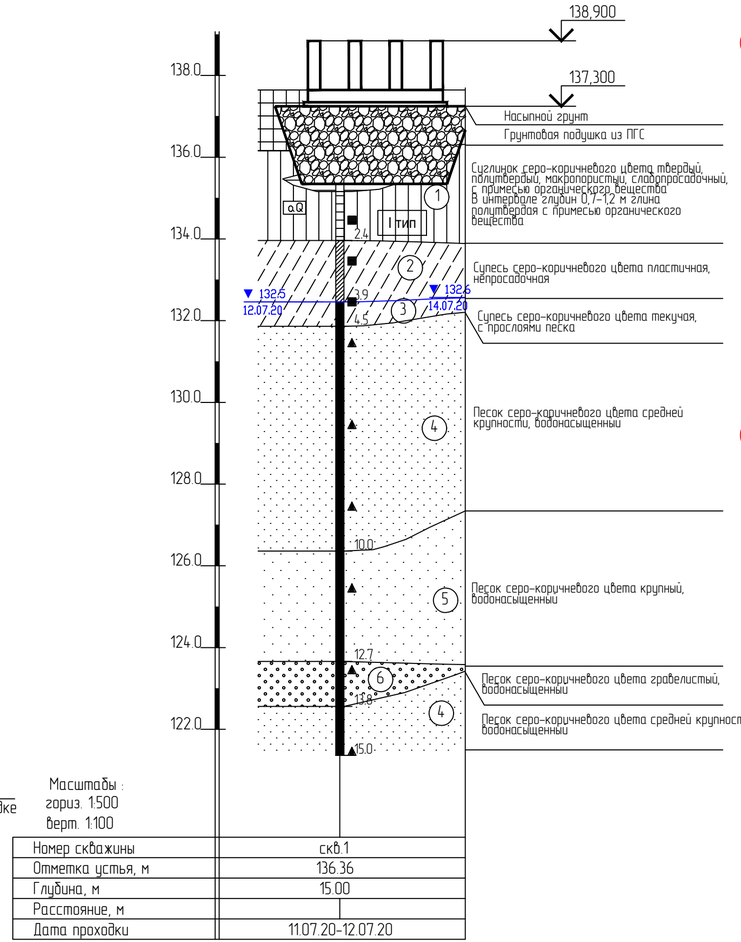

Масштабы :
гориз. 1:500
верт. 1:100

Номер скважины	скв.1
Отметка устья, м	136.36
Глубина, м	15.00
Расстояние, м	
Дата проходки	11.07.20–12.07.20

1. Общие указания см. лист 1

Схема армирования стенок приямка ПРм1

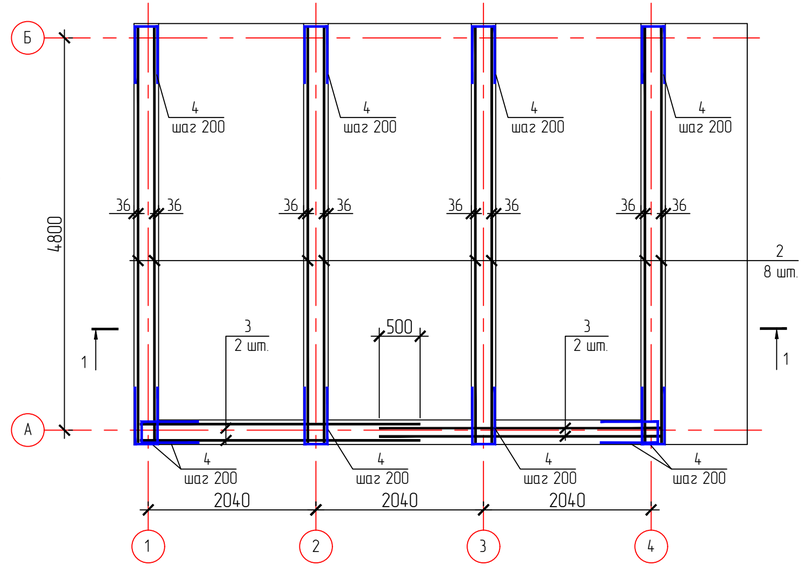

2-2

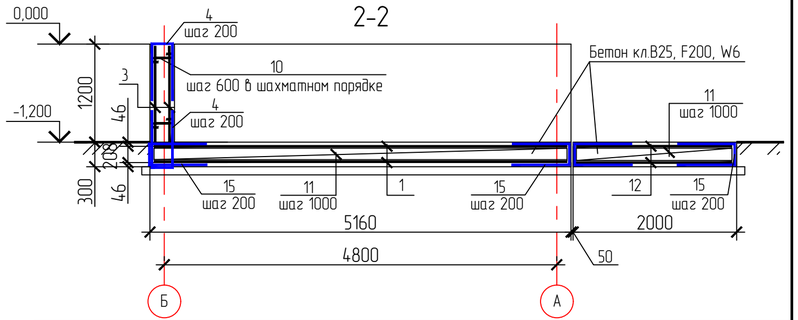

						1535-21/2-КР3.5	
						Дом культуры в пгт. Мотыгино	
Изм.	Колуч.	Лист	№ док.	Подпись	Дата		
Разработал		Коршакевич			02.22	КПП, весовая с навесом. Инженерные сооружения.	Стадия: П; Лист: 4; Листов:
Проверил		Литовченко			02.22		
Н.контр.		Обухова			02.22	Схема армирования приямка ПРм1 плиты Пм1	ГРАЖДАНПРОЕКТ

Взам. инв. N | Подпись и дата | Инв. N подл.

Формат А4х3

Площадка ПМ1 на отм. 0,000 и +1,800

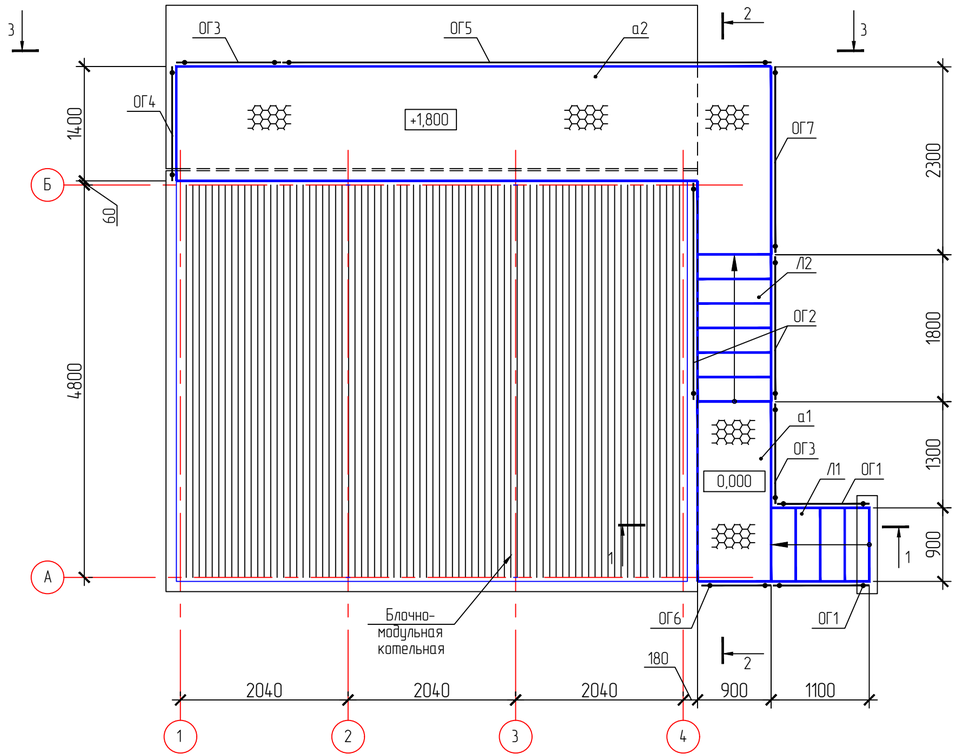

Схема расположения балок площадки ПМ1

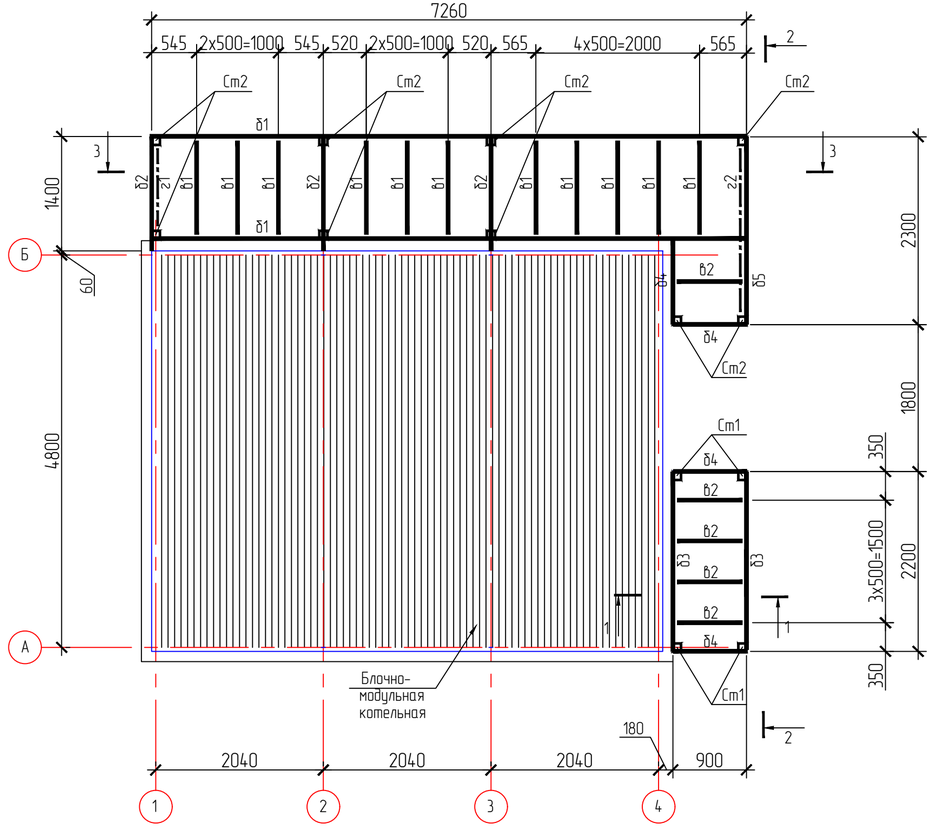

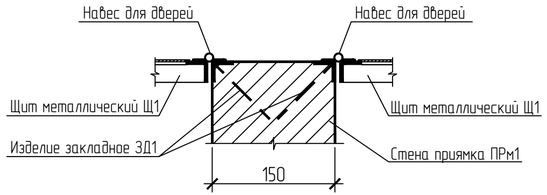

Изм.	Кол.уч.	Лист	№ док.	Подпись	Дата
Разработал		Коршакевич			02.22
Разработал		Литовченко			02.22
Н.контр.		Обухова			02.22

1535-21/2-КР3.5

Дом культуры в пгт. Мотыгино

КПП, весовая с навесом. Инженерные сооружения.

Стадия	Лист	Листов
П	5	

Площадка ПМ1 на отм. 0,000 и +1,800

ГРАЖДАНПРОЕКТ

Формат А4х3

Взам. инв. N

Подпись и дата

Инв. N подл.

2-2

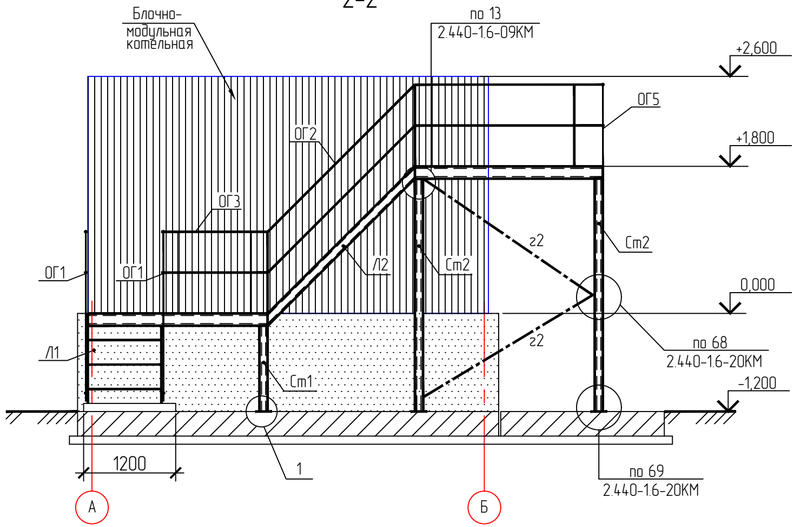

3-3

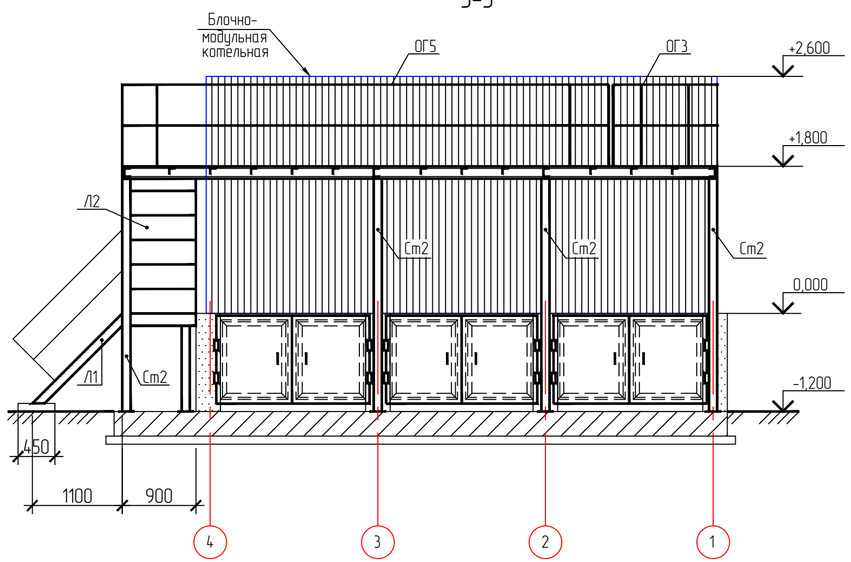

1-1

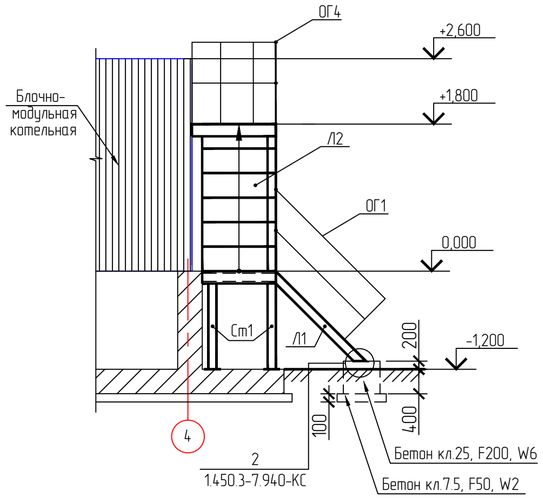

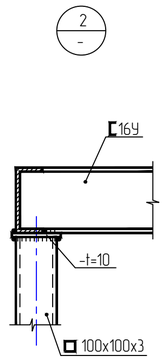

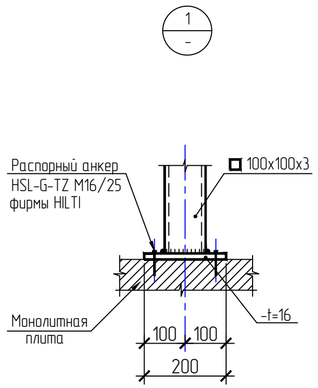

4-4

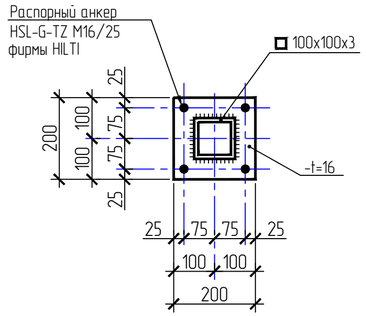

1. Общие указания см. лист 1
2. Марка металла для металлических изделий по с. 1.450.3-7.94 - С345-3 по ГОСТ 27772-2015

Спецификация на металлическую площадку ПМ1

Марка поз.	Обозначение	Наименование	Кол. шт.	Масса кг	Примеч.
Л1	1.450.3-7.94 вып. 2	Лестница ЛГВ45-12.9	1	71,2	
Л2	1.450.3-7.94 вып. 2	Лестница ЛГВ45-18.9	1	105,9	
ОГ1	1.450.3-7.94 вып. 2	Ограждение ОЛГ45-10.12	2	13,6	
ОГ2	1.450.3-7.94 вып. 2	Ограждение ОЛГ45-10.18	2	17,8	
ОГ3	1.450.3-7.94 вып. 2	Ограждение ОПБГ-10.15* (L=1300мм)	2	22,7	
ОГ4	1.450.3-7.94 вып. 2	Ограждение ОПБГ-10.15** (L=1400мм)	1	22,7	
ОГ5	1.450.3-7.94 вып. 2	Ограждение ОПБГ-10.60	1	76,7	
ОГ6	1.450.3-7.94 вып. 2	Ограждение ОПБГ-10.9	1	17,0	
ОГ7	1.450.3-7.94 вып. 2	Ограждение ОПБГ-10.24* (L=2300мм)	1	35,1	
а1		ПВ 508х900х2200, ТУ 36.26.11-5-89	1	41,4	
а2		ПВ 508х1400х7260, ТУ 36.26.11-5-89	1	212,4	
б1		Швеллер 16У ГОСТ 8240-97 / С345-3 ГОСТ 27772-2015 L=7260	2	103,1	
б2		Швеллер 16У ГОСТ 8240-97 / С345-3 ГОСТ 27772-2015 L=1400	3	19,9	
б3		Швеллер 16У ГОСТ 8240-97 / С345-3 ГОСТ 27772-2015 L=2200	2	31,2	
б4		Швеллер 16У ГОСТ 8240-97 / С345-3 ГОСТ 27772-2015 L=900	3	12,8	
б5		Швеллер 16У ГОСТ 8240-97 / С345-3 ГОСТ 27772-2015 L=2300	1	32,7	
в1		Уголок 50х5 ГОСТ 8509-93 / С345-3 ГОСТ 27772-2015 L=1200	11	4,5	
в2		Уголок 50х5 ГОСТ 8509-93 / С345-3 ГОСТ 27772-2015 L=850	5	3,2	
г1		Уголок 63х5 ГОСТ 8509-93 / С345-3 ГОСТ 27772-2015 L=1900	2	9,1	
г2		Уголок 63х5 ГОСТ 8509-93 / С345-3 ГОСТ 27772-2015 L=2500	2	12,0	
Ст1		Профиль гнутый 100х3 ГОСТ 30245-94 / С345-3 ГОСТ 27772-2015 L=1014	4	9,3	
Ст2		Профиль гнутый 100х3 ГОСТ 30245-94 / С345-3 ГОСТ 27772-2015 L=2814	9	25,7	
		Распорный анкер фирмы HILTI HSL-G-TZ M16/25	52		
		Лист 16х200х200-Б-ПН-НО ГОСТ 19903-74 / С245 ГОСТ 27772-2015	13	5,0	
		Материалы: Бетон кл. В25, F200, W6	0,33		м³
		Бетон кл. В25, F200, W6	0,1		м³

Изм.	Колуч.	Лист	№ док.	Подпись	Дата
Разработал		Коршакевич			02.22
Проверил		Литовченко			02.22
Н.контр.		Обухова			02.22

1535-21/2-КР3.5

Дом культуры в пгт. Мотыгино

КПП, весовая с навесом.
Инженерные сооружения.

Стадия	Лист	Листов
П	6	

Площадка ПМ1 на отм. 0,000 и +1,800.
Разрезы 1-1 .. 3-3

ГРАЖДАНПРОЕКТ

Взам. инв. N

Подпись и дата

Инв. N подл.

Формат А4х3

1-1

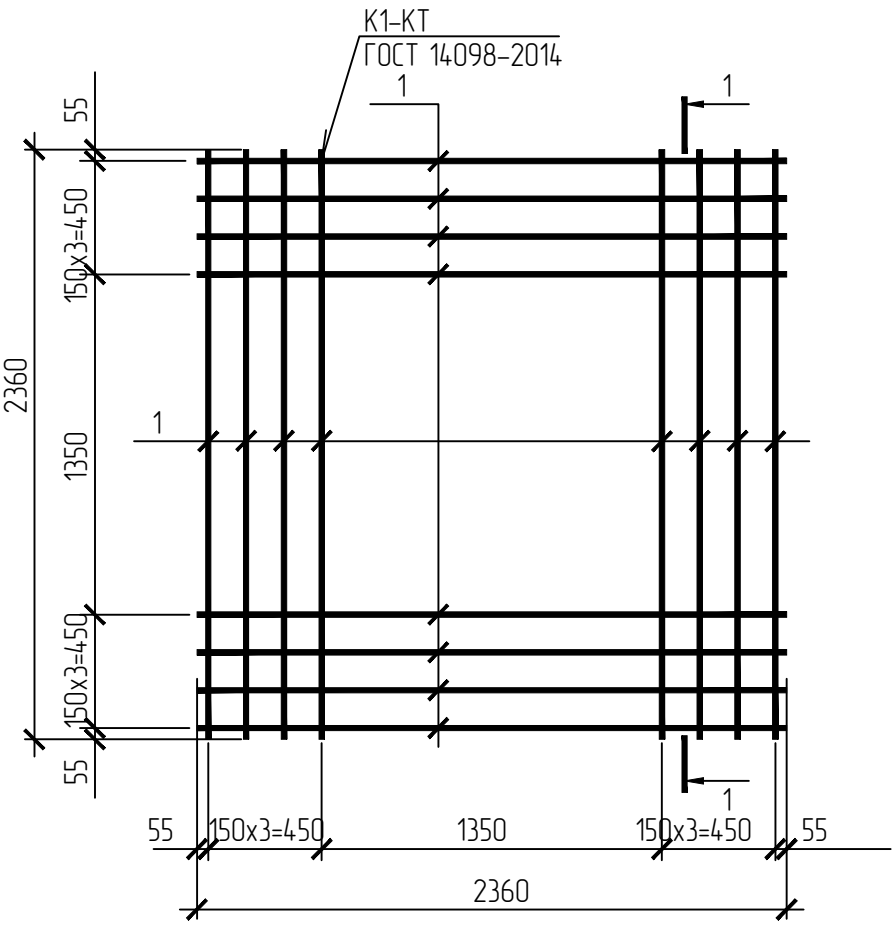

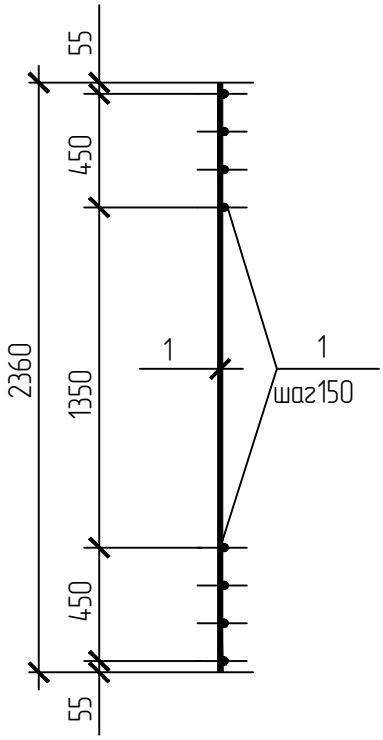

Поз.	Наименование	Кол.	Масса ед.кг.
	Сетка С1		
	Детали		
1	Пруток 1ф-МД-8х2360-ОМ1-А500С ГОСТ 34028-2016	16	0,93кг

1. Арматура класс А240 по ГОСТ 34028-2016, марки стали Ст3сп по ГОСТ 380-88;
   класс А500С по ГОСТ 34028-2016-марка стали 25Г2С по ГОСТ 380-88.
2. Сварку производить электродами Э 50 по ГОСТ 9467-75

Взам. инв.N

Подпись и дата

Инв.N подл.

Изм.	Кол.уч	Лист	Nдок.	Подп.	Дата
Разработал		Литовченко			

1535-21/2-КР3.5.И-С1

Сетка С1

Стадия	Масса	Масштаб
П	14,9кг	
Лист	Листов 1	

ГРАЖДАНПРОЕКТ

Формат А4

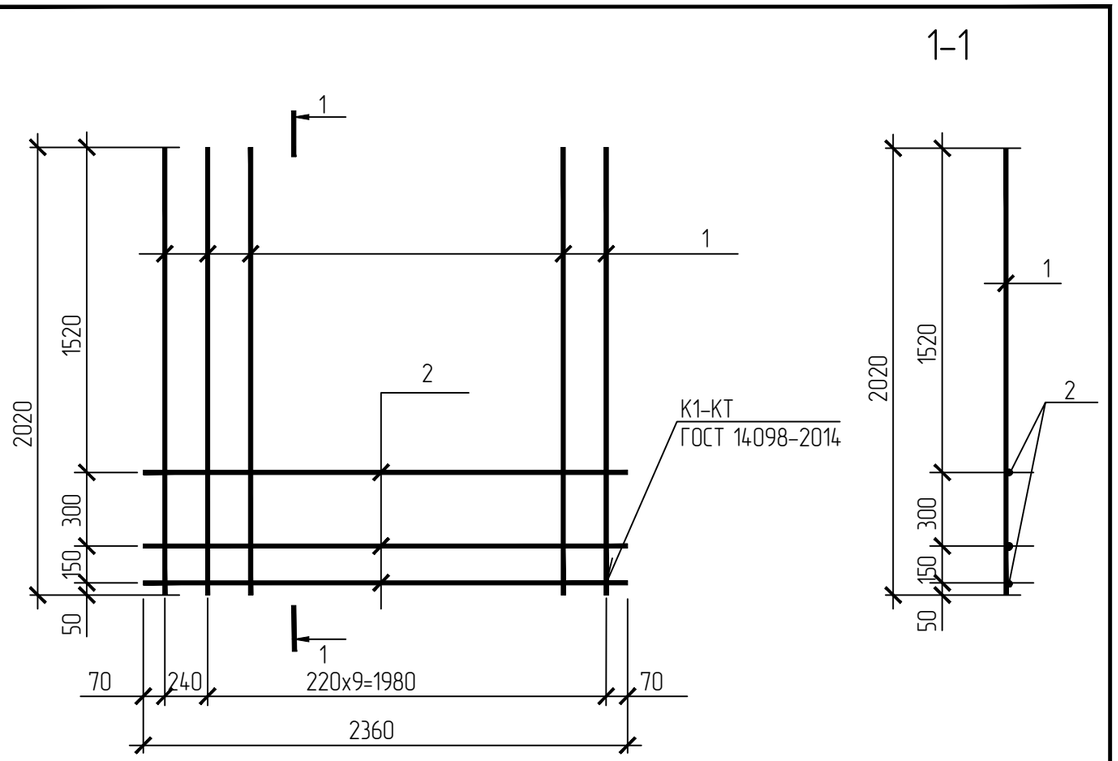

Поз.	Наименование	Кол.	Масса ед.кг.
	Каркас плоский КР1		
	Детали		
1	Пруток 1ф-МД-12х2020-ОМ1-А500С ГОСТ 34028-2016	11	1,80кг
2	Пруток МД-8х2360-А240 ГОСТ 34028-2016	3	0,93кг

1. Арматура класс А240 по ГОСТ 34028-2016, марки стали Ст3сп по ГОСТ 380-88;
   класс А500С по ГОСТ 34028-2016-марка стали 25Г2С по ГОСТ 380-88.
2. Сварку производить электродами Э 50 по ГОСТ 9467-75

Взам. инв.N | Подпись и дата | Инв.N подл.

Изм.	Кол.уч.	Лист	N док.	Подп.	Дата
Разработал		Литовченко			

1535-21/2-КР3.5.И-КР1

Каркас плоский КР1

Стадия	Масса	Масштаб
П	22,6кг	
Лист	Листов 1	

ГРАЖДАНПРОЕКТ

Формат А4

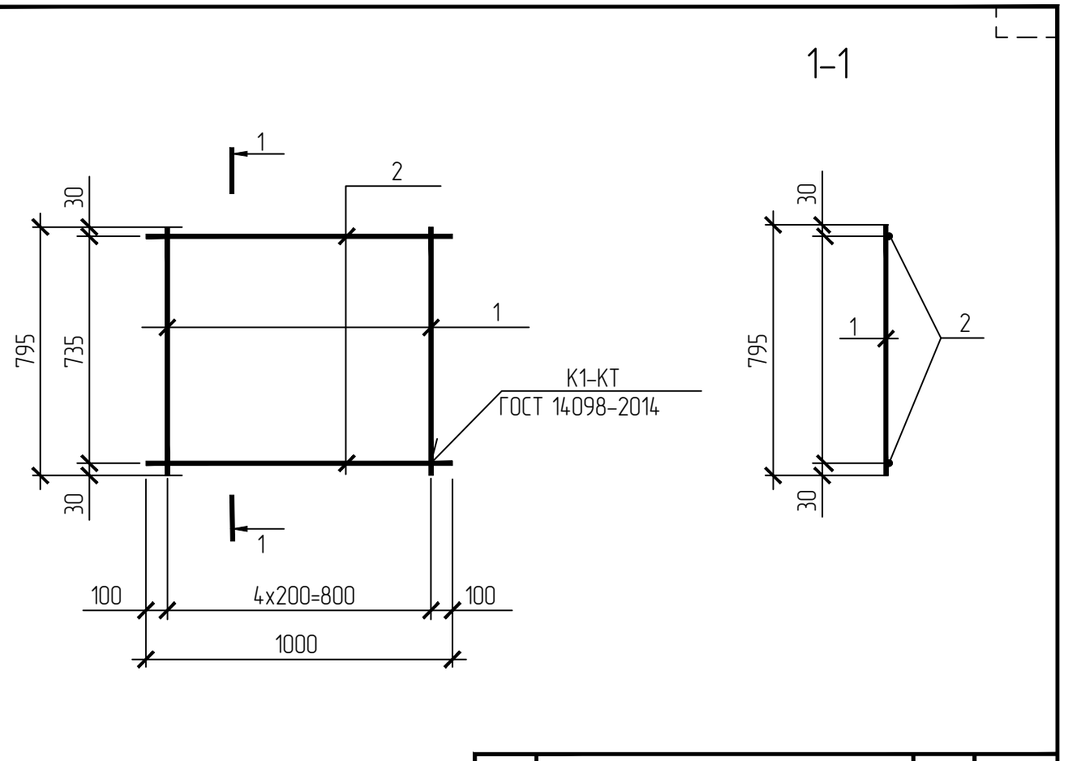

Поз.	Наименование	Кол.	Масса ед.кг.
	Каркас плоский КР2		
	Детали		
1	Пруток МД-6х795-А240 ГОСТ 34028-2016	5	0,18кг
2	Пруток МД-6х1000-А240 ГОСТ 34028-2016	2	0,22кг

1. Сварку производить электродами Э 50 по ГОСТ 9467-75

Взам. инв.N | Подпись и дата | Инв.N подл.

Изм.	Кол.уч.	Лист	N док.	Подп.	Дата
Разраб..		Коршакевич			01.22

1535-21/2-КР3.5.И-КР2

Каркас плоский КР2

Стадия	Масса	Масштаб
П	1,34кг	
Лист	Листов 1	

ГРАЖДАНПРОЕКТ

Формат А4

КП1

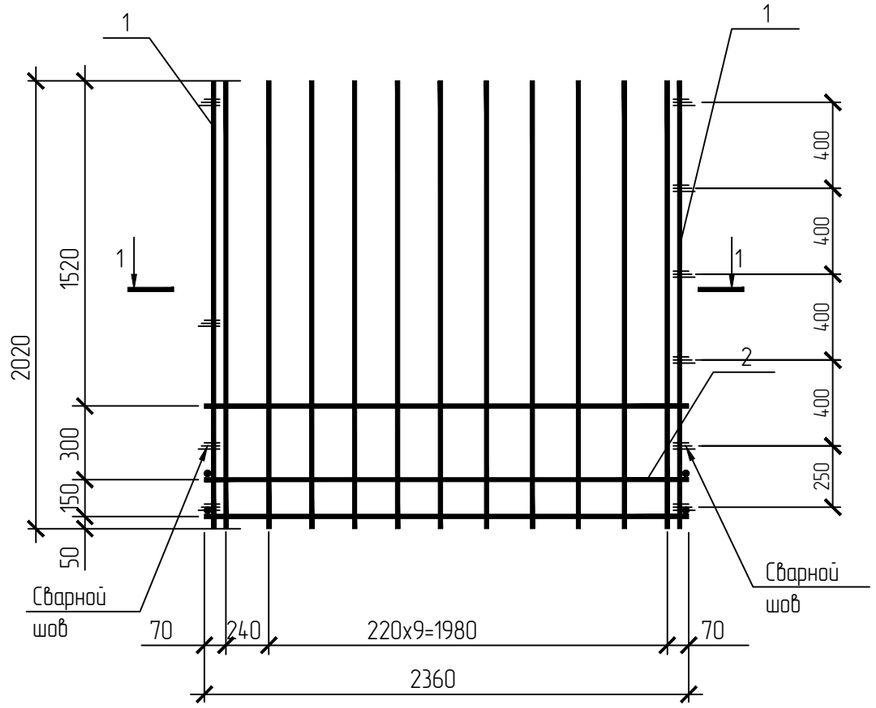

1–1

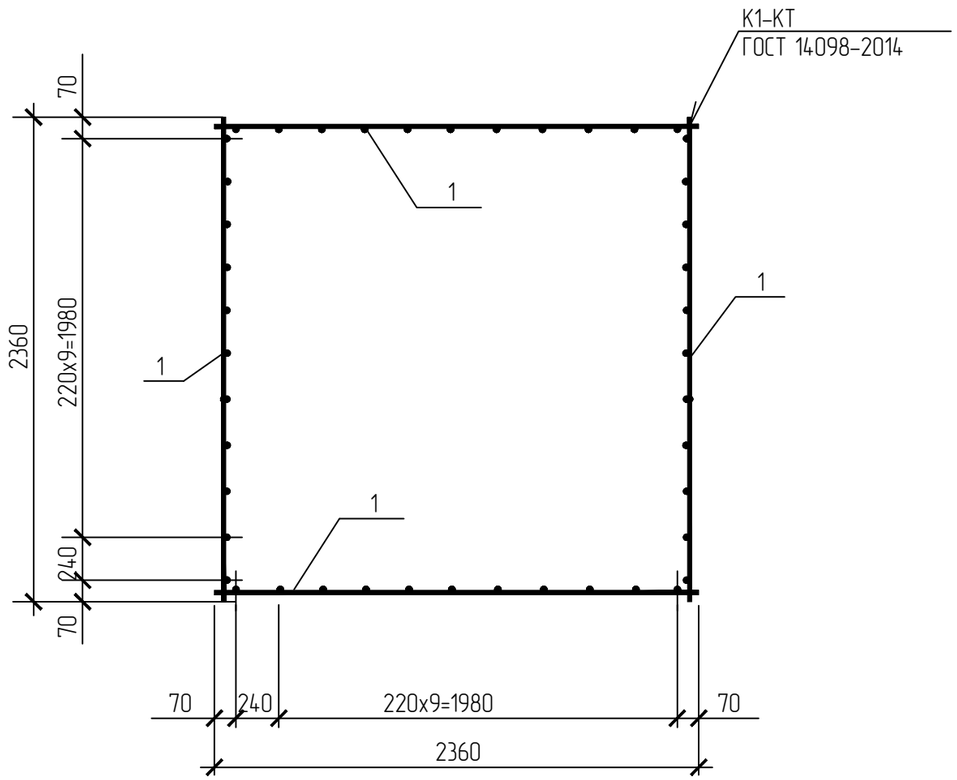

Марка	Поз.	Обозначение	Наименование	Кол.	Масса ед. кг	Масса изд. кг
Каркас КП1	1	1552-21-КР.И-КР1	Каркас КР1	4	22,6	90,4

Ведомость расхода стали на элемент, кг

Марка элемента	Изделия арматурные						Всего	Общий расход
	Арматура класса							
	А500С			А240				
	ГОСТ 34028-2016			ГОСТ 34028-2016				
	⌀12		Итого	⌀8		Итого		
КП1	79,2		79,2	11,2		11,2	90,4	90,4

1. Длина сварных швов при сборке пространственных каркасов и их перевозке L=50мм, при сборке каркасов на месте L=30мм.
2. При сборке пространственного каркаса вертикальные стержни должны располагаться внутри контура сеток поперечного армирования. Горизонтальные сетки поперечного армирования стакана привязываются к пространственному каркасу вязальной проволокой.

Изм.	Кол.уч.	Лист	Nдок.	Подпись	Дата
Разработал		Литовченко			01.22

1535-21/2-КР3.5.И-КП1

Каркас пространственный КП1

Стадия	Масса	Масштаб
П	90,4кг	
Лист	Листов 1	

ГРАЖДАНПРОЕКТ

Взам. инв.N | Подпись и дата | Инв.N подл.

Формат А3

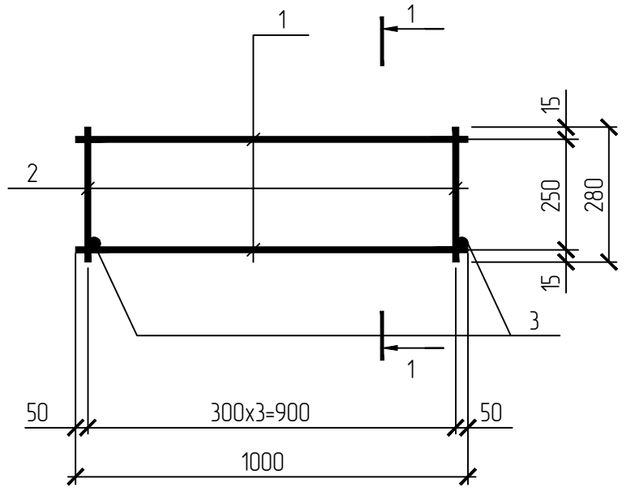

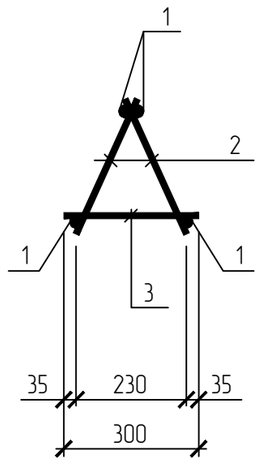

Поз.	Наименование	Кол.	Масса ед.кг.
	КП3		
	Детали		
1	Пруток МД-10х1000-А240 ГОСТ 34028-2016	4	0,62кг.
2	Пруток МД-10х320-А240 ГОСТ 34028-2016	8	0,2кг.
3	Пруток МД-10х300-А240 ГОСТ 34028-2016	4	0,2кг.

Взам. инв.N

Подпись и дата

Инв.N подл.

Изм.	Кол.уч.	Лист	N док.	Подп.	Дата
Разработал		Литовченко			

1535-21/2-КР3.5.И-КП3

Каркас пространственный КП 3

Стадия	Масса	Масштаб
П	4,9кг	
Лист	Листов 1	

ГРАЖДАНПРОЕКТ

Формат А4

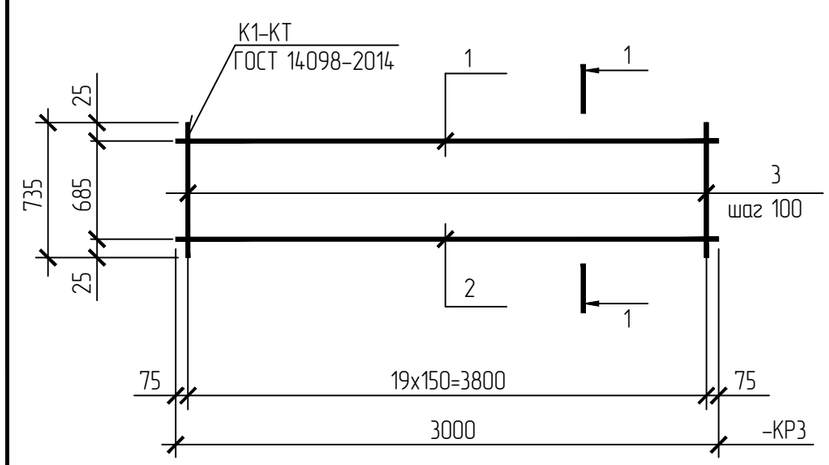

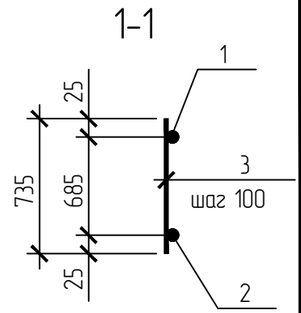

Марка	Поз.	Наименование	Кол.	Масса ед. кг	Масса изд. кг	Примеч.
КР3	1	Пруток 1ф-МД-12х3000-0М1-А500 ГОСТ 34028-2016	1	2,7	17,4	Рис.1
	2	Пруток 1ф-МД-12х3000-0М1-А500 ГОСТ 34028-2016	1	2,7		
	3	Пруток МД-8х735-А240 ГОСТ 34028-2016	40	0,3		

Взам. инв.N

Подпись и дата

Инв.N подл.

Изм.	Кол.уч.	Лист	N док.	Подп.	Дата
Разработал		Литовченко			02.22

1535-21/2-КР3.5.И-КР3

Каркас плоский КР3

Стадия	Масса	Масштаб
П	4,9кг	
Лист	Листов 1	

ГРАЖДАНПРОЕКТ

Формат А4

КП 3,5–0,4

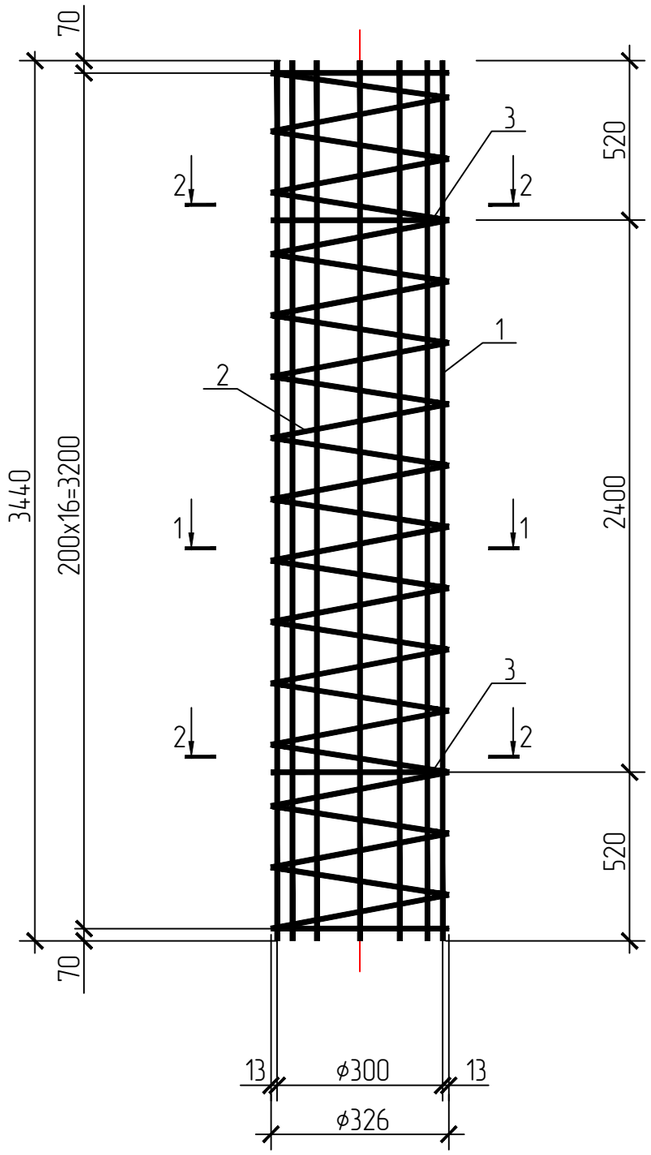

Поз.2

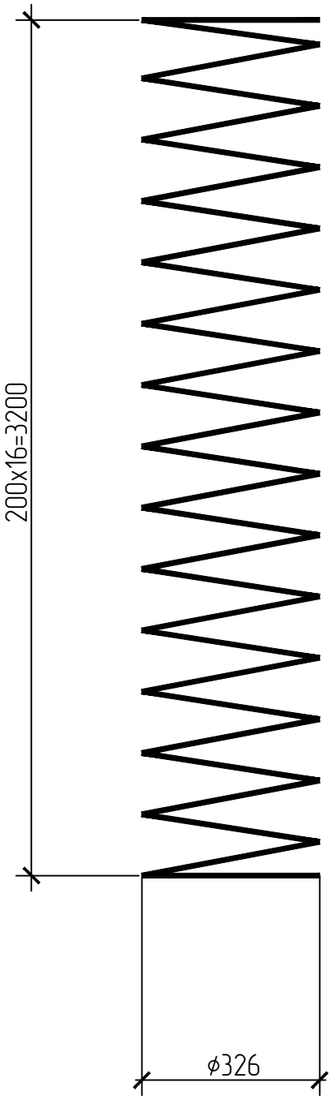

Поз.5

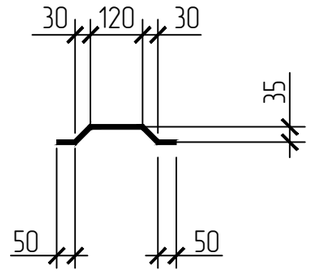

Поз.	Наименование	Кол.	Масса ед.кг.
	КП 3,5–0,4		
	Детали		
1	Пруток 1ф-МД-10х3440-ОМ1-А500 ГОСТ 34028-2016	8	2,1кг
2	Пруток НД-8-А240 ГОСТ 34028-2016	20,7п.м	8,2кг
3	Пруток МД-14х920-А240 ГОСТ 34028-2016	3	1,1кг
4	Пруток МД-14х750-А240 ГОСТ 34028-2016	3	0,9кг
5	Пруток МД-8х310-А240 ГОСТ 34028-2016	8	0,12кг

1–1

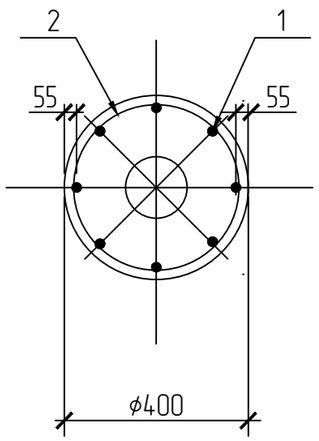

2–2

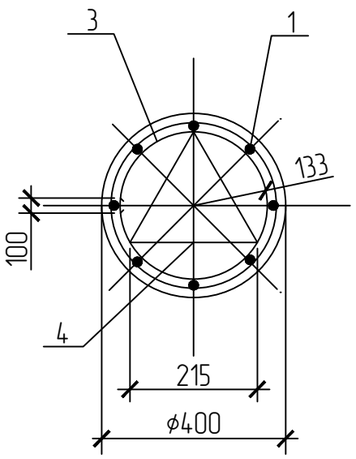

1. Арматура класс А240 по ГОСТ 34028–2016, марки стали Ст3сп по ГОСТ 380–88; класс А500 по ГОСТ 34028–2016–марка стали 25Г2С по ГОСТ 380–88.
2. Пространственные каркасы собираются на набивочно–сварных станках. Соединение спиральной арматуры (поз.2) с продольными рабочими стержнями (поз.1) осуществлять контактно–точечной сваркой.
3. Для обеспечения толщины защитного слоя бетона, к продольным стержням (поз.1) приварить фиксаторы (поз.5), равномерно 4 шт. по кругу и с шагом 2,0м. по высоте.

Изм.	Кол.уч	Лист	№док	Подпись	Дата
Разработал		Коршакевич			01.22

1535–21/2–КР3.5.И–КП2

Каркас пространственный КП3,5–0,4

Стадия	Масса	Масштаб
П	32,0кг	
Лист	Листов 1	

ГРАЖДАНПРОЕКТ

Взам. инв. N

Подпись и дата

Инв. N подл.

Формат А3